atos®

ATOS KİLİT A.Ş.

2026

ÜRÜN KATALOĞU

PRODUCT CATALOGUE





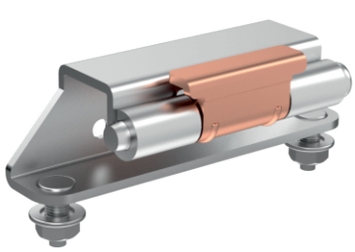

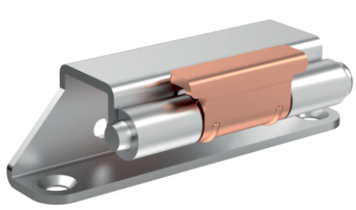

akılcı tasarım ortak sorumluluk

Intelligent design mutual accountability

www.atoskilit.com.tr -/- satis@atoskilit.com.tr - www.atoslocks.com.tr -/- export@atoslocks.com.tr

atos

" akılcı tasarım ortak sorumluluk "

sektörün seçkin adresi…

2006 yılında kurmuş olduğumuz ATOS KİLİT'i bugünlere sizin desteğinizle getirmiş olmanın gurur ve mutluluğunu paylaşmaktan onur duymaktayız.
Geçen zamanda gerek ürün yelpazemizde, gerekse teknolojik gelişmeler doğrultusunda hem kalite anlamında hem de teknolojik açıdan ilerlemeleri sizinle paylaşabilmek adına bir hayli yol kat ettiğimizi düşünmekteyiz.

Bu anlamda 4.000m² 'lik Silivri / İstanbul adresinde bulunan işletmemiz ile sizlere hizmet vermekteyiz.
ISO kalite sistemi ile RoHS, ASTM B117 ve UL standartlarına uygun olarak üretim yapan firmamız, yurtiçinde binlerce büyük firma ile ticari ilişkisini sürdürürken, diğer yandan 40 dan fazla ülkeye İHRACAT gerçekleştirmektedir.
Firmamız, sektörümüzle ilgili yurtiçi ve yurt dışı fuarlara katılımını sürdürmekte, ürünlerini tüm dünyaya tanıtmaktadır

Şirketimizin temel ilkesi, Akılcı Tasarım Ortak Sorumluk (atos)'tur. Bu ilkeden ödün vermeden;
*Elektrik Panoları,
*Makine Kapakları,
*Bilgisayar Kabinleri,
*Jeneratör ve Kompresör Kabinleri,
*Yangın Dolaplarında
kullanılan Kilit, Menteşe ve Aksesuar üretiminde “güvenilir bir Türk Markası” olarak yolumuza devam ediyoruz.

Atos Kilit ailesi, kendisine güvenenleri mahcup etmeyecek, tüm çalışanları ve müşterileriyle birlikte daha büyük başarılara imza atacaktır. Tecrübemize, saygın ilişkilerimize ve “tasarım” gücümüze her zaman güveniyoruz.

Yaptıklarımız, yapacaklarımızın teminatıdır.

atos

Intelligent design, mutual accountability

We feel honored and privileged to share with you that ATOS LOCKS, when we started in 2006, has successfully come to where it stands today with your full support. Since inception, we have focused and advanced on three areas; diversifying our products, utilizing the best technology available and maintaining the highest quality standards.

We operate out of our 4,000 square meters production facility located in Silivri, Istanbul.
Our production quality meets the internationally recognized ISO, RoHS, ASTM B117 and UL standards. While we continuously work with thousands of companies domestically, we also export to more than 40 countries. Our company sees a great value in presenting our products both domestically and internationally.
Therefore we never cease to participate in trade fairs organized in either Turkey or abroad.

The main principles of our company are ‘Intelligent Design’ and ‘Shared Responsibility’. Following these principles, we continue our journey as a credible Turkish brand in production of locks, hinges and accessories for;

* Electrical Cabinets,
* Enclosures,
* Server Cabinets,
* Generator and Compressor Cabinets and
* Fire Cabinets.

We aim to achieve even greater successes with the support of our customers and employees.
We have full trust in our experience, respectful business relations and design capabilities.

What we have achieved so far is the evidence of what we will achieve in the future.

atos

KOD NO CODE NO	S.NO P.NO	ÜRÜN ADI	PRODUCT NAME
SİMGELER / ICONS	**0**	KULLANILAN SİMGELER VE ANLAMLARI	USED ICONS AND MEANINGS
CC	**1**	DİLLER	CAMS
DD	**2**	FİŞELER ve GÖBEKLER	CYLINDERS & DRIVERS
KI01	**3**	KOLLU PANO KİLİDİ 01	SWING HANDLE 01
KI27	**4**	KOLLU PANO KİLİDİ 27	SWING HANDLE 27
KI07.00	**5**	KOLLU PANO KİLİDİ 07 (Fişesiz)	SWING HANDLE 07 (Without Cylinder)
KI07.DD	**6**	KOLLU PANO KİLİDİ 07 (Fişeli)	SWING HANDLE 07 (With Cylinder)
KI61	**7**	KOLLU PANO KİLİDİ 61	SWING HANDLE 61
KI11	**8**	KOLLU PANO KİLİDİ 11 (Asma Kilit Hamilli)	SWING HANDLE 11 (For Padlock)
KI29	**9**	KOLLU PANO KİLİDİ 29	SWING HANDLE 29
KI63	**10**	KOLLU PANO KİLİDİ 63 (Asma Kilit Hamilli)	SWING HANDLE 63 (For Padlock)
KI21	**11**	KOLLU PANO KİLİDİ 21 (Metal Kollu)	SWING HANDLE 21 (Metal Handle)
KI25	**12**	KOLLU PANO KİLİDİ 25 (Metal Kollu)	SWING HANDLE 25 (Metal Handle)
KI227	**13**	KOLLU PANO KİLİDİ 227 (Metal Kollu)	SWING HANDLE 227 (Metal Handle)
KI75	**14**	KOLLU PANO KİLİDİ 75	SWING HANDLE 75
KI05	**15**	KOLLU PANO KİLİDİ 05 (Basmalı - Metal Kollu)	SWING HANDLE 05 (Push - Metal Handle)
KI15.23	**16**	KOLLU PANO KİLİDİ 15 (Basmalı - Metal Kollu)	SWING HANDLE 15 (Push - Metal Handle)
KI17.23	**17**	KOLLU PANO KİLİDİ 17 (Asma Kilitli - Basmalı - Metal)	SWING HANDLE 17 (For Pad Lock - Push - Metal)
KI35	**18**	KOLLU PANO KİLİDİ 35 (Asma Kilit Hamilli - Metal Kollu)	SWING HANDLE 35 (For Pad Lock - Metal Handle)
KI229	**19**	KOLLU PANO KİLİDİ 229 (Asma Kilit Hamilli - Metal Kollu)	SWING HANDLE 229 (For Pad Lock - Metal Handle)
KI127	**20**	KOLLU PANO KİLİDİ 127 (Metal)	SWING HANDLE 127 (Metal)
KI31	**21**	KOLLU PANO KİLİDİ 31 (Metal)	SWING HANDLE 31 (Metal)
KI45	**22**	KOLLU PANO KİLİDİ 45 (Metal)	SWING HANDLE 45 (Metal)
KI175	**23**	KOLLU PANO KİLİDİ 175 (Metal)	SWING HANDLE 175 (Metal)
KI09	**24**	KOLLU PANO KİLİDİ 09 (Basmalı - Metal)	SWING HANDLE 09 (Push - Metal)
KI71	**25**	KOLLU PANO KİLİDİ 71	SWING HANDLE 71
KI55	**26**	KOLLU PANO KİLİDİ 55 (Asma Kilit Hamilli - Metal)	SWING HANDLE 55 (For Pad Lock - Metal)
KI129	**27**	KOLLU PANO KİLİDİ 129 (Asma Kilit Hamilli - Metal)	SWING HANDLE 129 (For Pad Lock - Metal)
KI41	**28**	KOLLU PANO KİLİDİ 41 (Asma Kilit Hamilli - Metal)	SWING HANDLE 41 (For Pad Lock - Metal)
KI73	**29**	KOLLU PANO KİLİDİ 73 (Asma Kilit Hamilli)	SWING HANDLE 73 (For Padlock)
KI02	**30**	KOLLU PANO KİLİDİ 02	SWING HANDLE 02
KI28	**31**	KOLLU PANO KİLİDİ 28	SWING HANDLE 28
KI62	**32**	KOLLU PANO KİLİDİ 62	SWING HANDLE 62
KI12	**33**	KOLLU PANO KİLİDİ 12 (Asma Kilit Hamilli)	SWING HANDLE 12 (For Padlock)
KI30	**34**	KOLLU PANO KİLİDİ 30 (Asma Kilit Hamilli)	SWING HANDLE 30 (For Pad Lock)
KI64	**35**	KOLLU PANO KİLİDİ 64 (Asma Kilit Hamilli)	SWING HANDLE 64 (For Pad Lock)
KI22	**36**	KOLLU PANO KİLİDİ 22 (Metal Kollu)	SWING HANDLE 22 (Metal Handle)
KI26	**37**	KOLLU PANO KİLİDİ 26 (Metal Kollu)	SWING HANDLE 26 (Metal Handle)
KI228	**38**	KOLLU PANO KİLİDİ 228 (Metal Kollu)	SWING HANDLE 228 (Metal Handle)
KI76	**39**	KOLLU PANO KİLİDİ 76	SWING HANDLE 76
KI44	**40**	KOLLU PANO KİLİDİ 44	SWING HANDLE 44
KI06	**41**	KOLLU PANO KİLİDİ 06 (Basmalı - Metal Kollu)	SWING HANDLE 06 (Push - Metal Handle)
KI16.23	**42**	KOLLU PANO KİLİDİ 16 (Basmalı - Metal Kollu)	SWING HANDLE 16 (Push - Metal Handle)
KI18.23	**43**	KOLLU PANO KİLİDİ 18 (Asma Kilitli - Basmalı - Metal)	SWING HANDLE 18 (For Pad Lock - Push - Metal)
KI36	**44**	KOLLU PANO KİLİDİ 36 (Asma Kilit Hamilli - Metal Kollu)	SWING HANDLE 36 (For Pad Lock - Metal Handle)
KI230	**45**	KOLLU PANO KİLİDİ 230 (Asma Kilit Hamilli - Metal)	SWING HANDLE 230 (For Pad Lock - Metal)
KI128	**46**	KOLLU PANO KİLİDİ 128 (Asma Kilit Hamilli - Metal Kollu)	SWING HANDLE 128 (For Pad Lock - Metal Handle)
KI32	**47**	KOLLU PANO KİLİDİ 32 (Metal)	SWING HANDLE 32 (Metal)
KI46	**48**	KOLLU PANO KİLİDİ 46 (Metal)	SWING HANDLE 46 (Metal)
KI176	**49**	KOLLU PANO KİLİDİ 176 (Metal)	SWING HANDLE 176 (Metal)
KI72	**50**	KOLLU PANO KİLİDİ 72 (Metal)	SWING HANDLE 72 (Metal)
KI56	**51**	KOLLU PANO KİLİDİ 56 (Asma Kilit Hamilli - Metal)	SWING HANDLE 56 (For Pad Lock - Metal)
KI130	**52**	KOLLU PANO KİLİDİ 130 (Asma Kilit Hamilli - Metal)	SWING HANDLE 130 (For Pad Lock - Metal)
KI42	**53**	KOLLU PANO KİLİDİ 42 (Asma Kilit Hamilli - Metal)	SWING HANDLE 42 (For Pad Lock - Metal)
KI74	**54**	KOLLU PANO KİLİDİ 74 (Asma Kilit Hamilli)	SWING HANDLE 74 (For Pad Lock)
KI33	**55**	KAPAK İÇİ İSPANYOLET MEKANİZMALI KİLİT	INTERNAL LOCKING SYSTEM
KI03	**56**	İSPANYOLET SİSTEMLİ PANO KİLİDİ 03	3 POINT LOCK WITH LATCHES SYSTEM 03
KI137	**57**	T KOLLU MEKANİZMALI KİLİT	T HANDLE WITH MECHANISM LOCK
KI138	**58**	L KOLLU MEKANİZMALI KİLİT	L HANDLE WITH MECHANISM LOCK
KI139	**59**	KELEBEK KOLLU MEKANİZMALI KİLİT	WING KNOB WITH MECHANISM LOCK
KK01	**60**	KABİN KİLİDİ 01	CABINET LOCK 01
KK03.DD	**61**	KABİN KİLİDİ 03	CABINET LOCK 03
KK13.DD	**62**	KABİN KİLİDİ 41	CABINET LOCK 41
KT01	**63**	TRAFO KİLİDİ 01	TRANSFORMER LOCK 01
KT02	**64**	TRAFO KİLİDİ 02	TRANSFORMER LOCK 02
ICM01	**65**	İSPANYOLET ÇUBUK 01	ROUND ROD 01
ICM02	**65**	İSPANYOLET ÇUBUK 02	ROUND ROD 02
ICM03	**65**	İSPANYOLET ÇUBUK 03	ROUND ROD 03
ICS01	**66**	İSPANYOLET UCU SİVRİ ÇUBUK 01	ROUND ROD POINTED 01
ICS02	**66**	İSPANYOLET UCU SİVRİ ÇUBUK 02	ROUND ROD POINTED 02
ICM04	**66**	İSPANYOLET ÇUBUK 04 (Eğimli)	ROUND ROD 04 (With Angle)
ICS18	**67**	İSPANYOLET ÇUBUK TRAFO KİLİDİ İÇİN 18	ROUND ROD FOR TRANSFORMER LOCK18
ICT01 - ICT02	**68**	ÇUBUK TUTUCULAR	ROD ADAPTERS
ICY01	**68**	ÇUBUK YATAKLARI	ROUND ROD GUIDES

KOD NO CODE NO	S.NO P.NO	ÜRÜN ADI	PRODUCT NAME
IKL01 - ILK03	69	İSPANYOLET KANCALI LAMA (575) - LAMA KİLİTLEYİCİ	FLAT ROD WITH HOOK (575) - FLAT ROD GUIDE
IPL01	70	İSPANYOLET PİMLİ LAMA (575)	FLAT ROD WITH PINS (575)
IML01	70	İSPANYOLET MAKARALI LAMA	FLAT ROD WITH ROLLERS
ILM01.16	71	İSPANYOLET MAKARALI LAMA 01 (16)	FLAT ROD WITH ROLLERS 01 (16)
ILM01.21	72	İSPANYOLET MAKARALI LAMA 01 (21)	FLAT ROD WITH ROLLERS 01 (21)
ILM11	73	İSPANYOLET MAKARALI LAMA 11	FLAT ROD WITH ROLLERS 11
ILY01-02-03	74	LAMA YATAKLARI	FLAT ROD GUIDES
ILK01-02-04-05	75	İSPANYOLET LAMA KİLİTLEYİCİLERİ	DUAL ROLLER CATCHERS
KYDD.5	76	YAYLI PANO KİLİDİ (Paslanmaz)	QUARTER TURN WITH SPRING (Stainless Steel)
MG05	77	GİZLİ PANO MENTEŞESİ (Paslanmaz - Ç. Vidalı)	CONCEALED HINGE (Stainless Steel - Bolt)
MG15	78	GİZLİ PANO MENTEŞESİ (Paslanmaz - Delikli)	CONCEALED HINGE (Stainless Steel - Holes)
MG25	79	GİZLİ PANO MENTEŞESİ (Paslanmaz - Civatalı)	CONCEALED HINGE (Stainless Steel - Bolt)
MG25	80	GİZLİ PANO MENTEŞESİ (Paslanmaz - Delikli)	CONCEALED HINGE (Stainless Steel - Holes)
MY4040	81	YAPRAK MENTEŞE (40*40mm - 4 Delikli - Paslanmaz)	LEAF HINGE (40*40mm - 4 Holes - Stainless Steel)
MY5050	81	YAPRAK MENTEŞE (50*50mm - 4 Delikli - Paslanmaz)	LEAF HINGE (50*50mm - 4 Holes - Stainless Steel)
PM59	82	KAPAK STOPLAMA MAKASI (135 - 202 - 292) - Paslanmaz	COVER STAY (135 - 202 - 292) - Stainless Steel
AP03 / AP13	83	MİNİ ANAHTARLAR	MINI KEYS
TA01	83	ANAHTAR ASKILIĞI	KEY ACCESSORIES
AP01	84	PLASTİK ANAHTARLAR	PLASTIC KEYS
AP02	84	PLASTİK ANAHTARLAR	PLASTIC KEYS
AP04	84	PLASTİK ANAHTARLAR	PLASTIC KEYS
AP01	85	METAL ANAHTARLAR	METAL KEYS
AP01.99	85	KOMBİNE ANAHTAR	COMBINED KEY
AP05	86	BÜYÜK METAL ANAHTARLAR	BIG METAL KEYS
KM57	87	MİNİ SİLİNDİRLİ MANDALLI KİLİT	MINI CAM LOCK WITH CYLINDER
KM57.K	88	MİNİ SİLİNDİRLİ MANDALLI KİLİT - SEGMANLI	MINI CAM LOCK WITH CYLINDER - WITH CLIPS
KM01-KM11	89	SİLİNDİRLİ MANDALLI KİLİT (180°-90°)	CAM LOCK WITH CYLINDER (180°-90°)
KM19-KM21	90	SİLİNDİRLİ MANDALLI KİLİT (90°)	CAM LOCK WITH CYLINDER (90°)
KM05	91	SİLİNDİRLİ PANO KİLİDİ	CAM LOCK WITH CYLINDER
KM15	92	PANO KAPAK KİLİDİ (Fişeli - Geçmeli)	QUARTER TURN FOR PANEL (Cylinder - Clips)
KM09	93	SİLİNDİRLİ KELEBEK KİLİT	WING KNOB-CAM LOCK WITH CYLINDER
KM39	94	SİLİNDİRLİ KELEBEK KİLİT 30mm	WING KNOB-CAM LOCK WITH CYLINDER 30mm
KM55	94	SİLİNDİRLİ PANO KİLİDİ 55mm	CAM LOCK WITH CYLINDER 55mm
KM07	95	T KOLLU KİLİT	T HANDLE LOCK
KM08	96	L KOLLU KİLİT	L HANDLE LOCK
KD09	97	YANGIN DOLABI KİLİDİ	DISH HANDLE FOR FIRE CABINET
KP07	98	SIKIŞTIRMALI KİLİT - FİŞESİZ	COMPRESSION LOCK - WITHOUT CYLINDER
KP07	98	SIKIŞTIRMALI KİLİT - FİŞELİ	COMPRESSION LOCK - WITH CYLINDER
KA09	99	ASMA KİLİT HAMİLLİ PANO KİLİDİ	WING KNOB FOR PADLOCK
KA09.K	99	ASMA KİLİT HAMİLLİ PANO KİLİDİ - Metal Klipsli	WING KNOB FOR PADLOCK - Metal Clips
KA39	100	ASMA KİLİT HAMİLLİ PANO KİLİDİ 30mm	WING KNOB FOR PADLOCK 30mm
SP05-SP11	101	KİLİT MONTAJ SACI	LOCK FIXING DEVICE (Steel)
KYP03	102	PANO KAPAK KİLİDİ	QUARTER TURN FOR PANEL
KY30	103	YAYLI PANO KİLİDİ 30mm	QUARTER TURN WITH SPRING 30mm
KY40	103	YAYLI PANO KİLİDİ 40mm	QUARTER TURN WITH SPRING 40mm
KY50	103	YAYLI PANO KİLİDİ 50mm	QUARTER TURN WITH SPRING 50mm
KY60	103	YAYLI PANO KİLİDİ 60mm	QUARTER TURN WITH SPRING 60mm
KY70	103	YAYLI PANO KİLİDİ 70mm	QUARTER TURN WITH SPRING 70mm
KY30	104	YAYLI PANO KİLİDİ 30mm (Kelebek)	WING KNOB WITH SPRING 30mm
KY40	104	YAYLI PANO KİLİDİ 40mm (Kelebek)	WING KNOB WITH SPRING 40mm
KY50	104	YAYLI PANO KİLİDİ 50mm (Kelebek)	WING KNOB WITH SPRING 50mm
KP02	105	PANO KAPAK KİLİDİ (Geçmeli)	COMPRESSION LATCH FOR PANEL (Clips)
KPDD	106	PANO KAPAK KİLİDİ (Geçmeli)	QUARTER TURN FOR PANEL (Clips)
KY01	107	YAYLI MANDALLI KİLİT	QUARTER TURN WITH SPRING
KYT11	108	YAYLI MANDALLI KİLİT - TİTREŞİMLİ	QUARTER TURN WITH SPRING - FOR VIBRATION
KTDD	109	YAYLI PANO KİLİDİ (Tutamaklı)	QUARTER TURN WITH SPRING
KY4DD	110	YAYLI PANO KİLİDİ (Kare)	QUARTER TURN WITH SPRING (Square)
KY10	111	YAYLI PANO KİLİDİ (Dili Yaylı)	QUARTER TURN WITH SPRINGY CAM
KM10	112	SİLİNDİRLİ YAYLI PANO KİLİDİ (Dili Yaylı)	CYLINDER QUARTER TURN WITH SPRINGY CAM
KYDD	113	YAYLI PANO KİLİDİ	QUARTER TURN WITH SPRING
KYDD.K	114	YAYLI PANO KİLİDİ (Metal Klipsli)	QUARTER TURN WITH SPRING (Metal Clips)
KY09	115	YAYLI PANO KİLİDİ (Kelebek)	QUARTER TURN WITH SPRING (Wing Knob)
KY09.K	116	YAYLI PANO KİLİDİ (Kelebek - Metal Klipsli)	QUARTER TURN WITH SPRING (Wing Knob - Metal Clips)
KY19	117	YAYLI PANO KİLİDİ (Kelebek)	QUARTER TURN WITH SPRING (Wing Knob)
KY19.K	118	YAYLI PANO KİLİDİ (Kelebek - Metal Klipsli)	QUARTER TURN WITH SPRING (Wing Knob - Metal Clips)
KY29	119	PAKO TİPİ KİLİT	PACO TYPE LOCK
VPS01	120	PANO PERDE SACI VİDASI	HINGE FOR FRONT BOLT
VP01	120	CİVATA PULU	WASHER
KP01	121	PANO PERDE SACI KİLİDİ	CAPTIVE PANEL LATCH
KP69	122	PANO PERDE SACI KİLİDİ	QUARTER TURN CAPTIVE PANEL LATCH (Wing Knob)
KY6D	123	MİNİ YAYLI PANO KİLİDİ	MINI QUARTER TURN WITH SPRING
KY6D.K	124	MİNİ YAYLI PANO KİLİDİ - Metal Klipsli	MINI QUARTER TURN WITH SPRING - Metal Clips
KY69	125	MİNİ YAYLI PANO KİLİDİ (Kelebek)	MINI QUARTER TURN WITH SPRING (Wing Knob)
KY69.K	126	MİNİ YAYLI PANO KİLİDİ (Kelebek Metal Klipsli)	MINI QUARTER TURN WITH SPRING (Wing Knob - Metal Clips)
KS01	127	SÜRGÜ KİLİT 01	SLINDING LOCK 01
KS02	128	SÜRGÜ KİLİT 02	SLINDING LOCK 02

PASLANMAZ STAINLESS STEEL

KOD NO CODE NO	S.NO P.NO	ÜRÜN ADI	PRODUCT NAME
MC50	129	CAM MENTEŞESİ	HINGE FOR GLASS
MG01-MG11	130	PANO PERDE SACI MENTEŞESİ	HINGE FOR FRONT PANEL
MG44	131	GİZLİ PANO MENTEŞESİ (Zamak)	CONCEALED HINGE (Zamak)
MG03	132	GİZLİ PANO MENTEŞESİ (Zamak)	CONCEALED HINGE (Zamak)
MG04	132	GİZLİ PANO MENTEŞESİ (Zamak)	CONCEALED HINGE (Zamak)
MG24	133	GİZLİ PANO MENTEŞESİ (Zamak)	CONCEALED HINGE (Zamak)
MG54	134	GİZLİ PANO MENTEŞESİ (Zamak)	CONCEALED HINGE (Zamak)
MG14	135	GİZLİ PANO MENTEŞESİ (Zamak)	CONCEALED HINGE (Zamak)
MG35	136	GİZLİ PANO MENTEŞESİ (Sac - Delikli)	CONCEALED HINGE (Steel - Holes)
MG05	137	GİZLİ PANO MENTEŞESİ (Sac - Delikli)	CONCEALED HINGE (Steel - Holes)
MG05	138	GİZLİ PANO MENTEŞESİ (Sac - Civatalı)	CONCEALED HINGE (Steel - Bolt)
MG15	139	GİZLİ PANO MENTEŞESİ (Sac - Delikli)	CONCEALED HINGE (Steel - Holes)
MG15	140	GİZLİ PANO MENTEŞESİ (Sac - Vidalı)	CONCEALED HINGE (Steel - With Bolt)
MG25	141	GİZLİ PANO MENTEŞESİ (Sac - Delikli)	CONCEALED HINGE (Steel - Holes)
MG25	141	GİZLİ PANO MENTEŞESİ (Sac - Civatalı)	CONCEALED HINGE (Steel - Bolt)
MG180	142	GİZLİ PANO MENTEŞESİ - 180°	CONCEALED HINGE - 180°
MG09	143	GİZLİ PANO MENTEŞESİ (Sac)	CONCEALED HINGE (Steel)
MG39	144	GİZLİPANO MENTEŞESİ (Sac)	CONCEALED HINGE (Steel)
MG16	145	GİZLİ PANO MENTEŞESİ (Zamak)	CONCEALED HINGE (Zamak)
MG06	146	GİZLİ PANO MENTEŞESİ (Zamak)	CONCEALED HINGE (Zamak)
MG94	147	GİZLİ TRAFO MENTEŞESİ (Zamak)	CONCEALED TRANSFORMER HINGE (Zamak)
MT09	147	TRAFO MENTEŞESİ (Sac - Delikli)	TRANSFORMER HINGE (Steel - Holes)
MG17	148	GEÇME MENTEŞE (Plastik)	CORNER HINGE (Zamak)
MG07	149	GEÇME PANO MENTEŞESİ (Zamak)	CORNER HINGE (Zamak)
MG07	150	GEÇME PANO MENTEŞESİ (Zamak)	CORNER HINGE (Zamak)
MG08 - MG18	151	GEÇME PANO MENTEŞESİ (Zamak)	CORNER HINGE (Polyemide)
MY4848	152	YAPRAK MENTEŞE (48*48mm - Plastik)	LEAF HINGE (48*48mm - Polyamide)
MY3030	153	YAPRAK MENTEŞE (30*30mm - 4 Delikli)	LEAF HINGE (30*30mm - 4 Holes)
MY3040	154	YAPRAK MENTEŞE (30*40mm - Zamak)	LEAF HINGE (30*40mm - Zamak)
MY4040	155	YAPRAK MENTEŞE (40*40mm - 4 Delikli)	LEAF HINGE (40*40mm - 4 Holes)
MY4040	156	YAPRAK MENTEŞE (40*40mm - Civatalı)	LEAF HINGE (40*40mm - With Bolt)
MY4040	157	YAPRAK MENTEŞE (40*40mm - 1/2 Civatalı)	LEAF HINGE (40*40mm - 1/2 With Bolt)
MY5050	158	YAPRAK MENTEŞE (50*50mm - 4 Delikli)	LEAF HINGE (50*50mm - 4 Holes)
MY5050	159	YAPRAK MENTEŞE (50*50mm - 1/2 Civatalı)	LEAF HINGE (50*50mm - 1/2 With Bolt)
MY5050	160	YAPRAK MENTEŞE (50*50mm - Civatalı)	LEAF HINGE (50*50mm - With Bolt)
MY5063	161	YAPRAK MENTEŞE (50*63mm - 4 Delikli)	LEAF HINGE (50*63mm - 4 Holes)
MY5063	162	YAPRAK MENTEŞE (50*63mm - 4 Civatalı)	LEAF HINGE (50*63mm - 4 With Bolt)
MY5063	163	YAPRAK MENTEŞE (50*63mm - 5 Delikli)	LEAF HINGE (50*63mm - 5 Holes)
MY5076	164	YAPRAK MENTEŞE (50*76mm - 6 Delikli)	LEAF HINGE (50*76mm - 6 Holes)
MY5076	165	YAPRAK MENTEŞE (50*76mm - 4 Delikli)	LEAF HINGE (50*76mm - 4 Holes)
MY5076	166	YAPRAK MENTEŞE (50*76mm - Civatalı)	LEAF HINGE (50*76mm - With Bolt)
MY6060	167	YAPRAK MENTEŞE (60*60mm - 4 Delikli)	LEAF HINGE (60*60mm - 4 Holes)
MY6060	168	YAPRAK MENTEŞE (60*60mm - Civatalı)	LEAF HINGE (60*60mm - With Bolt)
MY6090	169	YAPRAK MENTEŞE (60*90mm - 4 Delikli)	LEAF HINGE (60*90mm - 4 Holes)
MY6090	170	YAPRAK MENTEŞE (60*90mm - Civatalı)	LEAF HINGE (60*90mm - With Bolt)
MY60120	171	YAPRAK MENTEŞE (60*120mm - 4 Delikli)	LEAF HINGE (60*120mm - 4 Holes)
MY60120	172	YAPRAK MENTEŞE (60*120mm - Civatalı)	LEAF HINGE (60*120mm - With Bolt)
MY6076	173	YAPRAK MENTEŞE (60*76mm - Zamak - 6 Delikli)	LEAF HINGE (60*76mm - Zamak - 6 Holes)
MYT5050	174	TORKLU MENTEŞE (50*50mm - Zamak - 4 Delikli)	TORQUE HINGE (50*50mm - Zamak - 4 Holes)
MYT6060	175	TORKLU MENTEŞE (60*60mm - Zamak - 4 Delikli)	TORQUE HINGE (60*60mm - Zamak - 4 Holes)
MY6076	176	YAPRAK MENTEŞE (60*76mm - Sac - 4 Delikli)	LEAF HINGE (60*76mm- Steel - 4 Holes)
MY60106	176	YAPRAK MENTEŞE (60*106mm - Sac - 5 Delikli)	LEAF HINGE (60*106mm- Steel - 5 Holes)
MY60136	176	YAPRAK MENTEŞE (60*136mm - Sac - 6 Delikli)	LEAF HINGE (60*136mm- Steel - 6 Holes)
MY6060	177	YAPRAK MENTEŞE (60*60mm - Sac - 4 Delikli)	LEAF HINGE (60*60mm- Steel - 4 Holes)
MY60135	178	YAPRAK MENTEŞE (60*135mm - Sac - 4 Delikli)	LEAF HINGE (60*135mm- Steel - 4 Holes)
MK20	179	PANO KAPAK MENTEŞESİ (22mm)	HINGE FOR PANEL COVER (22mm)
MK20	180	PANO KAPAK MENTEŞESİ (25mm)	HINGE FOR PANEL COVER (22mm)
MK21	181	PANO KAPAK MENTEŞESİ (22mm)	HINGE FOR PANEL COVER (25mm)
MK21	182	PANO KAPAK MENTEŞESİ (25mm)	HINGE FOR PANEL COVER (25mm)
MK30	183	PANO KAPAK MENTEŞESİ (25mm)	HINGE FOR PANEL COVER (25mm)
MK02	183	PANO KAPAK MENTEŞESİ (Civatalı - 20mm)	HINGE FOR PANEL COVER (With Bolt - 20mm)
MK10	184	PANO KAPAK MENTEŞESİ (Zamak - h:0-3-5-7-10-17-20-25mm)	HINGE FOR PANEL COVER (Zamak - h:0-3-5-7-10-17-20-25mm)
MK16	185	PANO KAPAK MENTEŞESİ (Zamak - h:0-3-5-7-10-17-20-25mm)	HINGE FOR PANEL COVER (Zamak - h:0-3-5-7-10-17-20-25mm)
MK16	186	PANO KAPAK MENTEŞESİ (Zamak - h:0-3-5-7-10-17-20-25mm)	HINGE FOR PANEL COVER (Zamak - h:0-3-5-7-10-17-20-25mm)
MK43	187	PANO KAPAK MENTEŞESİ (Zamak)	HINGE FOR PANEL COVER (Zamak)
MK63	188	PANO KAPAK MENTEŞESİ (Zamak)	HINGE FOR PANEL COVER (Zamak)
MP01	189	10mm PANO MENTEŞESİ (Pirinç)	10mm PANEL HINGE (Brass)
MP02	189	12mm PANO MENTEŞESİ (Pirinç)	12mm PANEL HINGE (Brass)
MP03	190	12mm BAĞLANTILI PANO MENTEŞESİ (Pirinç)	12mm PANEL HINGE (Brass)
MP04	190	16mm BAĞLANTILI PANO MENTEŞESİ (Pirinç)	16mm PANEL HINGE (Brass)
MP23	191	PANO KAPAK MENTEŞESİ (Pirinç)	HINGE FOR PANEL COVER (Brass)
MP33	191	PANO KAPAK MENTEŞESİ (Pirinç)	HINGE FOR PANEL COVER (Brass)
MM30	192	YAYLI MİL MENTEŞE (10mm)	HINGE WITH SPRING (10mm)
MM35	192	YAYLI MİL MENTEŞE (10mm)	HINGE WITH SPRING (10mm)

KOD NO CODE NO	S.NO P.NO	ÜRÜN ADI	PRODUCT NAME
MM02	**193**	YAYLI GİZLİ MENTEŞE (Sac)	CONCEALED HINGE WITH SPRING (Steel)
MM12	**193**	YAYLI GİZLİ MENTEŞE (Sac)	CONCEALED HINGE WITH SPRING (Steel)
MM04-MM14	**194**	YAYLI MİL MENTEŞE (Zamak)	HINGE WITH SPRING (Zamak)
MM03	**195**	YAYLI MİL MENTEŞE (Plastik Klipsli)	HINGE WITH SPRING (Clips)
MM13	**196**	YAYLI MİL MENTEŞE (Plastik Klipsli)	HINGE WITH SPRING (Clips)
PM01	**197**	KAPAK STOPLAMA MAKASI (250mm)	COVER STAY (250mm)
PM03	**198**	KAPAK STOPLAMA MAKASI (425mm)	COVER STAY (425mm)
PM09	**199**	KAPAK STOPLAMA MAKASI (135 - 202 - 292)	COVER STAY (135 - 202 - 292)
TK09	**200**	GEÇME KAPAK TUTAMAĞI (Plastik)	COVER PULL (Snap-In,Polyamide)
TK19	**200**	GEÇME KAPAK TUTAMAĞI (Plastik)	COVER PULL (Snap-In,Polyamide)
TK04.K.PLS	**201**	MAKİNA KAPAK KULPU KENAR PLASTİĞİ	PLASTIC CORNER PART FOR COVER HANDLE
TK04.A.PLS	**201**	MAKİNA KAPAK KULPU ARA PLASTİĞİ	PLASTIC MIDDLE PART FOR COVER HANDLE
TK04.B.3000	**201**	MAKİNA KAPAK KULPU BORUSU	COVER HANDLE PIPE
TK01	**202**	MAKİNA KAPAK KULPU (Plastik)	COVER HANDLE (Polyamide)
TK02	**202**	MAKİNA KAPAK KULPU (L:200-300-400-500)	COVER HANDLE (L:200-300-400-500)
TP01 / TP05 / TP19	**203**	KİLİT TUTAMAĞI (Plastik)	HANDLE FOR LOCK (Finger Pull For Lock - Polyamide)
TY01 / TY05	**204**	PANO KİLİT TOZ KAPAĞI (Plastik)	DUST CAP FOR PANEL LOCK (Polyamide)
DT01	**205**	DELİK TIPASI - PLASTİK	PLASTIC PLUG
PC01 / PC02	**206**	PROJE CEBİ (A5 - A4)	DRAWING POCKET (A5 - A4)
HP01	**207**	HAVALANDIRMA PANJURU (125 * 125mm)	VENTILATION SHUTTER (125 * 125mm)
HP02	**208**	HAVALANDIRMA PANJURU (220 * 220mm)	VENTILATION SHUTTER (220 * 220mm)
SC02	**209**	MONOFAZE SAYAÇ CAMI	COUNTER SCREEN (MONOPHASE)
SC03	**210**	TRİFAZE SAYAÇ CAMI	COUNTER SCREEN (TRIPHASE)
TA01	**83**	ANAHTAR ASKILIĞI	KEY ACCESSORIES
BK01	**211**	KÖŞE TAKOZU (11*17mm)	CORNER WEDGE (11 * 17mm)
BK11	**211**	KÖŞE TAKOZU (17*17mm)	CORNER WEDGE (17 * 17mm)
PF01	**212**	PANO FIRÇASI (Alüminyum)	DOOR BOTTOM BRUSHES (Aluminum)
PF03	**212**	PANO FIRÇASI (Plastik)	DOOR BOTTOM BRUSHES (Polyamide)
CG01	**213**	GEÇME U FİTİL	EDGE PROTECTION
CG04	**213**	GEÇME TELLİ HAVALI CONTA	SELF-GRIPPING GASKET
CY01	**214**	POLİETİLEN YAPIŞKANLI CONTA	POLIETILEN SELF-ADHESIVE SPONGE GASKET
CY03	**214**	EPDM YAPIŞKANLI CONTA	EPDM SELF-ADHESIVE GASKET
CY09	**214**	POLİÜRETAN YAPIŞKANLI CONTA	POLYURETHANE SELF-ADHESIVE GASKET

KULLANILAN SİMGELER VE ANLAMLARI
USED ICONS AND MEANINGS

	Plastik Mekanizmalı Plastic Mechanism
	Zamak Mekanizmalı Zamak Mechanism
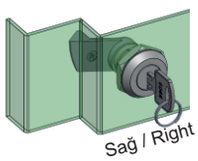	Sağa Açılan Kapak Right Hand Cover
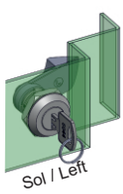	Sola Açılan Kapak Left Hand Cover
.DD	Göbek veya Fişe Kodu (Sayfa2) Cylinders or Drivers Code (Page2)
.CC	Dil Kodu (Sayfa1) Cam Code (Page1)
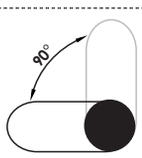	90° Dönme Açısı 90° Rotation Angle
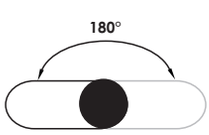	180° Dönme Açısı 180° Rotation Angle
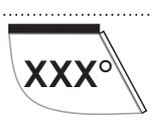	Menteşe Dönme Açısı Hinge Rotation Angle
	Asma Kilit Takılabilir Can be used Padlock
IP65	IP65 Seviyesi Sızdırmazlık Sağlar Provides IP65
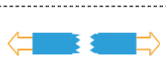	Çekme Testi Sonucu (maksimum) Tensile Test Result (maximum)
Test Standartı / Test Standart: TS EN ISO 6892-1 B (Metod B) ASTM E8/8M	

Hammaddeler / Materials
1: Metal / Metal
5: Paslanmaz Çelik / Stainless Steel
35: Plastik Hammadde / Polyamide

Yüzey Kaplama / Finish
0: Kaplamasız / Uncoated
2: Krom Kaplama / Chrome
5: Siyah Boyalı / Black Coated

Tablo 1
Table 1

Dil Kodu Cam Code	CC	h	L
1005	05	0	25
1006	06	3	24
1008	08	0	31
1010	10	0	73
1016	16	32	45
1019	19	-3	39
1020	20	0	40
1021	21	3	39
1022	22	4	39
1023	23	5	39
1024	24	7	38
1026	26	10	37
1035	35	25	35
1040	40	0	45
1437	37	-7	43
1438	38	-5	44
1439	39	-2	45
1141	41	3	44
1142	42	2	45
1143	43	5	44
1144	44	7	43
1146	46	6	43

Dil Kodu Cam Code	CC	h	L
1055	55	-10	45
1057	57	-7	47
1058	58	-5	48
1059	59	-3	49
1060	60	0	50
1061	61	3	49
1063	63	5	48
1064	64	7	48
1066	66	10	46
1067	67	12	45
1068	68	14	48
1069	69	-3	53

Dil Kodu Cam Code	CC	h	L
1070	70	0	54
1073	73	5	53
1074	74	7	52
1078	78	18	36
1080	80	0	65
1081	81	3	64
1084	84	7	63
1086	86	10	61
1087	87	12	58
1089	89	36	46
1094	94	24	45
1190	1190	0	95
1118	1118	-14	46
1119	1119	-2	50
1169	1169	16	44
1170	1170	18	42

Pano Kilit Dilleri
Panel Locks Cams

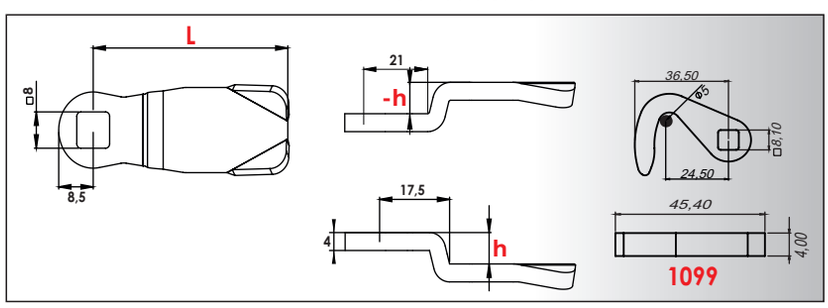

Tablo 2
Table 2

Dil Kodu Cam Code	CC	h	L
1208	1208	0	0
1209	1209	0	0
1210	1210	0	50
1211	1211	3	49
1213	1213	5	49
1214	1214	7	48
1216	1216	10	46
1219	1219	18	48

İspanyolet Diller
Espagnolette Cams

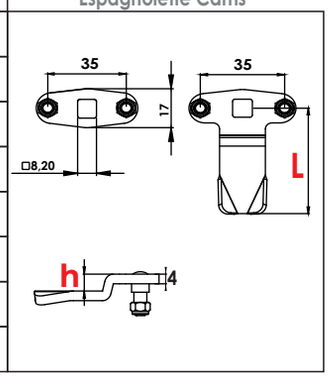

Tablo 3
Table 3

Dil Kodu Cam Code	CC	h	L
1396	1396	4	35
1397	1397	6	35
1398	1398	11	35

Plastik Diller
Polyamide Cams

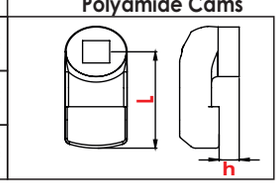

Tablo 5
Table 5

Dil Kodu Cam Code	CC	h	L
1560	1560	0	50
1561	1561	3	49
1563	1563	5	48
1564	1564	7	48
1566	1566	10	46
1567	1567	12	45

Paslanmaz Diller
Stainless Steel Cams

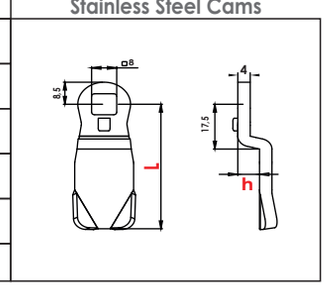

Tablo 6
Table 6

Dil Kodu Cam Code	CC	h	L
2010	10	0	33
2011	11	3	32
2013	13	5	31
2014	14	7	31
2016	16	10	30
2020	20	0	42
2021	21	3	41
2023	23	5	40
2024	24	7	40
2026	26	10	39

KM01 - KM11 - KM21 - KY01 - KP02 Dilleri
KM01 - KM11 - KM21 - KY01 - KP02 Cams

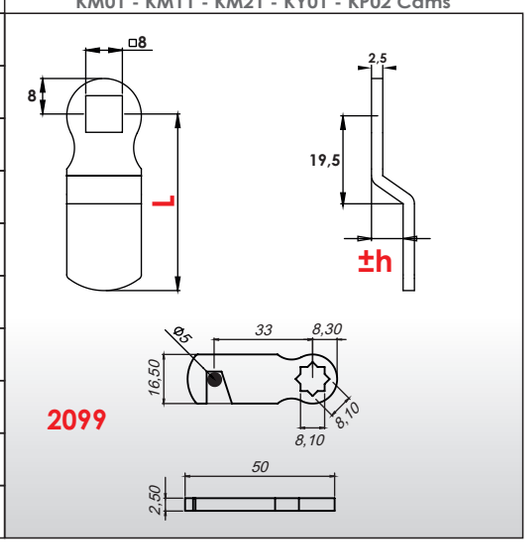

Tablo 7
Table 7

Dil Kodu Cam Code	CC	h	L
3010	10	0	27
3011	11	3	26
3014	14	7	24
3020	20	0	33
3021	21	3	32
3023	23	5	31
3024	24	7	29
3026	26	10	27
3099.L	99.L	0	??

Mini Kilit Dilleri
Mini Lock Cams

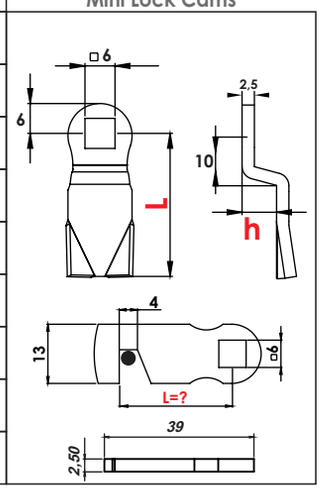

DD — Fişeler / Cylinders

Tablo A / Table A

01		Aynı Şifreli / Keyed Alike
02	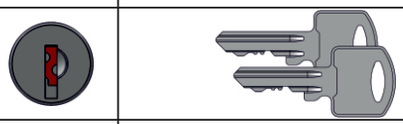	Farklı Şifreli / Keyed Different
31		Aynı Şifreli Toz Kapaklı/ Keyed Alike - Dust Cup
32	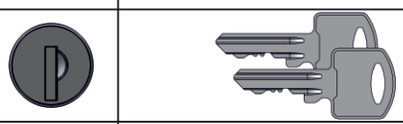	Farklı Şifreli Toz Kapaklı / Keyed Different - Dust Cup
51		Eurokey Şifreli / Keyed Eurokey

DD — Göbekler / Drivers

Tablo B / Table B

13	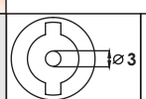		DB 3mm	77	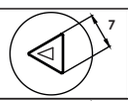		Üçgen 7mm Triangular 7mm
15		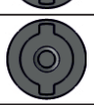	DB 5mm	78	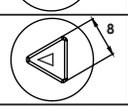	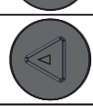	Üçgen 8mm Triangular 8mm
46	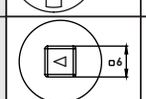	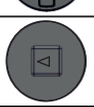	Kare 6mm Square 6mm	79	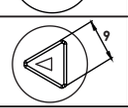	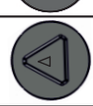	Üçgen 9mm Triangular 9mm
47	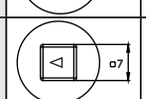	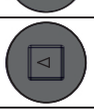	Kare 7mm Square 7mm	52	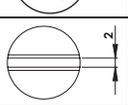	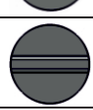	Para Açmaz Slot
48	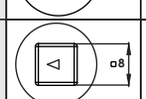	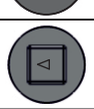	Kare 8mm Square 8mm	58	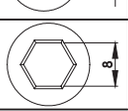	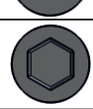	Altıgen 8mm Dişi Hexagon 8mm Female
26	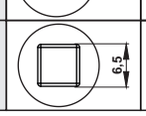	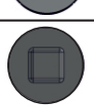	Kare 6,5mm Dişi Square 6,5mm Female	56	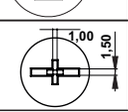	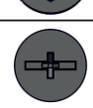	Yıldız Başlı Star

6D — Mini Göbekler / Mini Drivers

Tablo C / Table C

62		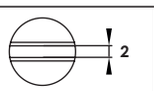	Para Açmaz Slot
63		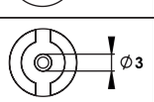	DB 3mm
64			Kare 6mm Square 6mm
67			Üçgen 7mm Triangular 7mm

KI01

IP65

KOLLU PANO KİLİDİ 01
SWING HANDLE 01





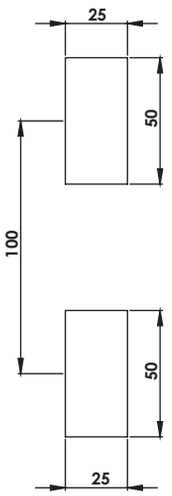

Geçiş Ölçüsü
Cut Out

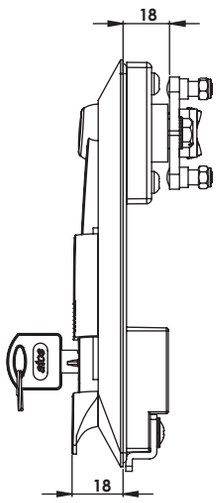

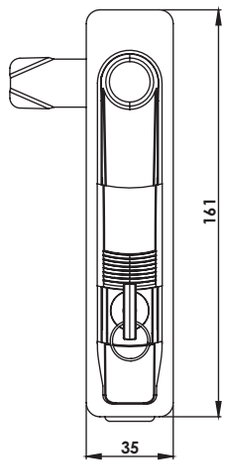

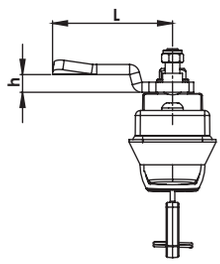

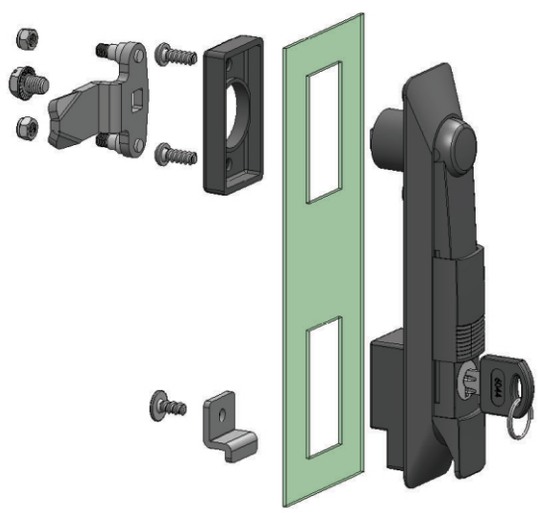

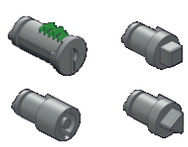

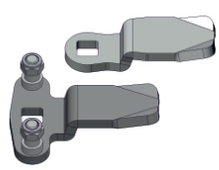

Kullanım Alanları

* Elektrik Panoları
* Makina Kapakları
* Bilgisayar Kabinleri

Malzeme

* Gövde : Polyamide
  DIN-EN ISO 1043-1 PA6 GFR30
* Kol : Polyamide
  DIN-EN ISO 1043-1 PA6 GFR30
* Dil (CC):Çelik veya Plastik
* Conta : Poliüretan

Applications

* Enclosures
* Machinery Covers
* Rack Cabinets

Material

* Body: Polyamide
  DIN-EN ISO 1043-1 PA6 GFR30
* Handle: Polyamide
  DIN-EN ISO 1043-1 PA6 GFR30
* Cam (CC): Steel or PA6
* Seal: Polyurethane

Grup Kodu	Fişe - Göbek Kodu	Dil Kodu	Anahtar
Group Code	Cylinder - Driver Code	Cam Code	Key
KI01	.DD Sayfa: 2 - Tablo: A/B Page: 2 - Table: A/B	.CC Sayfa:1 - Tablo: 1/2/3 Page:1 - Table: 1/2/3	.0
			.1
			.2

KI27

IP65

KOLLU PANO KİLİDİ 27
SWING HANDLE 27

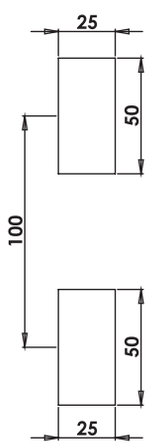

Geçiş Ölçüsü
Cut Out

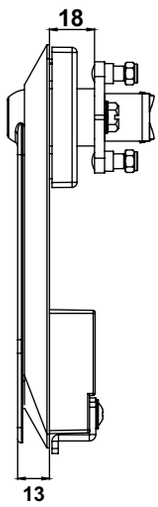

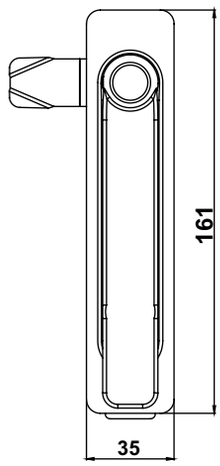

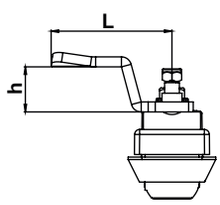





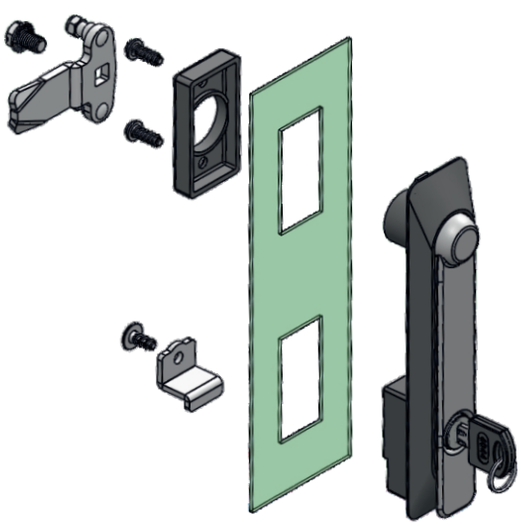

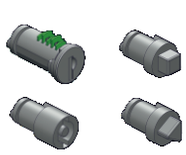

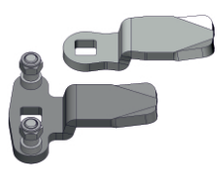

Grup Kodu	Fişe-Göbek Kodu	Dil Kodu	Anahtar
Group Code	Cylinder-Driver Code	Cam Code	Key
KI27	.00 / .DD Fişeler - Göbekler için Sayfa: 2 - Tablo: A/B For cylinders - drivers please check Page: 2 - Table: A/B	.CC Diller için Sayfa:1 - Tablo: 1 /2 /3 For cams please check Page:1 - Table: 1 /2 /3	.0
			.1
			.2
	.00: Fişesiz / Without Cylinder		

Kullanım Alanları
* Elektrik Panoları
* Makina Kapakları
* Bilgisayar Kabinleri

Malzeme
* Gövde: Polyamide
  DIN-EN ISO 1043-1 PA6 GFR30
* Kol : Polyamide
  DIN-EN ISO 1043-1 PA6 GFR30
* Dil (CC):Çelik veya Plastik /
* Conta : PVC

Applications
* Enclosures
* Machinery Covers
* Rack Cabinets

Material
* Body: Polyamide
  DIN-EN ISO 1043-1 PA6 GFR30
* Handle: Polyamide
  DIN-EN ISO 1043-1 PA6 GFR30
* Cam (CC): Steel or PA6
* Seal: PVC

KI07

IP65

KOLLU PANO KİLİDİ 07 (Plastik)
SWING HANDLE 07 (Plastic)





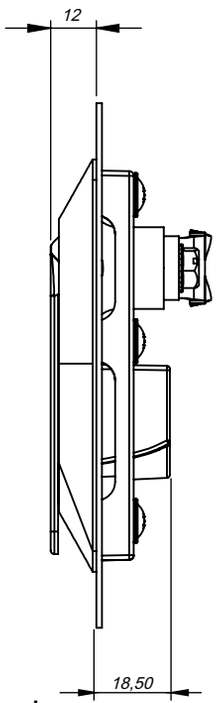

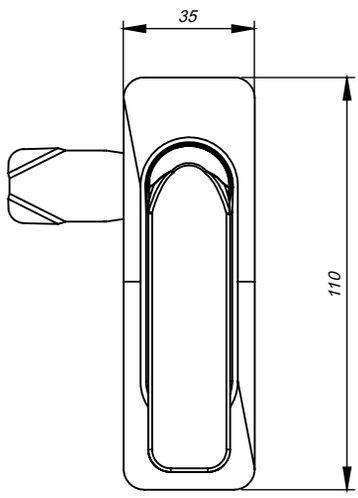

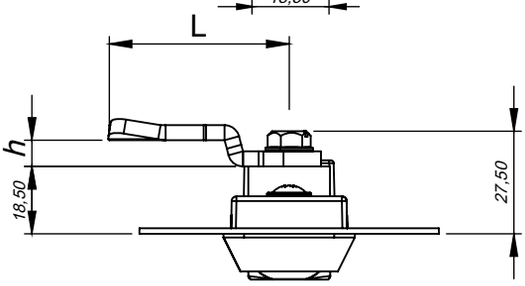

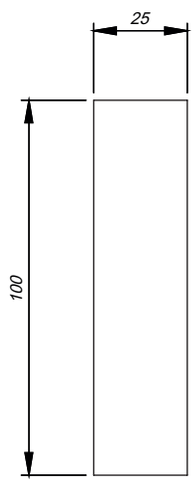

Geçiş Ölçüsü
Cut Out

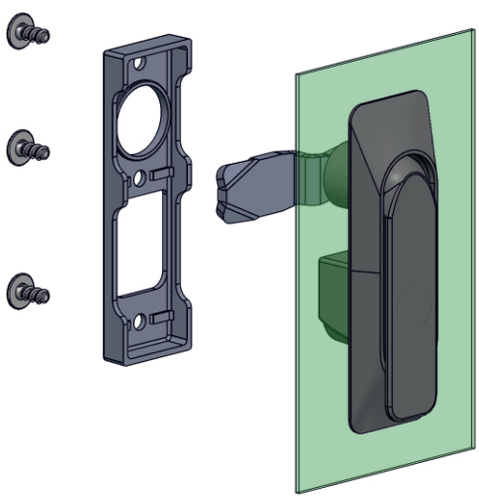

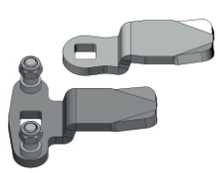

Kullanım Alanları

* Elektrik Panoları
* Bilgisayar Kabinleri
* Makine Kapakları

Malzeme

*Kol ve Gövde: Polyamide
DIN-EN ISO 1043-1 PA6 GFR30
* Dil(CC): :Çelik veya Plastik

Applications

* Enclosures
* Rack Cabinets
* Machinery Covers

Material

* Handle and Body: Polyamide
DIN-EN ISO 1043-1 PA6 GFR30
* Cam (CC): Steel or PA6

Grup Kodu	Fişe Kodu	Dil Kodu
Group Code	Driver Code	Cam Code
KI07	.00 **Fişesiz** **Without Cylinder**	.CC **Diller için Sayfa:1 - Tablo: 1/2/3** For cams please check Page:1 - Table: 1/2/3

KI07

IP65

KOLLU PANO KİLİDİ 07 (Plastik)

SWING HANDLE 07 (Plastic)

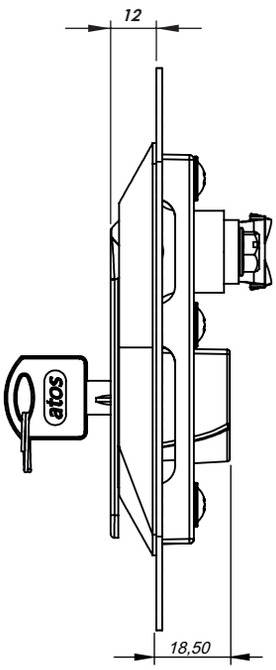

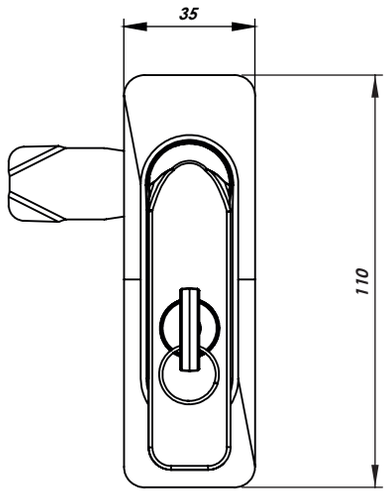





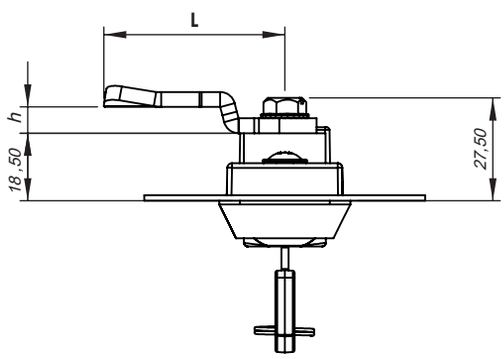

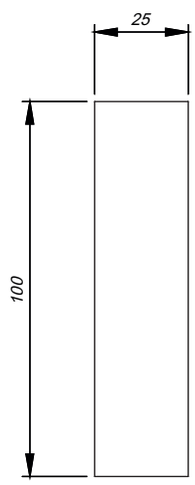

Geçiş Ölçüsü
Cut Out

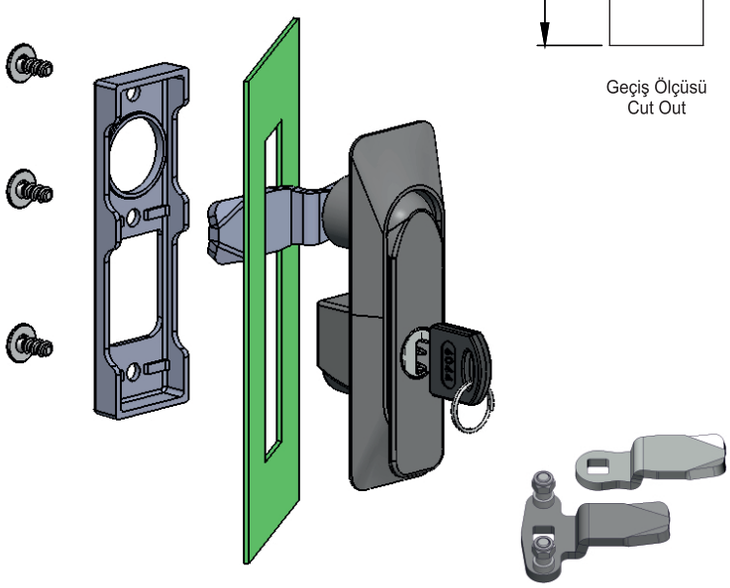

Grup Kodu	Fişe Kodu	Dil Kodu	Anahtar
Group Code	Driver Code	Cam Code	Key
KI07	.DD **Fişe Kodu için Sayfa:2 - Tablo: A** For Driver Code please check Page:2 - Table: A	.CC **Diller için Sayfa:1 - Tablo: 1/2/3** For cams please check Page:1 - Table: 1/2/3	.0 .1 .2

Kullanım Alanları

* Elektrik Panoları
* Bilgisayar Kabinleri
* Makine Kapakları

Malzeme

* Kol ve Gövde: Polyamide
  DIN-EN ISO 1043-1 PA6 GFR30
* Dil(CC): :Çelik veya Plastik

Applications

* Enclosures
* Rack Cabinets
* Machinery Covers

Material

* Handle and Body: Polyamide
  DIN-EN ISO 1043-1 PA6 GFR30
* Cam (CC): Steel or PA6

KI61

IP65

KOLLU PANO KİLİDİ 61
SWING HANDLE 61



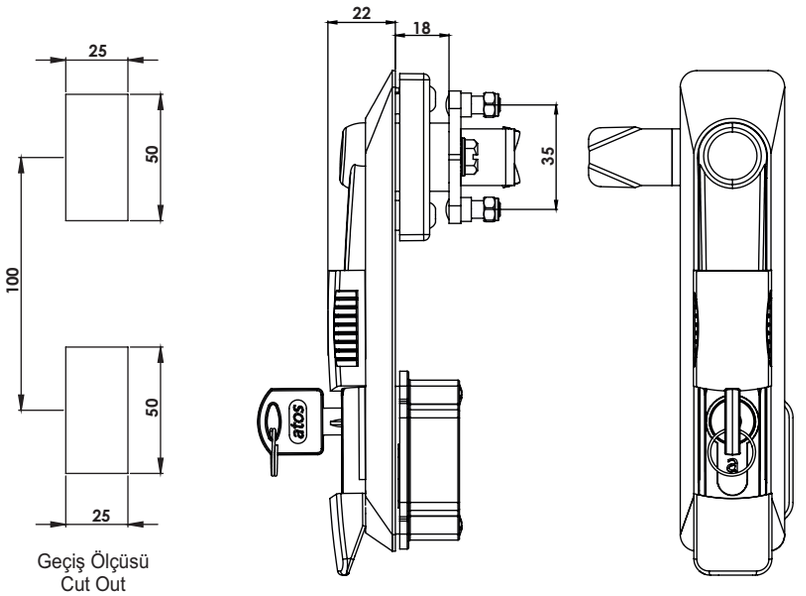

Geçiş Ölçüsü
Cut Out

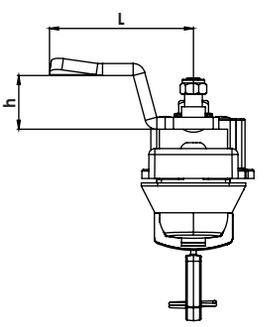

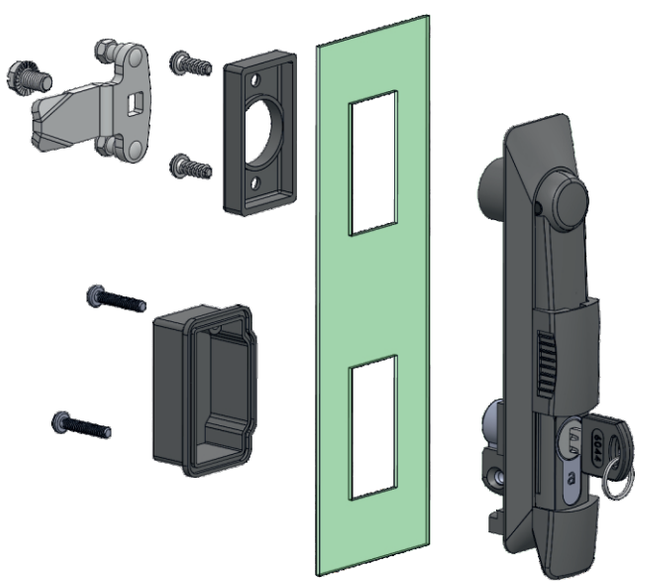

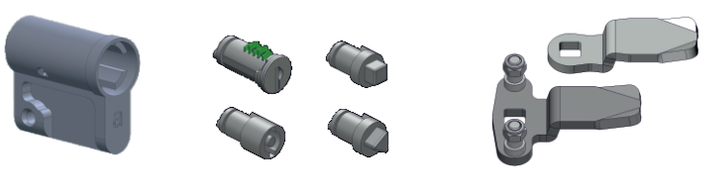

Kullanım Alanları

* Elektrik Panoları
* Makina Kapakları
* Bilgisayar Kabinleri

Malzeme

* Gövde : Polyamide
  DIN-EN ISO 1043-1 PA6 GFR30
* Kol : Polyamide
  DIN-EN ISO 1043-1 PA6 GFR30
* Dil (CC):Çelik veya Plastik
* Conta : Poliüretan
* Barel: 2=Zamak
  DIN-EN 1774-ZnAl4Cu1

Applications

* Enclosures
* Machinery Covers
* Rack Cabinets

Material

* Body: Polyamide
  DIN-EN ISO 1043-1 PA6 GFR30
* Handle: Polyamide
  DIN-EN ISO 1043-1 PA6 GFR30
* Cam (CC): Steel or PA6
* Seal: Polyurethane
* Barrel: 2= Zamak
  DIN-EN 1774-ZnAl4Cu1

Grup Kodu	Barel Kaplama	Fişe - Göbek Kodu	Dil Kodu	Anahtar
Group Code	Barrel Finish	Cylinder - Driver Code	Cam Code	Key
KI61	.2	.DD	.CC	.0
	.5	Fişeler - Göbekler için Sayfa: 2 - Tablo: A/B For cylinders - drivers please check Page: 2 - Table: A/B	Diller için Sayfa:1 - Tablo: 1/2/3 For cams please check Page:1 - Table: 1/2/3	.1
	2: Krom / Chrome			.2
	5: S. Boyalı / Black Coated			

KI11

IP65

KOLLU PANO KİLİDİ 11 (Asma Kilit Hamilli)

SWING HANDLE 11 (For Padlock)

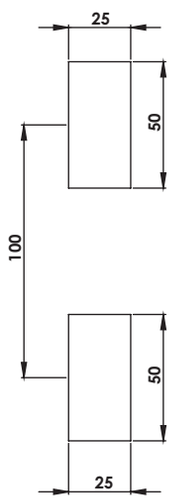

Geçiş Ölçüsü
Cut Out

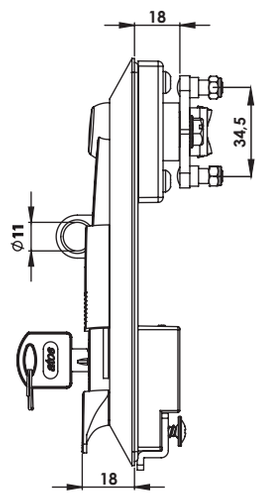

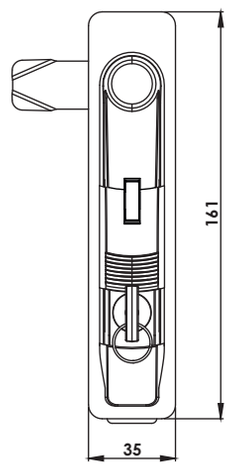

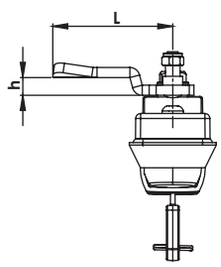

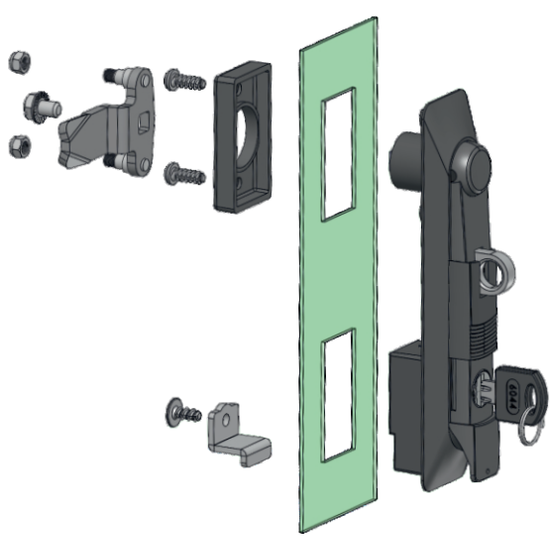

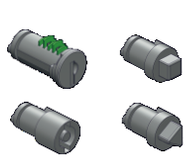

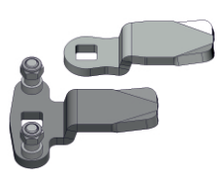

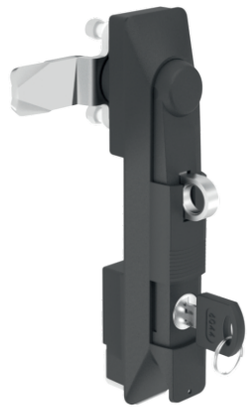



Kullanım Alanları

* Elektrik Panoları
* Makina Kapakları
* Bilgisayar Kabinleri

Malzeme

* Gövde : Polyamide
  DIN-EN ISO 1043-1 PA6 GFR30
* Kol : Polyamide
  DIN-EN ISO 1043-1 PA6 GFR30
* Dil (CC):Çelik veya Plastik
* Conta : Poliüretan
* Asma Kilit Hamili : Zamak
  DIN-EN 1774-ZnAl4Cu1

Applications

* Enclosures
* Machinery Covers
* Rack Cabinets

Material

* Body: Polyamide
  DIN-EN ISO 1043-1 PA6 GFR30
* Handle: Polyamide
  DIN-EN ISO 1043-1 PA6 GFR30
* Cam (CC): Steel or PA6
* Seal: Polyurethane
* Padlock:Zamak DIN-EN 1774-ZnAl4Cu1

Grup Kodu	Fişe - Göbek Kodu	Dil Kodu	Anahtar
Group Code	Cylinder - Driver Code	Cam Code	Key
KI11	.DD Sayfa: 2 - Tablo: A/B Page: 2 - Table: A/B	.CC Sayfa:1 - Tablo: 1/2/3 Page:1 - Table: 1/2/3	.0
			.1
			.2

KI29

IP65

KOLLU PANO KİLİDİ 29 (Asma Kilit Hamilli)

SWING HANDLE 29 (For Padlock)





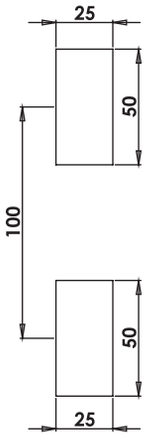

Geçiş Ölçüsü
Cut Out

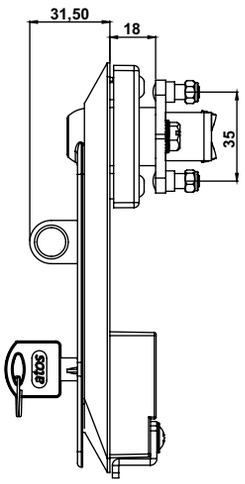

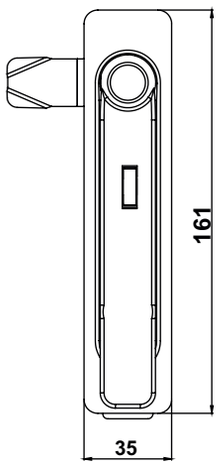

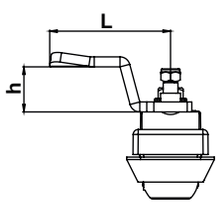



Kullanım Alanları

* Elektrik Panoları
* Makina Kapakları
* Bilgisayar Kabinleri

Malzeme

* Gövde: Polyamide
  DIN-EN ISO 1043-1 PA6 GFR30
* Kol : Polyamide
  DIN-EN ISO 1043-1 PA6 GFR30
* Dil (CC):Çelik veya Plastik /
* Conta : PVC
* Asma Kilit Hamili : Zamak
  DIN-EN 1774-ZnAl4Cu1

Applications

* Enclosures
* Machinery Covers
* Rack Cabinets

Material

* Body: Polyamide
  DIN-EN ISO 1043-1 PA6 GFR30
* Handle: Polyamide
  DIN-EN ISO 1043-1 PA6 GFR30
* Cam (CC): Steel or PA6
* Seal: PVC
* Padlock :Zamak
  DIN-EN 1774-ZnAl4Cu1

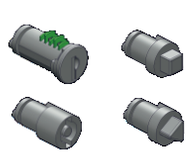

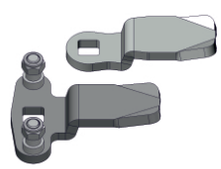

Grup Kodu	Fişe-Göbek Kodu	Dil Kodu	Anahtar
Group Code	Cylinder-Driver Code	Cam Code	Key
KI29	.00 / .DD Fişeler - Göbekler için Sayfa: 2 - Tablo: A/B For cylinders - drivers please check Page: 2 - Table: A/B	.CC Diller için Sayfa:1 - Tablo: 1 /2 /3 For cams please check Page:1 - Table: 1 /2 /3	.0 .1 .2
	.00: Fişesiz / Without Cylinder		

KI63

IP65

KOLLU PANO KİLİDİ 63 (Asma Kilit Hamilli)

SWING HANDLE 63 (For Padlock)

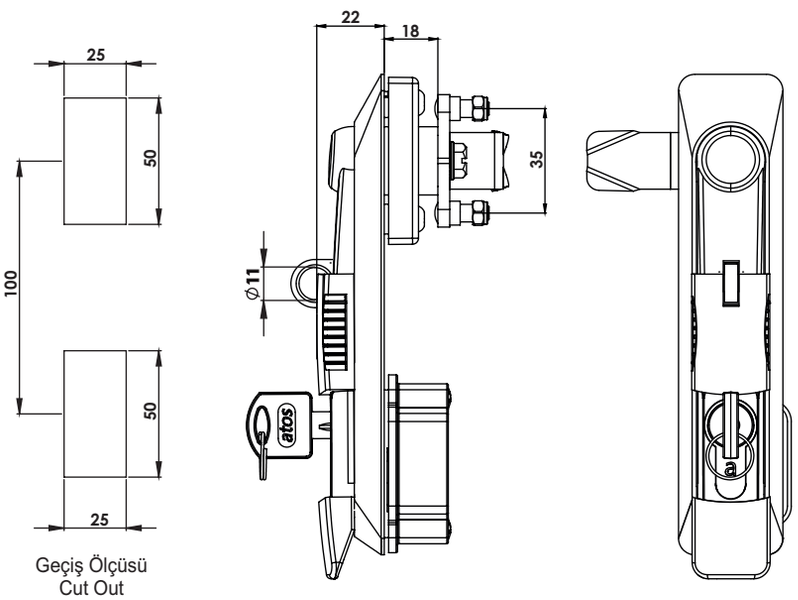

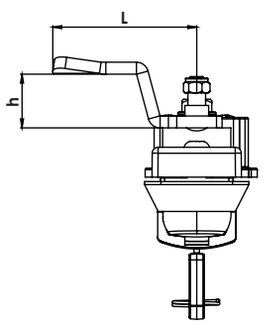



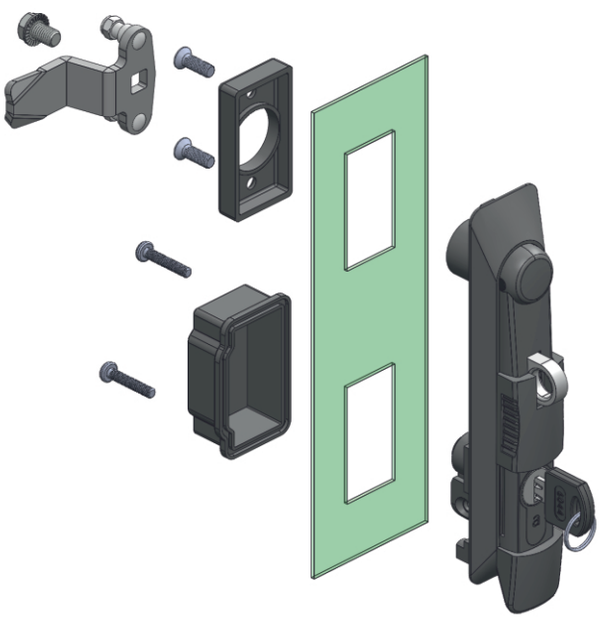

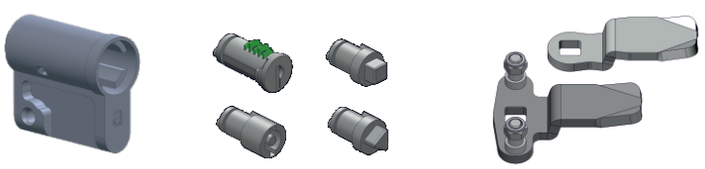

Kullanım Alanları

* Elektrik Panoları
* Makina Kapakları
* Bilgisayar Kabinleri

Malzeme

* Gövde : Polyamide
  DIN-EN ISO 1043-1 PA6 GFR30
* Kol : Polyamide
  DIN-EN ISO 1043-1 PA6 GFR30
* Dil (CC):Çelik veya Plastik
* Conta : Poliüretan
* Asma Kilit Hamili : Zamak
  DIN-EN 1774-ZnAl4Cu1
* Barel: 2=Zamak

Applications

* Enclosures
* Machinery Covers
* Rack Cabinets

Material

* Body: Polyamide
  DIN-EN ISO 1043-1 PA6 GFR30
* Handle: Polyamide
  DIN-EN ISO 1043-1 PA6 GFR30
* Cam (CC): Steel or PA6
* Seal: Polyurethane
* Padlock:Zamak DIN-EN 1774-ZnAl4Cu1
* Barrel: 2= Zamak

Grup Kodu	Barel Kaplama	Fişe - Göbek Kodu	Dil Kodu	Anahtar
Group Code	Barrel Finish	Cylinder - Driver Code	Cam Code	Key
KI63	.2 .5	.DD Fişeler - Göbekler için Sayfa: 2 - Tablo: A/B For cylinders - drivers please check Page: 2 - Table: A/B	.CC Diller için Sayfa:1 - Tablo: 1/2/3 For cams please check Page:1 - Table: 1/2/3	.0 .1 .2
	2: Krom / Chrome 5: S. Boyalı / Black Coated			

KI21

IP65

KOLLU PANO KİLİDİ 21 (Metal Kollu)
SWING HANDLE 21 (Metal Handle)

GÖVDE POLYAMIDE-KOL METAL
BODY POLYAMIDE-HANDLE METAL





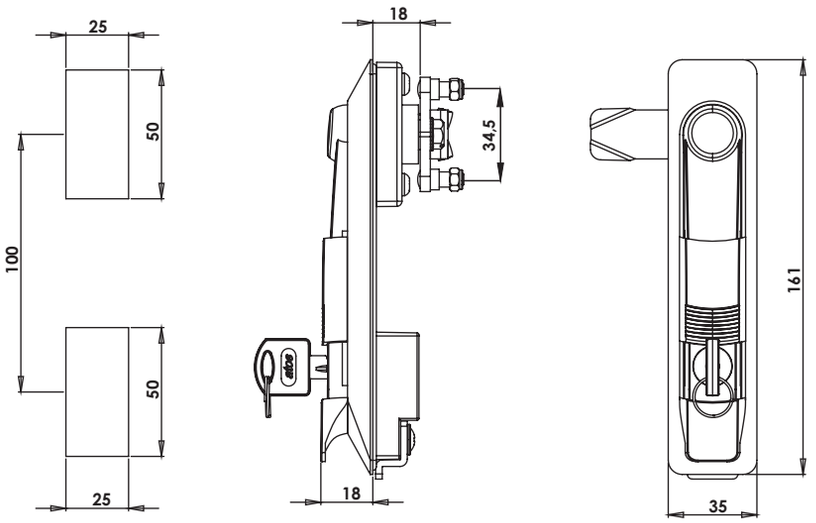

Geçiş Ölçüsü
Cut Out

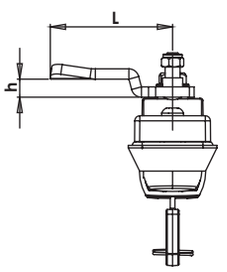

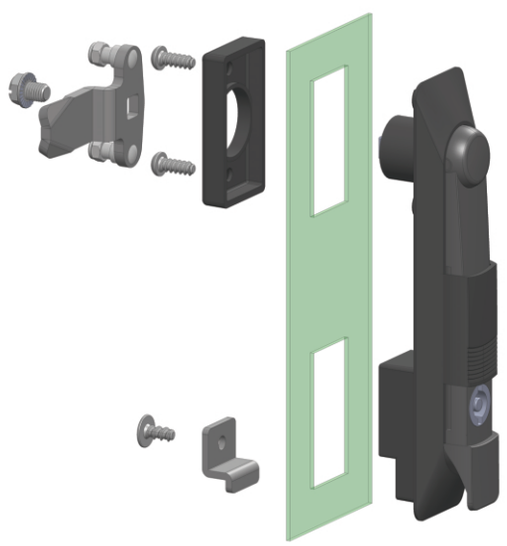

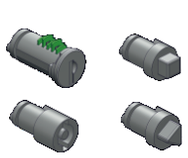

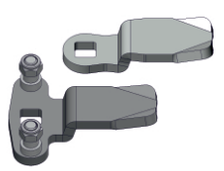

Kullanım Alanları

* Elektrik Panoları
* Makina Kapakları
* Bilgisayar Kabinleri

Malzeme

* Gövde : Polyamide
  DIN-EN ISO 1043-1 PA6 GFR30
* Kol : Zamak
  DIN-EN 1774-ZnAl4Cu1
* Dil (CC):Çelik veya Plastik
* Conta : Poliüretan
* 2: Kaplama: Krom Kapl.
  5: Kaplama: Boyalı

Applications

* Enclosures
* Machinery Covers
* Rack Cabinets

Material

* Body: Polyamide
  DIN-EN ISO 1043-1 PA6 GFR30
* Handle: Zamak
  DIN-EN 1774-ZnAl4Cu1
* Cam (CC): Steel or PA6
* Seal: Polyurethane
* 2: Finish: Chrome Plated
  5: Finish: Black Coated

Grup Kodu	Yüzey Kaplama	Fişe - Göbek Kodu	Dil Kodu	Anahtar
Group Code	Finish	Cylinder - Driver Code	Cam Code	Key
KI21	.2	.DD Fişeler - Göbekler için Sayfa: 2 - Tablo: A/B For cylinders - drivers please check Page: 2 - Table: A/B	.CC Diller için Sayfa:1 - Tablo: 1/2/3 For cams please check Page:1 - Table: 1/2/3	.0
	.5			.1
	2: Krom / Chrome			.2
	5: S. Boyalı / Black Coated			

KI25

IP65

KOLLU PANO KİLİDİ 25 (Metal Kollu)

SWING HANDLE 25 (Metal Handle)

GÖVDE POLYAMIDE-KOL METAL
BODY POLYAMIDE-HANDLE METAL

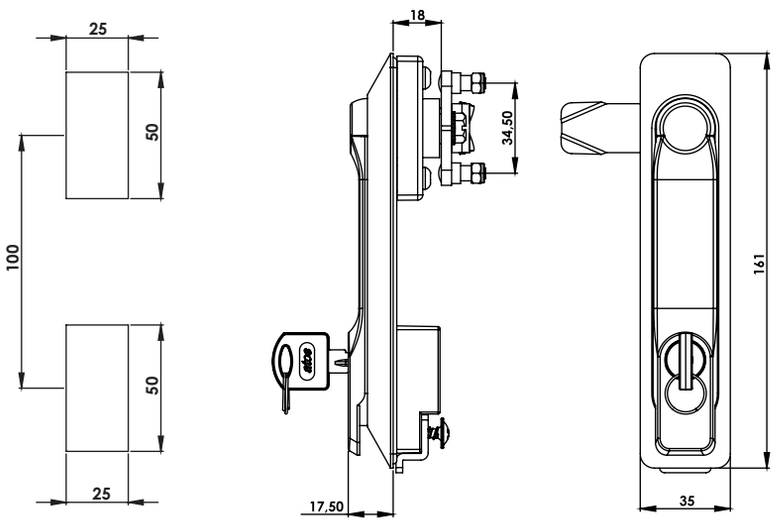

Geçiş Ölçüsü
Cut Out

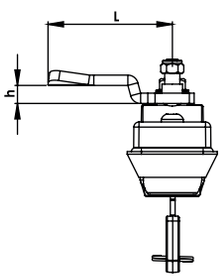

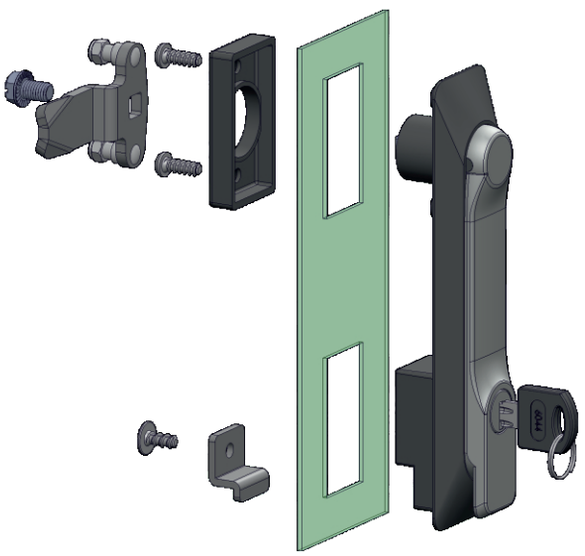

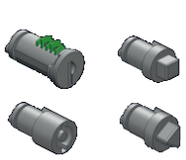

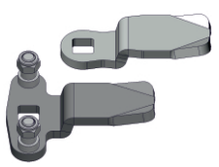





Kullanım Alanları

* Elektrik Panoları
* Makina Kapakları
* Bilgisayar Kabinleri

Malzeme

* Gövde : Polyamide
  DIN-EN ISO 1043-1 PA6 GFR30
* Kol : Zamak
  DIN-EN 1774-ZnAl4Cu1
* Dil (CC):Çelik veya Plastik
* Conta : Poliüretan
* 2: Kaplama: Krom Kapl.
  5: Kaplama: Boyalı

Applications

* Enclosures
* Machinery Covers
* Rack Cabinets

Material

* Body: Polyamide
  DIN-EN ISO 1043-1 PA6 GFR30
* Handle: Zamak
  DIN-EN 1774-ZnAl4Cu1
* Cam (CC): Steel or PA6
* Seal: Polyurethane
* 2: Finish: Chrome Plated
  5: Finish: Black Coated

Grup Kodu	Yüzey Kaplama	Fişe - Göbek Kodu	Dil Kodu	Anahtar
Group Code	Finish	Cylinder - Driver Code	Cam Code	Key
KI25	.2	.DD Fişeler - Göbekler için Sayfa: 2 - Tablo: A/B For cylinders - drivers please check Page: 2 - Table: A/B	.CC Diller için Sayfa:1 - Tablo: 1/2/3 For cams please check Page:1 - Table: 1/2/3	.0
	.5			.1
	2: Krom / Chrome			.2
	5: S. Boyalı / Black Coated			

KI227

IP65

KOLLU PANO KİLİDİ 227 (Metal Kollu)

SWING HANDLE 227(Metal Handle)

GÖVDE POLYAMIDE-KOL METAL
BODY POLYAMIDE-HANDLE METAL





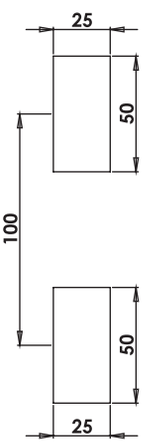

Geçiş Ölçüsü
Cut Out

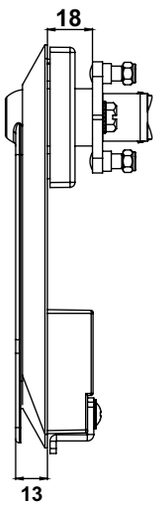

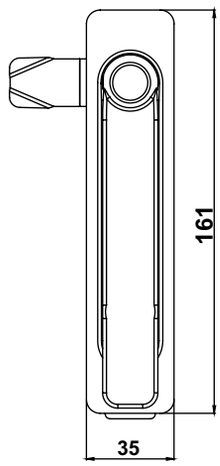

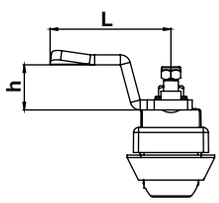

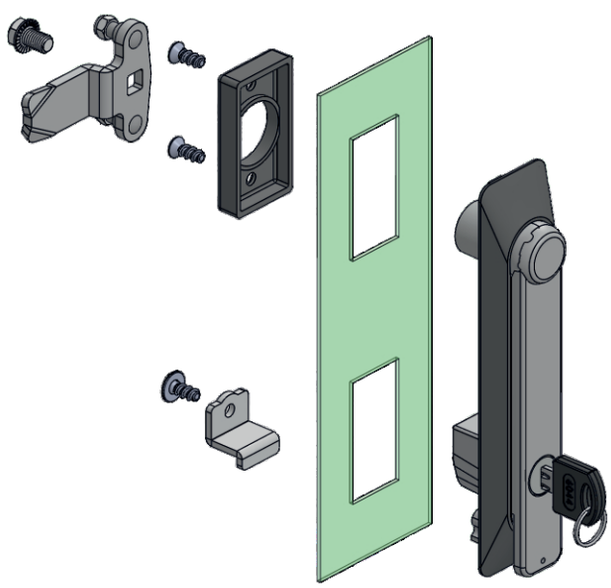

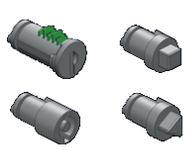

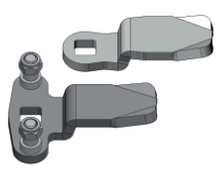

Kullanım Alanları

* Elektrik Panoları
* Makina Kapakları
* Bilgisayar Kabinleri

Malzeme

* Gövde: Polyamide
  DIN-EN ISO 1043-1 PA6 GFR30
* Kol : Zamak
  DIN-EN 1774-ZnAl4Cu1
* Dil (CC):Çelik
* Conta : Poliüretan

Applications

* Enclosures
* Machinery Covers
* Rack Cabinets

Material

* Body: Polyamide
  DIN-EN ISO 1043-1 PA6 GFR30
* Handle: Zamak
  DIN-EN 1774-ZnAl4Cu1
* Cam (CC): Steel
* Seal: Polyurethane

Grup Kodu	Yüzey Kaplama	Fişe-Göbek Kodu	Dil Kodu	Anahtar
Group Code	Finish	Cylinder-Driver Code	Cam Code	Key
KI227	.2 .5	.00 / .DD Fişeler - Göbekler için Sayfa: 2 - Tablo: A/B For cylinders - drivers please check Page: 2 - Table: A/B	.CC Diller için Sayfa:1 - Tablo: 1 /2 /3 For cams please check Page:1 - Table: 1 /2 /3	.0 .1 .2
	2: Krom / Chrome 5: S. Boyalı / Black Coated	.00: Fişesiz / Without Cylinder		.0

KI75

IP65

KOLLU PANO KİLİDİ 75 (Metal Kollu)
SWING HANDLE 75 (Metal Handle)

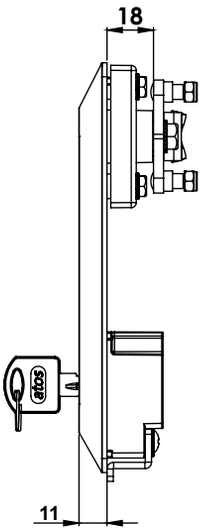

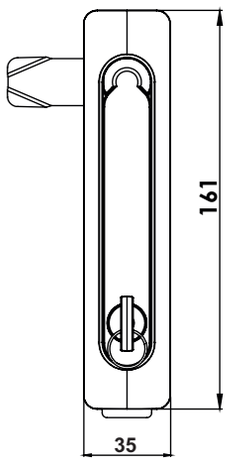

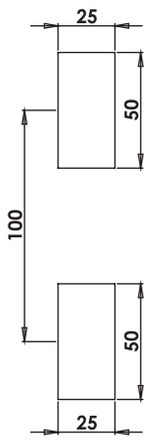

Geçiş Ölçüsü
Cut Out

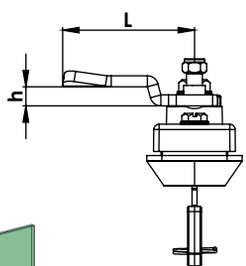





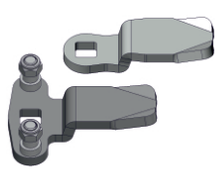





GÖVDE POLYAMİDE-KOL METAL
BODY POLYAMIDE-HANDLE METAL

Grup Kodu	Yüzey Kaplama	Fişe - Göbek Kodu	Dil Kodu	Anahtar
Group Code	Finish	Cylinder - Driver Code	Cam Code	Key
KI75	.2	.DD Fişeler - Göbekler için Sayfa: 2 - Tablo: A For cylinders - drivers please check Page: 2 - Table: A	.CC Diller için Sayfa:1 - Tablo: 1/2/3 For cams please check Page:1 - Table: 1/2/3	.0
	.5			.1
				.2
	2: Krom / Chrome			
	5: S. Boyalı / Black Coated			

Kullanım Alanları

* Elektrik Panoları
* Makina Kapakları
* Bilgisayar Kabinleri

Malzeme

* Gövde : Polyamide
  DIN-EN ISO 1043-1 PA6 GFR30
* Kol : Zamak
  DIN-EN 1774-ZnAl4Cu1
* Dil (CC):Çelik veya Plastik
* Conta : Poliüretan
* 2: Kaplama: Krom Kapl.
  5: Kaplama: Boyalı

Applications

* Enclosures
* Machinery Covers
* Rack Cabinets

Material

* Body: Polyamide
  DIN-EN ISO 1043-1 PA6 GFR30
* Handle: Zamak
  DIN-EN 1774-ZnAl4Cu1
* Cam (CC): Steel or PA6
* Seal: Polyurethane
* 2: Finish: Chrome Plated
  5: Finish: Black Coated

KI05

IP65

KOLLU PANO KİLİDİ 05 (Basmalı - Metal Kollu)

SWING HANDLE 05 (Push - Metal Handle)

GÖVDE POLYAMIDE-KOL METAL
BODY POLYAMIDE-HANDLE METAL





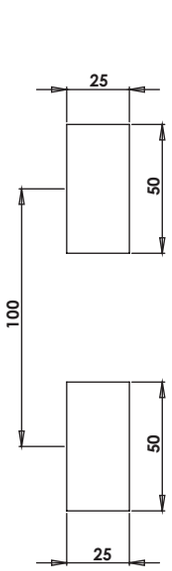

Geçiş Ölçüsü
Cut Out

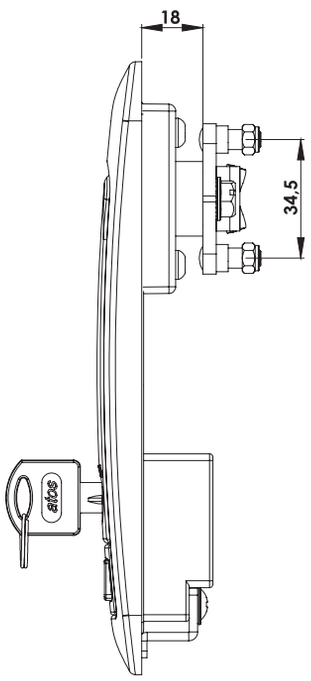

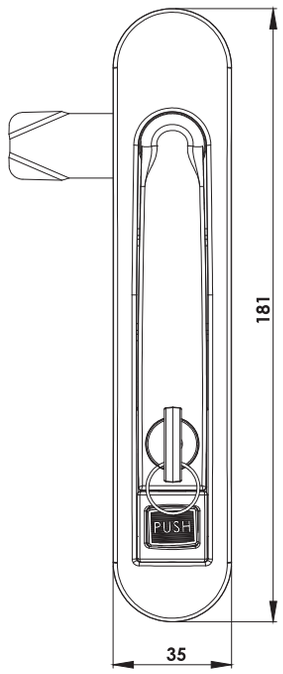

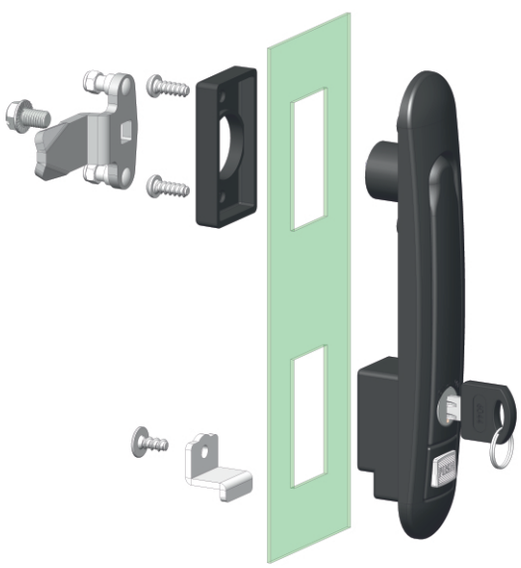

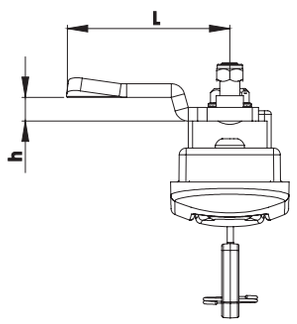

Kullanım Alanları

* Elektrik Panoları
* Makina Kapakları
* Bilgisayar Kabinleri

Malzeme

* Gövde : Polyamide
  DIN-EN ISO 1043-1 PA6 GFR30
* Kol : Zamak
  DIN-EN 1774-ZnAl4Cu1
* Dil (CC):Çelik veya Plastik
* Conta : Poliüretan
* 2: Kaplama: Krom Kapl.
  5: Kaplama: Boyalı

Applications

* Enclosures
* Machinery Covers
* Rack Cabinets

* Body: Polyamide
  DIN-EN ISO 1043-1 PA6 GFR30
* Handle: Zamak
  DIN-EN 1774-ZnAl4Cu1
* Cam (CC): Steel or PA6
* Seal: Polyurethane
* 2: Finish: Chrome Plated
  5: Finish: Black Coated



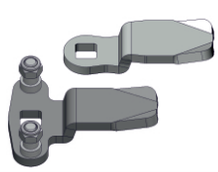

Grup Kodu	Yüzey Kaplama	Fişe Kodu	Dil Kodu	Anahtar
Group Code	Finish	Cylinder Code	Cam Code	Key
KI05	.2	.DD Fişeler için Sayfa: 2 - Tablo: A For cylinders please check Page: 2 - Table: A	.CC Diller için Sayfa:1 - Tablo: 1/2/3 For cams please check Page:1 - Table: 1/2/3	.0
	.5			.1
	2: Krom / Chrome			.2
	5: S. Boyalı / Black Coated			

KI15.23

IP65

KOLLU PANO KİLİDİ 15 (Metal Kollu)

SWING HANDLE 15 (Metal Handle)

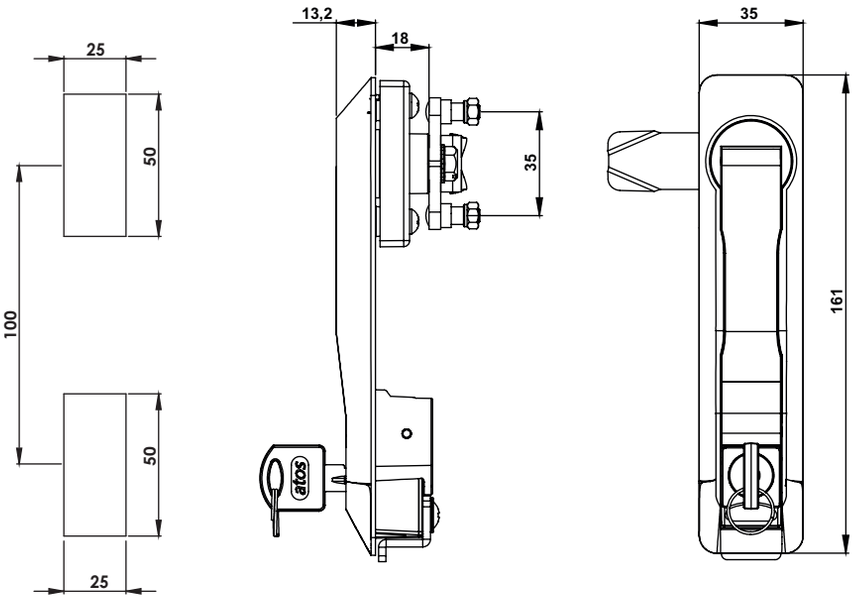

Geçiş Ölçüsü
Cut Out

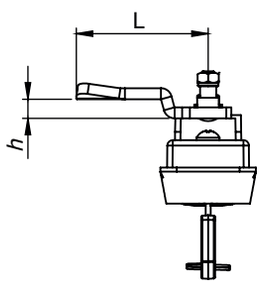

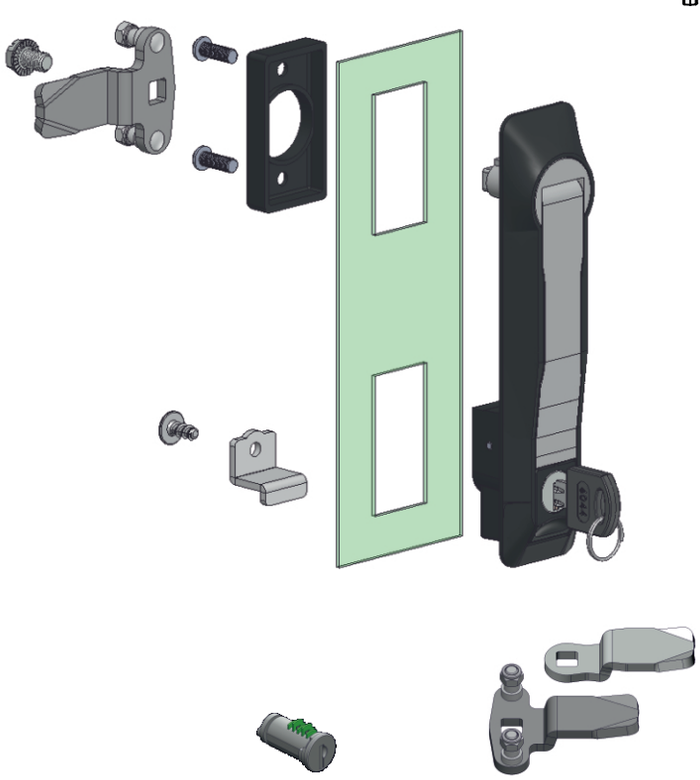





GÖVDE POLYAMİDE-KOL METAL
BODY POLYAMIDE-HANDLE METAL

Grup Kodu	Yüzey Kaplama	Fişe Kodu	Dil Kodu	Anahtar
Group Code	Finish	Cylinder Code	Cam Code	Key
KI15.23	.2	.DD Fişeler için Sayfa: 2 - Tablo: A For cylinders please check Page: 2 - Table: A	.CC Diller için Sayfa:1 - Tablo: 1/2/3 For cams please check Page:1 - Table: 1/2/3	.0
	.5			.1
	2: Krom / Chrome			.2
	5: S. Boyalı / Black Coated			

Kullanım Alanları

* Elektrik Panoları
* Makina Kapakları
* Bilgisayar Kabinleri

Malzeme

* Gövde : Polyamide
  DIN-EN ISO 1043 -1 PA6 GFR30
* Kol : Zamak
  DIN-EN 1774-ZnAl4Cu1
* Dil (CC):Çelik veya Plastik
* Conta : Poliüretan
* 2: Kaplama: Krom Kapl.
  5: Kaplama: Boyalı

Applications

* Enclosures
* Machinery Covers
* Rack Cabinets

Material

* Body: Polyamide
  DIN-EN ISO 1043-1 PA6 GFR30
* Handle: Zamak
  DIN-EN 1774-ZnAl4Cu1
* Cam (CC): Steel or PA6
* Seal: Polyurethane
* 2: Finish: Chrome Plated
  5: Finish: Black Coated

KI17.23

IP65

KOLLU PANO KİLİDİ 17 (Metal Kollu - Asma Kilitli)
SWING HANDLE 17 (Metal Handle - For Pad Lock)

GÖVDE POLYAMIDE-KOL METAL
BODY POLYAMIDE-HANDLE METAL



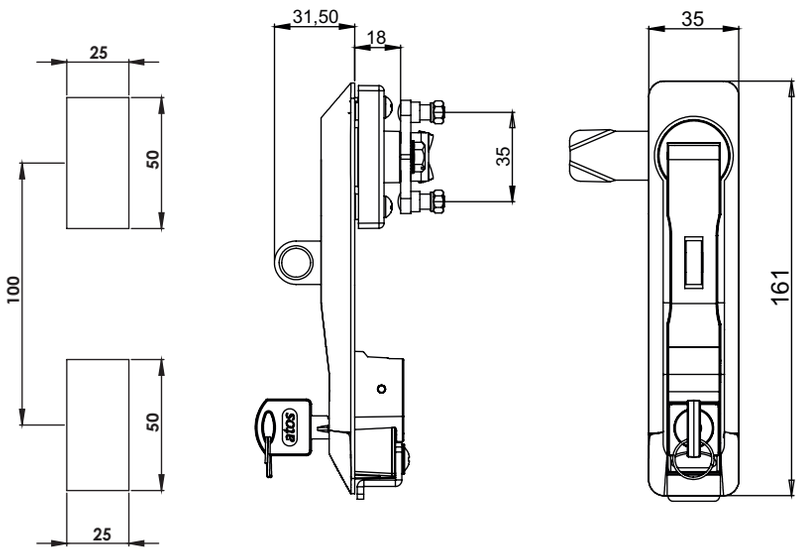

Geçiş Ölçüsü
Cut Out

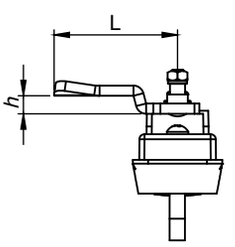

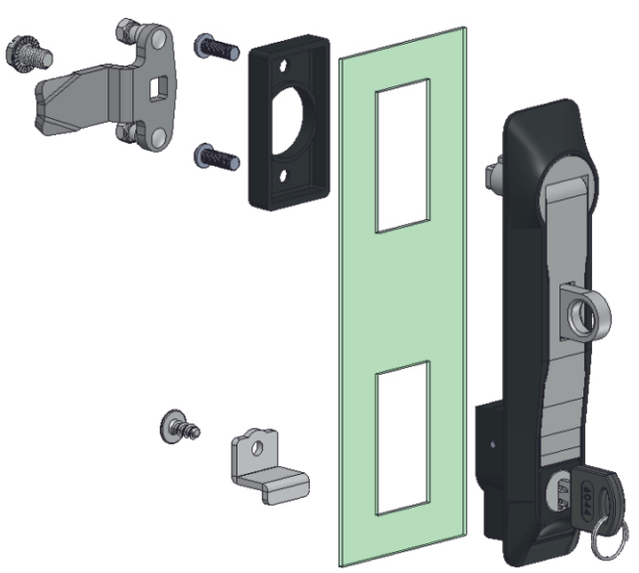



Kullanım Alanları

* Elektrik Panoları
* Makina Kapakları
* Bilgisayar Kabinleri

Malzeme

* Gövde : Polaymide
  DIN-EN ISO 1043-1 PA6 GFR30
* Kol : Zamak
  DIN-EN 1774-ZnAl4Cu1
* Dil (CC):Çelik
* Conta : Poliüretan
* Asma Kilit Hamili : Zamak
  DIN-EN 1774-ZnAl4Cu1
* 2: Kaplama: Krom Kapl.
  5: Kaplama: Boyalı

Applications

* Enclosures
* Machinery Covers
* Rack Cabinets

Material

* Body: Polyamide
  DIN-EN ISO 1043-1 PA6 GFR30
* Handle: Zamak
  DIN-EN 1774-ZnAl4Cu1
* Cam (CC): Steel
* Seal: Polyurethane
* Padlock:Zamak DIN-EN 1774-ZnAl4Cu1
* 2: Finish: Chrome Plated
  5: Finish: Black Coated

Grup Kodu	Yüzey Kaplama	Fişe Kodu	Dil Kodu	Anahtar
Group Code	Finish	Cylinder Code	Cam Code	Key
KI17.23	.2	.DD Fişeler için Sayfa: 2 - Tablo: A For cylinders please check Page: 2 - Table: A	.CC Diller için Sayfa:1 - Tablo: 1/2 For cams please check Page:1 - Table: 1/2	.0
	.5			.1
	2: Krom / Chrome			.2
	5: S. Boyalı / Black Coated			

KI35

IP65

KOLLU PANO KİLİDİ 35 (Asma Kilit Hamilli - Metal Kollu)

SWING HANDLE 35 (For Pad Lock-Metal Handle)





GÖVDE POLYAMİDE-KOL METAL
BODY POLYAMIDE-HANDLE METAL

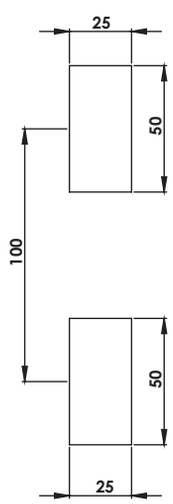

Geçiş Ölçüsü
Cut Out

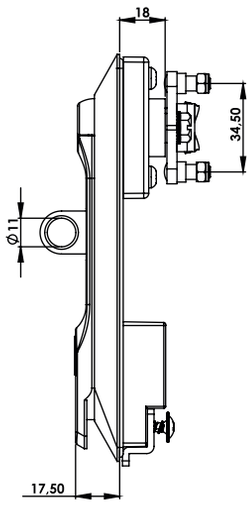

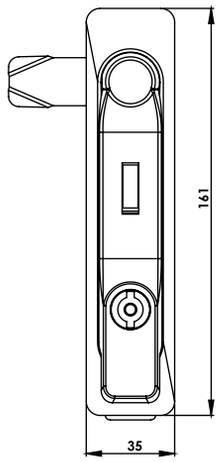

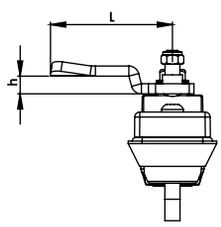

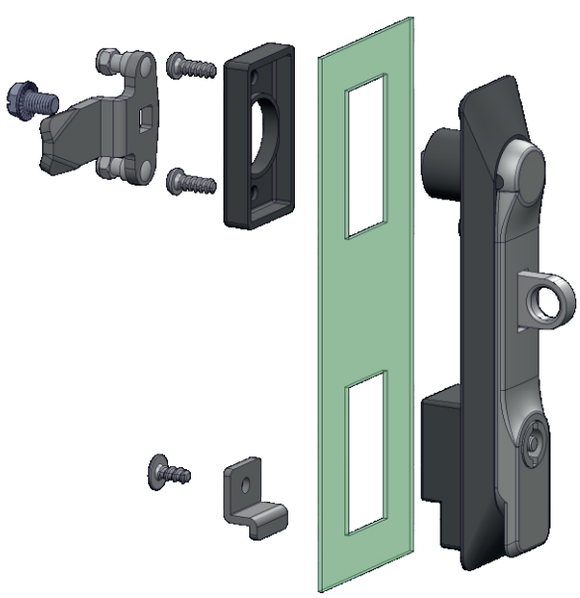

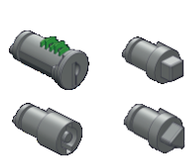

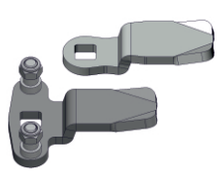

Kullanım Alanları

* Elektrik Panoları
* Makina Kapakları
* Bilgisayar Kabinleri

Malzeme

* Gövde : Polyamide
  DIN-EN ISO 1043-1 PA6 GFR30
* Kol : Zamak
  DIN-EN 1774-ZnAl4Cu1
* Dil (CC):Çelik
* Conta : Poliüretan
* Asma Kilit Hamili : Zamak
  DIN-EN 1774-ZnAl4Cu1
* 2: Kaplama: Krom Kapl.
  5: Kaplama: Boyalı

Applications

* Enclosures
* Machinery Covers
* Rack Cabinets

Material

* Body: Polyamide
  DIN-EN ISO 1043-1 PA6 GFR30
* Handle: Zamak
  DIN-EN 1774-ZnAl4Cu1
* Cam (CC): Steel
* Seal: Polyurethane
* Padlock:Zamak DIN-EN 1774-ZnAl4Cu1
* 2: Finish: Chrome Plated
  5: Finish: Black Coated

Grup Kodu	Yüzey Kaplama	Fişe - Göbek Kodu	Dil Kodu	Anahtar
Group Code	Finish	Cylinder - Driver Code	Cam Code	Key
KI35	.2	.DD Fişeler - Göbekler için Sayfa: 2 - Tablo: A/B For cylinders - drivers please check Page: 2 - Table: A/B	.CC Diller için Sayfa:1 - Tablo: 1/2 For cams please check Page:1 - Table: 1/2	.0
	.5			.1
	2: Krom / Chrome			.2
	5: S. Boyalı / Black Coated			

KI229

IP65

KOLLU PANO KİLİDİ 229 (Metal Kollu - Asma Kilit Hamilli)

SWING HANDLE 229 (Metal Handle - For Padlock)

GÖVDE POLYAMIDE-KOL METAL
BODY POLYAMIDE-HANDLE METAL





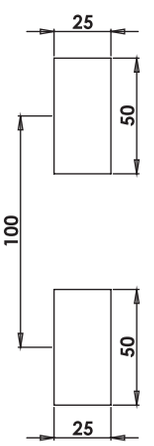

Geçiş Ölçüsü
Cut Out

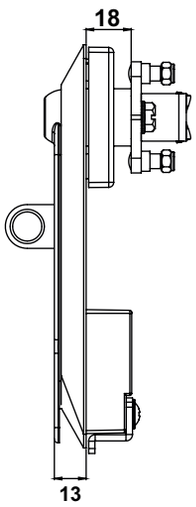

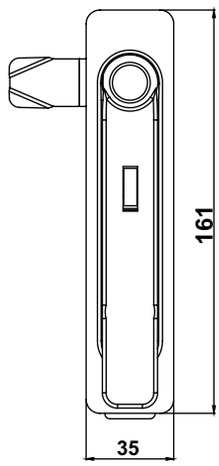

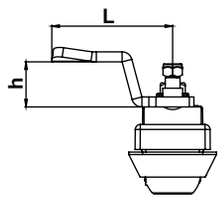

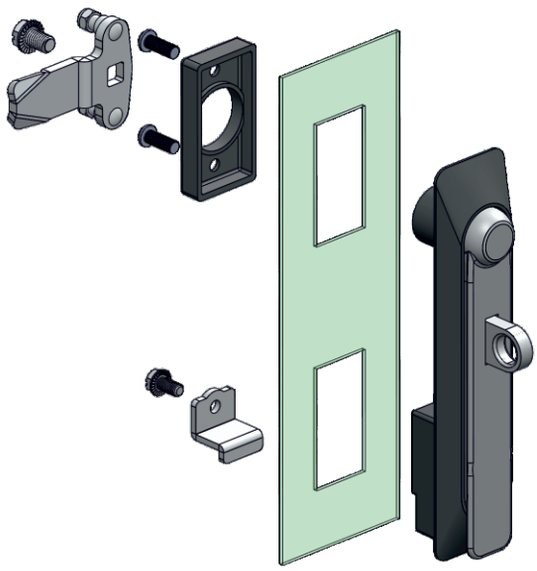

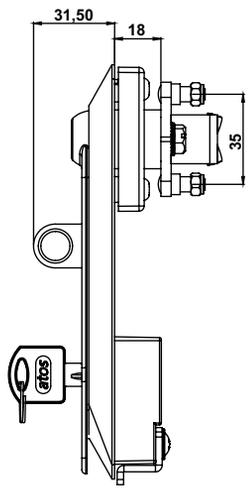

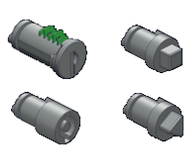

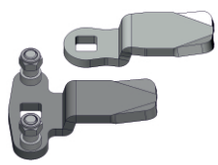

Kullanım Alanları

* Elektrik Panoları
* Makina Kapakları
* Bilgisayar Kabinleri

Malzeme

* Gövde: Polyamide
  DIN-EN ISO 1043-1 PA6 GFR30
* Kol : Zamak
  DIN-EN 1774-ZnAl4Cu1
* Dil (CC):Çelik
* Conta : Poliüretan
* Asma Kilit Hamili : Zamak
  DIN-EN 1774-ZnAl4Cu1

Applications

* Enclosures
* Machinery Covers
* Rack Cabinets

Material

* Body: Polyamide
  DIN-EN ISO 1043-1 PA6 GFR30
* Handle: Zamak
  DIN-EN 1774-ZnAl4Cu1
* Cam (CC): Steel
* Seal: Polyurethane
* Padlock :Zamak
  DIN-EN 1774-ZnAl4Cu1

Grup Kodu	Yüzey Kaplama	Fişe-Göbek Kodu	Dil Kodu	Anahtar
Group Code	Finish	Cylinder-Driver Code	Cam Code	Key
KI229	.2 .5	.00 / .DD Fişeler - Göbekler için Sayfa: 2 - Tablo: A/B For cylinders - drivers please check Page: 2 - Table: A/B	.CC Diller için Sayfa:1 - Tablo: 1 /2 /3 For cams please check Page:1 - Table: 1 /2 /3	.0 .1 .2
	2: Krom / Chrome 5: S. Boyalı / Black Coated	.00: Fişesiz / Without Cylinder		.0

KI127

IP65

KOLLU PANO KİLİDİ 127 (Metal)

SWING HANDLE 127(Metal)

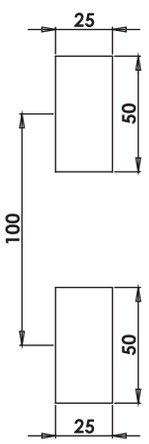

Geçiş Ölçüsü
Cut Out

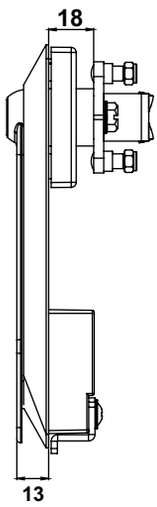

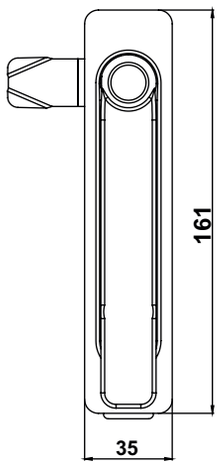

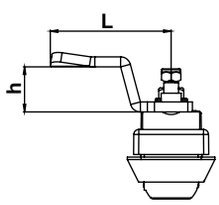

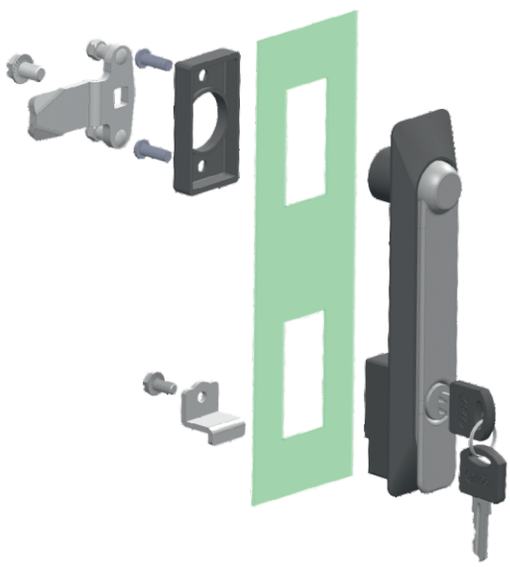

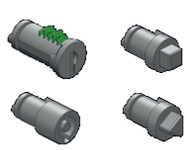

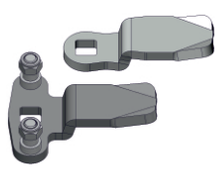







GÖVDE METAL-KOL METAL
BODY METAL-HANDLE METAL

Grup Kodu	Yüzey Kaplama	Fişe-Göbek Kodu	Dil Kodu	Anahtar
Group Code	Finish	Cylinder-Driver Code	Cam Code	Key
KI127	.2	.00 / .DD Fişeler - Göbekler için Sayfa: 2 - Tablo: A/B For cylinders - drivers please check Page: 2 - Table: A/B	.CC Diller için Sayfa:1 - Tablo: 1 /2 /3 For cams please check Page:1 - Table: 1 /2 /3	.0
	.5			.1
				.2
	2: Krom / Chrome 5: S. Boyalı / Black Coated	.00: Fişesiz / Without Cylinder		

Kullanım Alanları

* Elektrik Panoları
* Makina Kapakları
* Bilgisayar Kabinleri

Malzeme

* Gövde: Zamak
  DIN-EN 1774-ZnAl4Cu1
* Kol : Zamak
  DIN-EN 1774-ZnAl4Cu1
* Dil (CC):Çelik
* Conta : Poliüretan

Applications

* Enclosures
* Machinery Covers
* Rack Cabinets

Material

* Body: Zamak
  DIN-EN 1774-ZnAl4Cu1
* Handle: Zamak
  DIN-EN 1774-ZnAl4Cu1
* Cam (CC): Steel
* Seal: Polyurethane

KI31

IP65

KOLLU PANO KİLİDİ 31 (Metal)

SWING HANDLE 31 (Metal)





GÖVDE METAL-KOL METAL
BODY METAL-HANDLE METAL

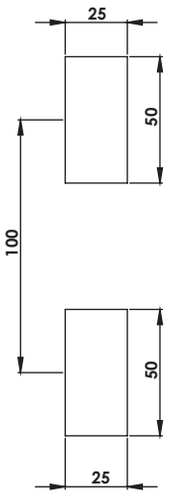

Geçiş Ölçüsü
Cut Out

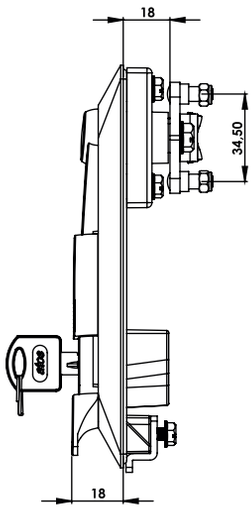

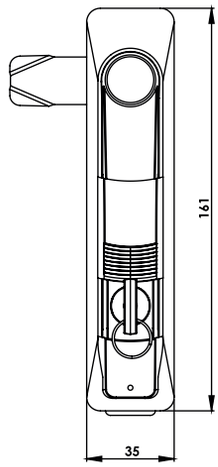

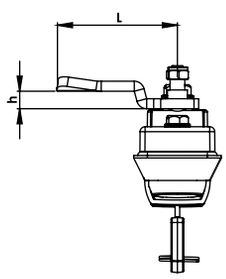

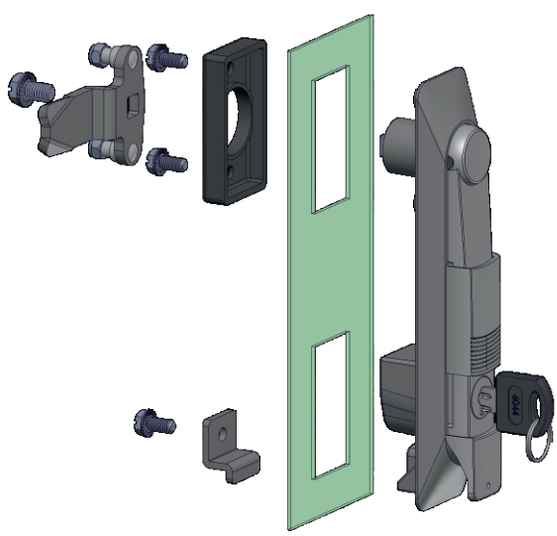

Kullanım Alanları

* Elektrik Panoları
* Makina Kapakları
* Bilgisayar Kabinleri

Malzeme

* Gövde : Zamak
  DIN-EN 1774-ZnAl4Cu1
* Kol : Zamak
  DIN-EN 1774-ZnAl4Cu1
* Dil (CC):Çelik
* Conta : Poliüretan
* 2: Kaplama: Krom Kapl.
  5: Kaplama: Boyalı

Applications

* Enclosures
* Machinery Covers
* Rack Cabinets

Material

* Body: Zamak
  DIN-EN 1774-ZnAl4Cu1
* Handle: Zamak
  DIN-EN 1774-ZnAl4Cu1
* Cam (CC): Steel
* Seal: Polyurethane
* 2: Finish: Chrome Plated
  5: Finish: Black Coated

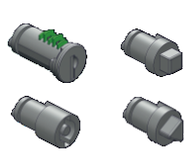

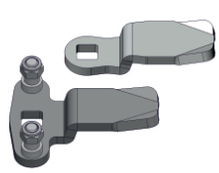

Grup Kodu	Yüzey Kaplama	Fişe - Göbek Kodu	Dil Kodu	Anahtar
Group Code	Finish	Cylinder - Driver Code	Cam Code	Key
KI31	.2	.DD Fişeler - Göbekler için Sayfa: 2 - Tablo: A/B For cylinders - drivers please check Page: 2 - Table: A/B	.CC Diller için Sayfa:1 - Tablo: 1/2 For cams please check Page:1 - Table: 1/2	.0
	.5			.1
	2: Krom / Chrome			.2
	5: S. Boyalı / Black Coated			

KI45

IP65

KOLLU PANO KİLİDİ 45 (Metal)

SWING HANDLE 45 (Metal)

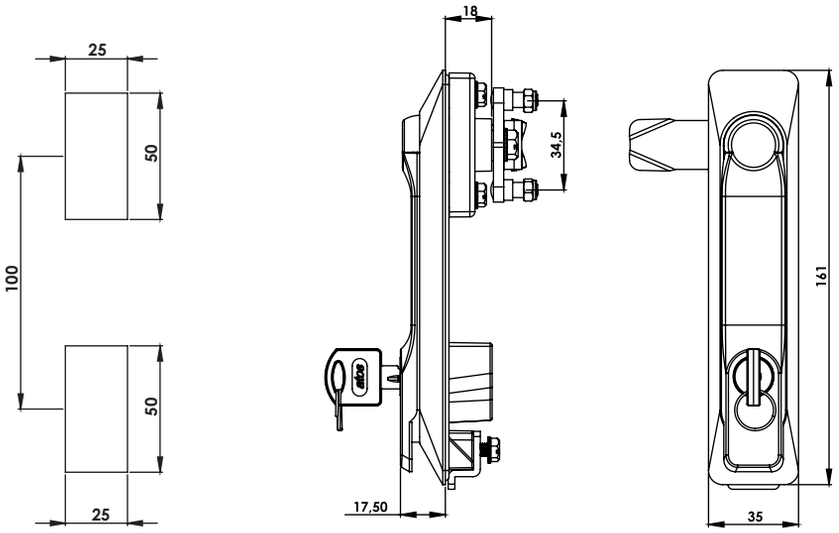

Geçiş Ölçüsü
Cut Out

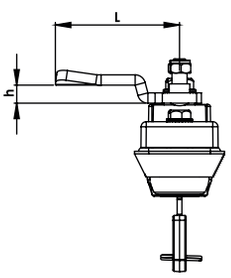

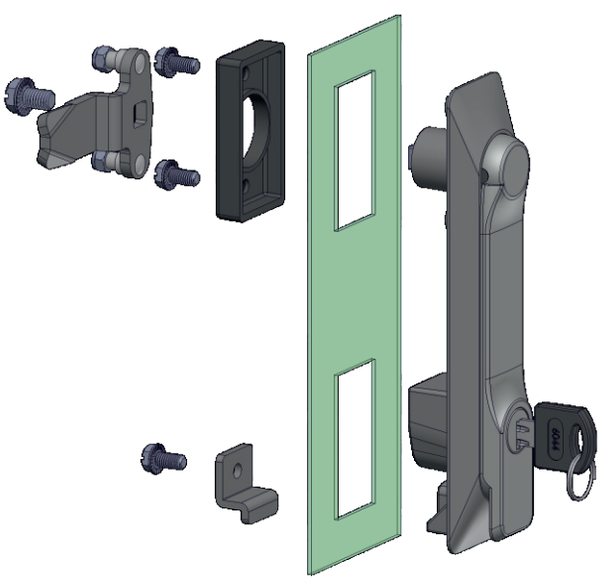







GÖVDE METAL-KOL METAL
BODY METAL-HANDLE METAL

Kullanım Alanları

* Elektrik Panoları
* Makina Kapakları
* Bilgisayar Kabinleri

Malzeme

* Gövde : Zamak
  DIN-EN 1774-ZnAl4Cu1
* Kol : Zamak
  DIN-EN 1774-ZnAl4Cu1
* Dil (CC):Çelik
* Conta : Poliüretan
* 2: Kaplama: Krom Kapl.
  5: Kaplama: Boyalı

Applications

* Enclosures
* Machinery Covers
* Rack Cabinets

Material

* Body: Zamak
  DIN-EN 1774-ZnAl4Cu1
* Handle: Zamak
  DIN-EN 1774-ZnAl4Cu1
* Cam (CC): Steel
* Seal: Polyurethane
* 2: Finish: Chrome Plated
  5: Finish: Black Coated

Grup Kodu	Yüzey Kaplama	Fişe - Göbek Kodu	Dil Kodu	Anahtar
Group Code	Finish	Cylinder - Driver Code	Cam Code	Key
KI45	.2	.DD Fişeler - Göbekler için Sayfa: 2 - Tablo: A/B For cylinders - drivers please check Page: 2 - Table: A/B	.CC Diller için Sayfa:1 - Tablo: 1/2 For cams please check Page:1 - Table: 1/2	.0
	.5			.1
	2: Krom / Chrome			.2
	5: S. Boyalı / Black Coated			

KI175

IP65

KOLLU PANO KİLİDİ 175 (Metal)

SWING HANDLE 127(Metal)



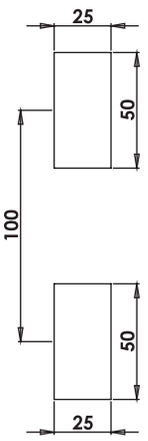

Geçiş Ölçüsü
Cut Out

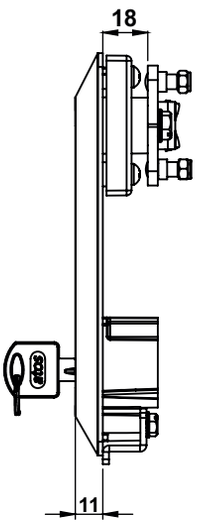

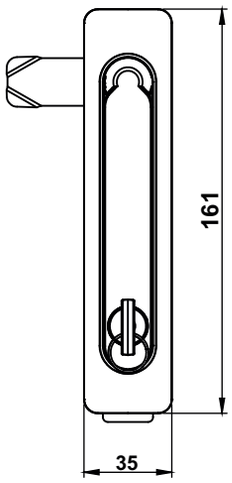

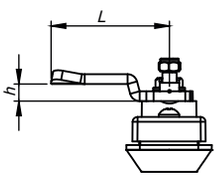





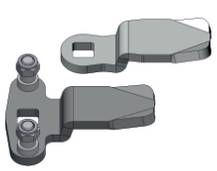

GÖVDE METAL-KOL METAL
BODY METAL-HANDLE METAL

Kullanım Alanları
* Elektrik Panoları
* Makina Kapakları
* Bilgisayar Kabinleri

Malzeme
* Gövde: Zamak
  DIN-EN 1774-ZnAl4Cu1
* Kol : Zamak
  DIN-EN 1774-ZnAl4Cu1
* Dil (CC):Çelik
* Conta : Poliüretan

Applications
* Enclosures
* Machinery Covers
* Rack Cabinets

Material
* Body: Zamak
  DIN-EN 1774-ZnAl4Cu1
* Handle: Zamak
  DIN-EN 1774-ZnAl4Cu1
* Cam (CC): Steel
* Seal: Polyurethane

Grup Kodu	Yüzey Kaplama	Fişe-Göbek Kodu	Dil Kodu	Anahtar
Group Code	Finish	Cylinder-Driver Code	Cam Code	Key
KI175	.2 .5	.DD Fişeler - Göbekler için Sayfa: 2 - Tablo: A For cylinders - drivers please check Page: 2 - Table: A	.CC Diller için Sayfa:1 - Tablo: 1 /2 /3 For cams please check Page:1 - Table: 1 /2 /3	.0 .1 .2
	2: Krom / Chrome 5: S. Boyalı / Black Coated			

KI09

IP65

KOLLU PANO KİLİDİ 09 (Basmalı - Metal)

SWING HANDLE 09 (Push - Metal)

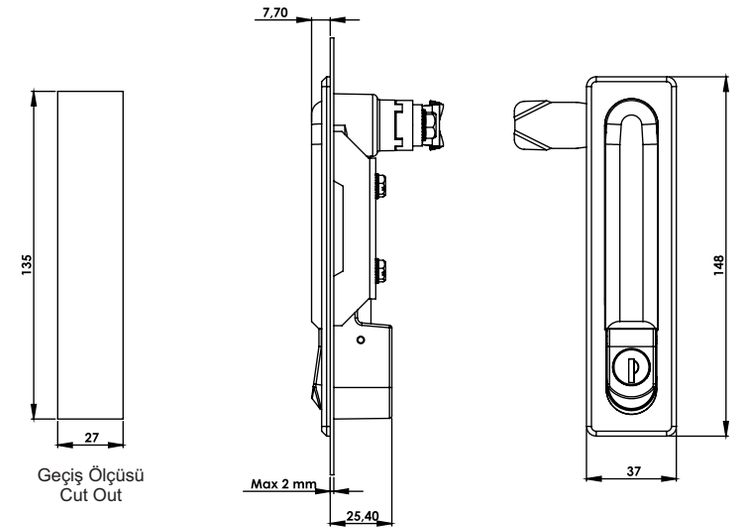





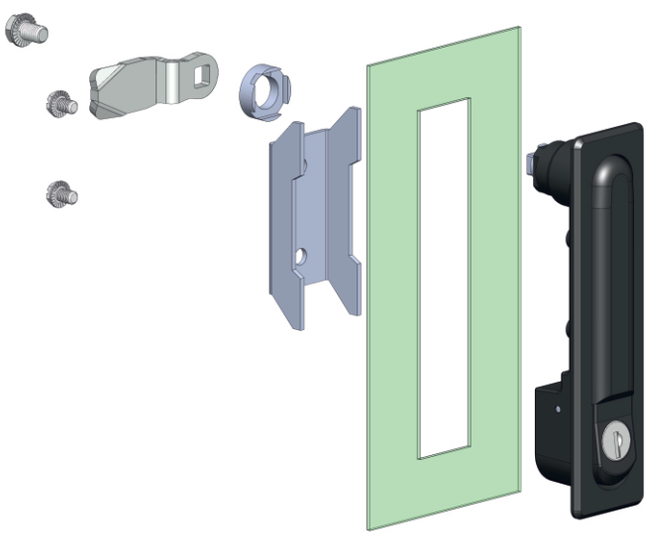



Grup Kodu	Yüzey Kaplama	Fişe Kodu	Dil Kodu	Anahtar
Group Code	Finish	Cylinder Code	Cam Code	Key
KI09	.2	.00 / .DD Fişeler için Sayfa: 2 - Tablo: A For cylinders please check Page: 2 - Table: A	.CC Diller için Sayfa:1 - Tablo: 1/2 For cams please check Page:1 - Table: 1/2	.0
	.5			.1
				.2
	2: Krom / Chrome	.00: Fişesiz / Without Cylinder		
	5: S. Boyalı / Black Coated			

Kullanım Alanları
* Elektrik Panoları
* Makina Kapakları
* Bilgisayar Kabinleri

Malzeme
* Gövde: Zamak
  DIN-EN 1774-ZnAl4Cu1
* Kol : Zamak
  DIN-EN 1774-ZnAl4Cu1
* Dil (CC):Çelik
* Conta : Poliüretan

Applications
* Enclosures
* Machinery Covers
* Rack Cabinets

Material
* Body: Zamak
  DIN-EN 1774-ZnAl4Cu1
* Handle: Zamak
  DIN-EN 1774-ZnAl4Cu1
* Cam (CC): Steel
* Seal: Polyurethane

GÖVDE METAL-KOL METAL
BODY METAL-HANDLE METAL

KI71

IP65

KOLLU PANO KİLİDİ 71
SWING HANDLE 71





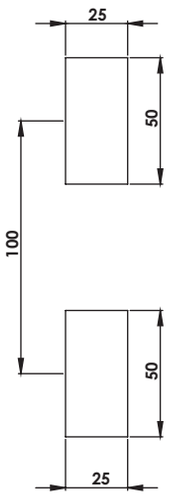

Geçiş Ölçüsü
Cut Out

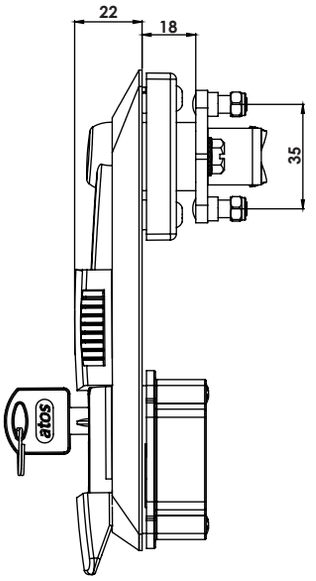

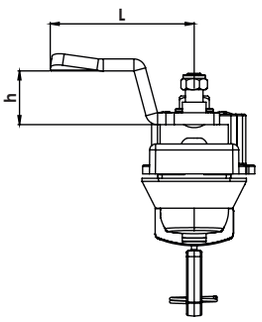

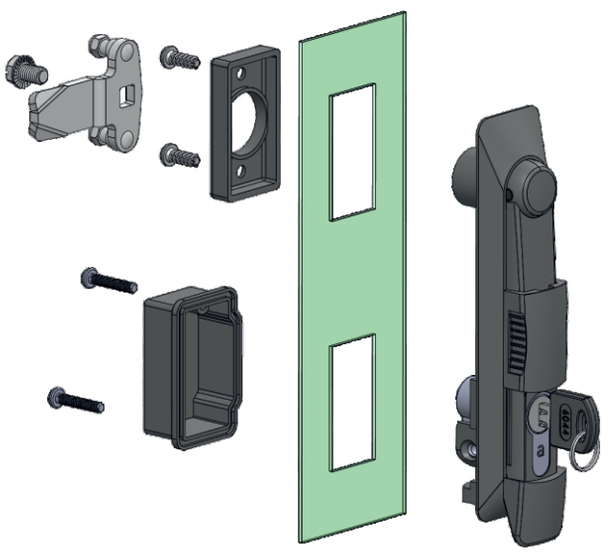



GÖVDE METAL-KOL METAL
BODY METAL-HANDLE METAL

Kullanım Alanları

* Elektrik Panoları
* Makina Kapakları
* Bilgisayar Kabinleri

Malzeme

* Gövde : Zamak
  DIN-EN 1774-ZnAl4Cu1
* Kol : Zamak
  DIN-EN 1774-ZnAl4Cu1
* Dil (CC):Çelik veya Plastik
* Conta : Poliüretan
* Barel: 2=Zamak

Applications

* Enclosures
* Machinery Covers
* Rack Cabinets

Material

* Body: Zamak
  DIN-EN 1774-ZnAl4Cu1
* Handle: Zamak
  DIN-EN 1774-ZnAl4Cu1
* Cam (CC): Steel or PA6
* Seal: Polyurethane
* Barrel: 2= Zamak

Grup Kodu	Barel Kaplama	Fişe - Göbek Kodu	Dil Kodu	Anahtar
Group Code	Barrel Finish	Cylinder - Driver Code	Cam Code	Key
KI71	.2 .5	.DD Fişeler - Göbekler için Sayfa: 2 - Tablo: A/B For cylinders - drivers please check Page: 2 - Table: A/B	.CC Diller için Sayfa:1 - Tablo: 1/2/3 For cams please check Page:1 - Table: 1/2/3	.0 .1 .2
	2: Krom / Chrome 5: S. Boyalı / Black Coated			

KI55

IP65

KOLLU PANO KİLİDİ 55 (Asma Kilit Hamilli-Metal)

SWING HANDLE 55 (For Pad Lock-Metal)

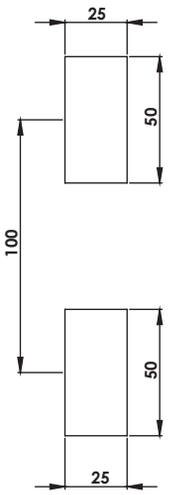

Geçiş Ölçüsü
Cut Out

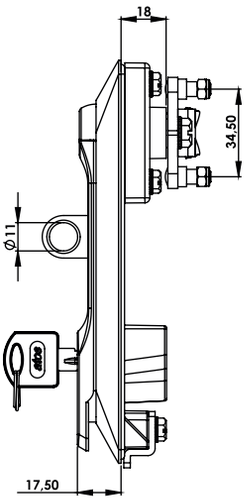

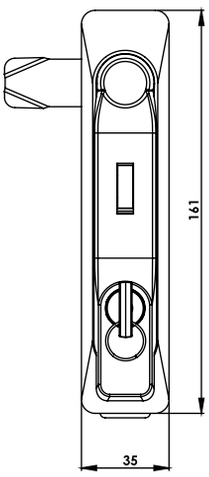



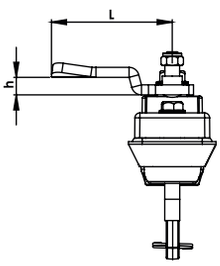



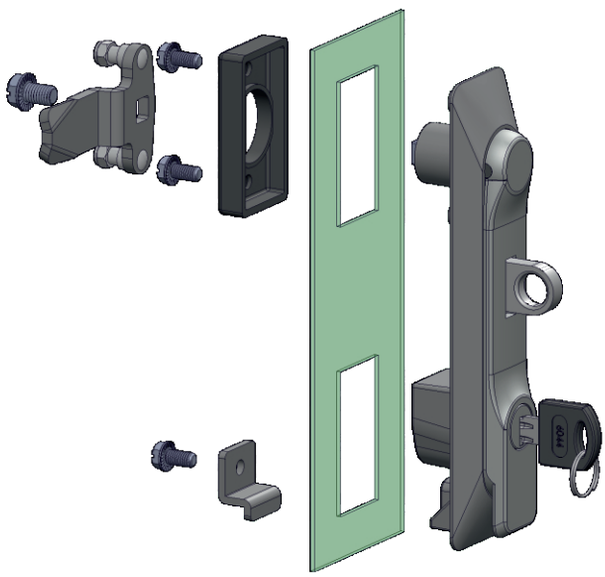

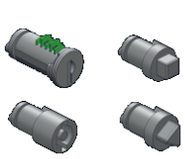

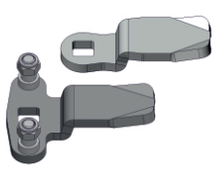

Grup Kodu	Yüzey Kaplama	Fişe - Göbek Kodu	Dil Kodu	Anahtar
Group Code	Finish	Cylinder - Driver Code	Cam Code	Key
KI55	.2	.DD Fişeler - Göbekler için Sayfa: 2 - Tablo: A/B For cylinders - drivers please check Page: 2 - Table: A/B	.CC Diller için Sayfa:1 - Tablo: 1/2 For cams please check Page:1 - Table: 1/2	.0
	.5			.1
				.2
	2: Krom / Chrome			
	5: S. Boyalı / Black Coated			

Kullanım Alanları

* Elektrik Panoları
* Makina Kapakları
* Bilgisayar Kabinleri

Malzeme

* Gövde : Zamak
  DIN-EN 1774-ZnAl4Cu1
* Kol : Zamak
  DIN-EN 1774-ZnAl4Cu1
* Dil (CC):Çelik
* Conta : Poliüretan
* Asma Kilit Hamili : Zamak
  DIN-EN 1774-ZnAl4Cu1
* 2: Kaplama: Krom Kapl.
  5: Kaplama: Boyalı

Applications

* Enclosures
* Machinery Covers
* Rack Cabinets

Material

* Body: Zamak
  DIN-EN 1774-ZnAl4Cu1
* Handle: Zamak
  DIN-EN 1774-ZnAl4Cu1
* Cam (CC): Steel
* Seal: Polyurethane
* Padlock:Zamak DIN-EN 1774-ZnAl4Cu1
* 2: Finish: Chrome Plated
  5: Finish: Black Coated

KI129

IP65

KOLLU PANO KİLİDİ 129 (Metal - Asma Kilit Hamilli)

SWING HANDLE 129 (Metal - For Padlock)





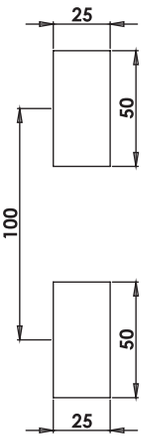

Geçiş Ölçüsü
Cut Out

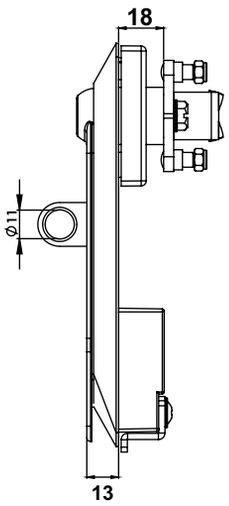

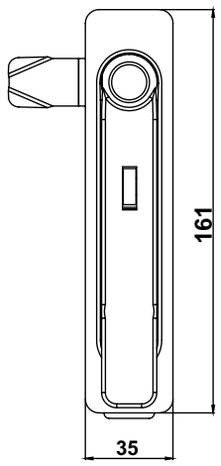

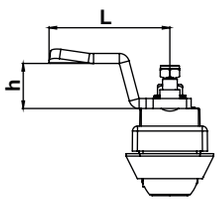

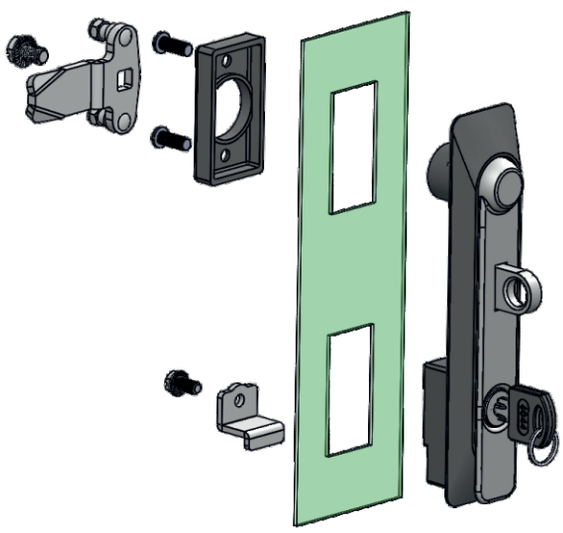

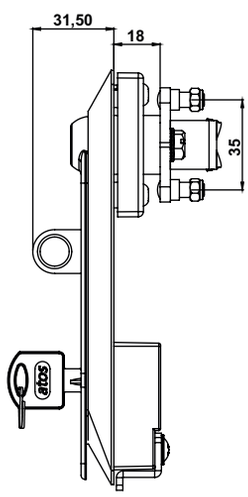

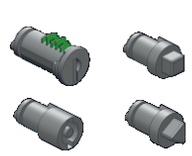

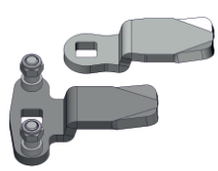

Kullanım Alanları

* Elektrik Panoları
* Makina Kapakları
* Bilgisayar Kabinleri

Malzeme

* Gövde: Zamak
  DIN-EN 1774-ZnAl4Cu1
* Kol : Zamak
  DIN-EN 1774-ZnAl4Cu1
* Dil (CC):Çelik
* Conta : Poliüretan
* Asma Kilit Hamili : Zamak
  DIN-EN 1774-ZnAl4Cu1

Applications

* Enclosures
* Machinery Covers
* Rack Cabinets

Material

* Body: Zamak
  DIN-EN 1774-ZnAl4Cu1
* Handle: Zamak
  DIN-EN 1774-ZnAl4Cu1
* Cam (CC): Steel
* Seal: Polyurethane
* Padlock :Zamak
  DIN-EN 1774-ZnAl4Cu1

Grup Kodu	Yüzey Kaplama	Fişe-Göbek Kodu	Dil Kodu	Anahtar
Group Code	Finish	Cylinder-Driver Code	Cam Code	Key
KI129	.2	.00 / .DD Fişeler - Göbekler için Sayfa: 2 - Tablo: A/B For cylinders - drivers please check Page: 2 - Table: A/B	.CC Diller için Sayfa:1 - Tablo: 1 /2 /3 For cams please check Page:1 - Table: 1 /2 /3	.0
	.5			.1
				.2
	2: Krom / Chrome 5: S. Boyalı / Black Coated	.00: Fişesiz / Without Cylinder		

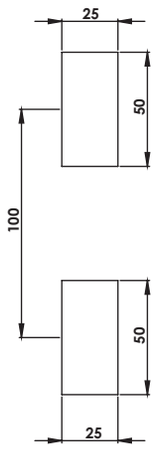

Geçiş Ölçüsü
Cut Out

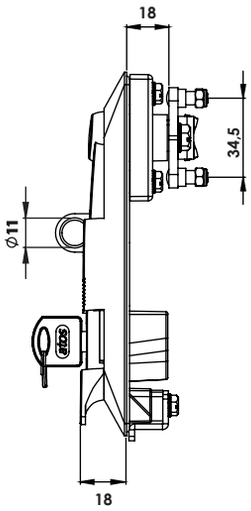

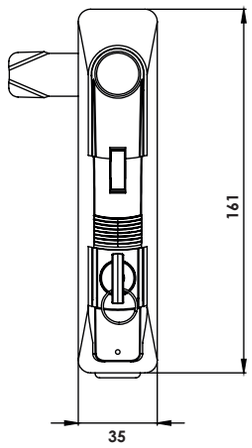

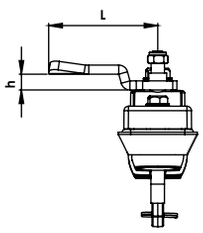

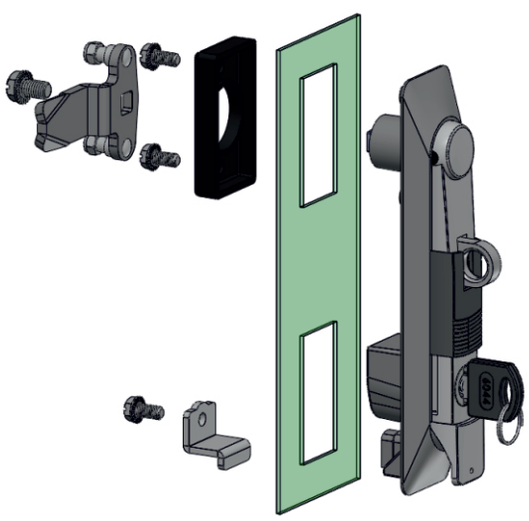

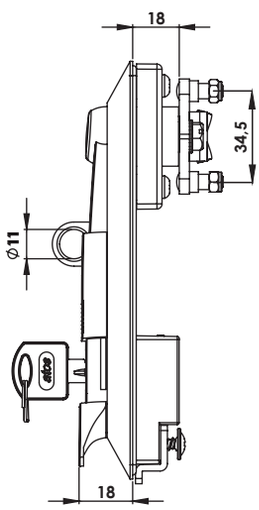

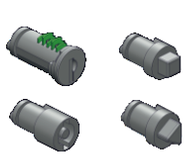

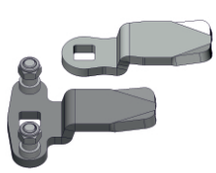

Grup Kodu	Yüzey Kaplama	Fişe - Göbek Kodu	Dil Kodu	Anahtar
Group Code	Finish	Cylinder - Driver Code	Cam Code	Key
KI41	.2	.DD Fişeler - Göbekler için Sayfa: 2 - Tablo: A/B For cylinders - drivers please check Page: 2 - Table: A/B	.CC Diller için Sayfa:1 - Tablo: 1/2 For cams please check Page:1 - Table: 1/2	.0
	.5			.1
	2: Krom / Chrome 5: S. Boyalı / Black Coated			.2

KI41

IP65

KOLLU PANO KİLİDİ 41 (Asma Kilit Hamilli - Metal)

SWING HANDLE 41 (For Pad Lock - Metal)





GÖVDE METAL-KOL METAL
BODY METAL-HANDLE METAL

Kullanım Alanları

* Elektrik Panoları
* Makina Kapakları
* Bilgisayar Kabinleri

Malzeme

* Gövde : Zamak
  DIN-EN 1774-ZnAl4Cu1
* Kol : Zamak
  DIN-EN 1774-ZnAl4Cu1
* Dil (CC):Çelik
* Conta : Poliüretan
* Asma Kilit Hamili : Zamak
  DIN-EN 1774-ZnAl4Cu1
* 2: Kaplama: Krom Kapl.
  5: Kaplama: Boyalı

Applications

* Enclosures
* Machinery Covers
* Rack Cabinets

Material

* Body: Zamak
  DIN-EN 1774-ZnAl4Cu1
* Handle: Zamak
  DIN-EN 1774-ZnAl4Cu1
* Cam (CC): Steel
* Seal: Polyurethane
* Padlock:Zamak DIN-EN 1774-ZnAl4Cu1
* 2: Finish: Chrome Plated
  5: Finish: Black Coated

KI73

IP65

KOLLU PANO KİLİDİ 73 (Asma Kilit Hamilli)

SWING HANDLE 73 (For Padlock)





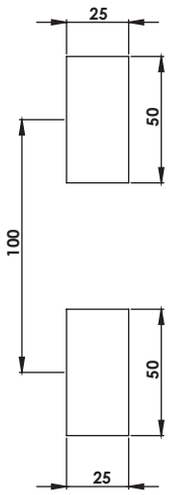

Geçiş Ölçüsü
Cut Out

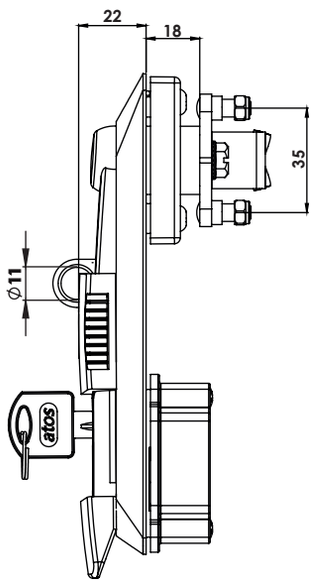

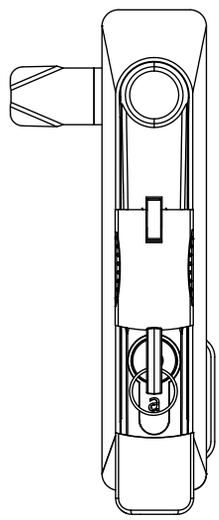

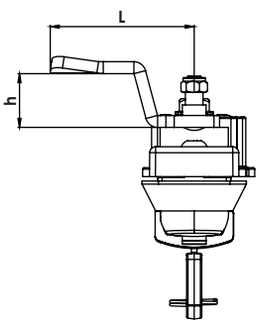

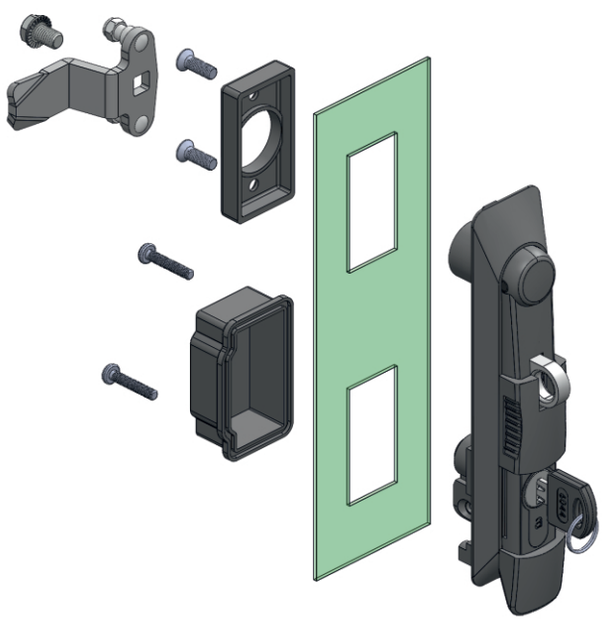

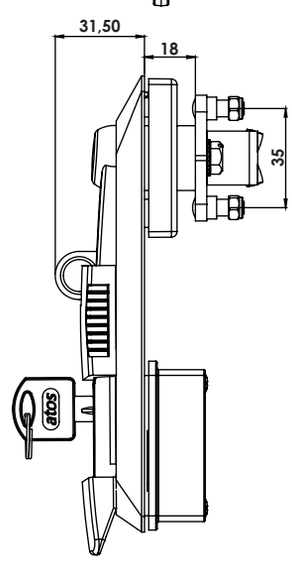

GÖVDE METAL-KOL METAL
BODY METAL-HANDLE METAL

Kullanım Alanları

* Elektrik Panoları
* Makina Kapakları
* Bilgisayar Kabinleri

Malzeme

* Gövde : Zamak
  DIN-EN 1774-ZnAl4Cu1
* Kol : Zamak
  DIN-EN 1774-ZnAl4Cu1
* Dil (CC):Çelik veya Plastik
* Conta : Poliüretan
* Asma Kilit Hamili : Zamak
  DIN-EN 1774-ZnAl4Cu1
* Barel: 2=Zamak

Applications

* Enclosures
* Machinery Covers
* Rack Cabinets

Material

* Body: Zamak
  DIN-EN 1774-ZnAl4Cu1
* Handle: Zamak
  DIN-EN 1774-ZnAl4Cu1
* Cam (CC): Steel or PA6
* Seal: Polyurethane
* Padlock:Zamak DIN-EN 1774-ZnAl4Cu1
* Barrel: 2= Zamak

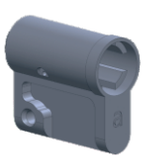

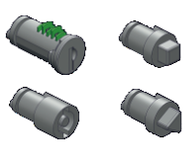

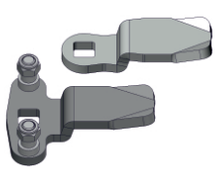

Grup Kodu	Barel Kaplama	Fişe - Göbek Kodu	Dil Kodu	Anahtar
Group Code	Barrel Finish	Cylinder - Driver Code	Cam Code	Key
KI73	.2 .5	.DD Fişeler - Göbekler için Sayfa: 2 - Tablo: A/B For cylinders - drivers please check Page: 2 - Table: A/B	.CC Diller için Sayfa:1 - Tablo: 1/2/3 For cams please check Page:1 - Table: 1/2/3	.0 .1 .2
	2: Krom / Chrome 5: S. Boyalı / Black Coated			

KI02

IP65

KOLLU PANO KİLİDİ 02
SWING HANDLE 02

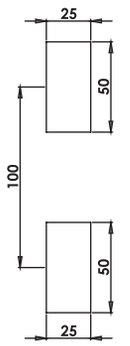

Geçiş Ölçüsü
Cut Out

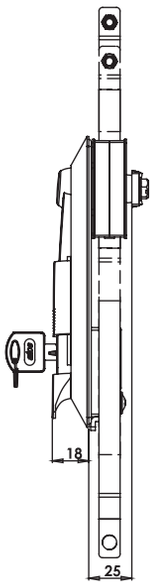

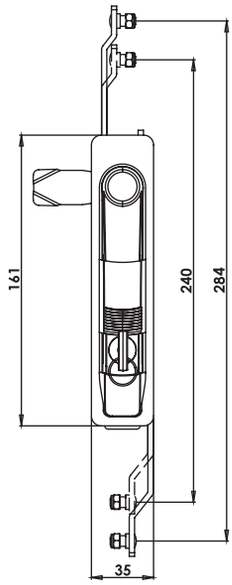

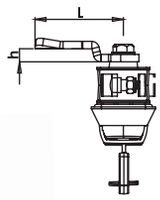

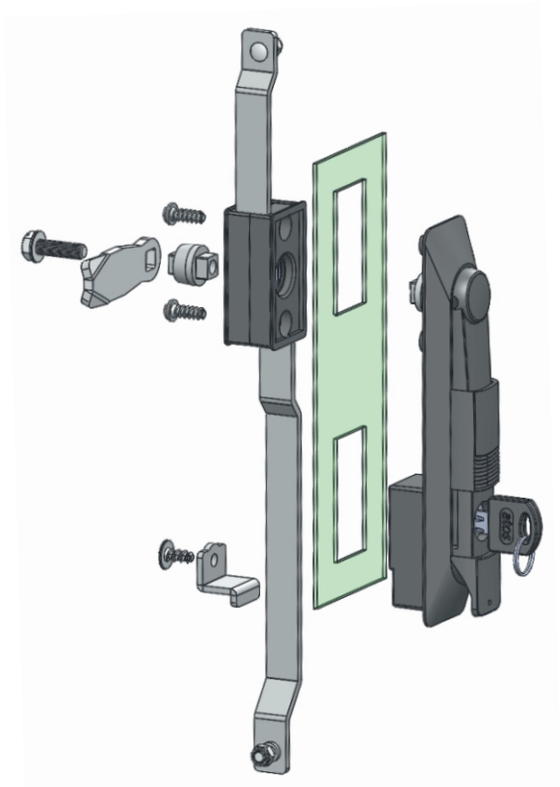





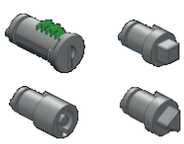

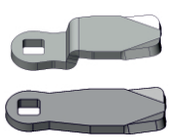

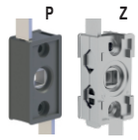

Grup Kodu	Fişe-Göbek Kodu	Dil Kodu	Mekanizma	Anahtar
Group Code	Cylinder-Driver Code	Cam Code	Mechanism	Key
KI02	.DD Fişeler - Göbekler için Sayfa: 2 - Tablo: A/B For cylinders - drivers please check Page: 2 - Table: A/B	.CC Diller için Sayfa:1 - Tablo: 1 For cams please check Page:1 - Table: 1	.M	.0 .1 .2
			Z: Zamak P: Plastik / Polyamide	

Kullanım Alanları
* Elektrik Panoları
* Makina Kapakları
* Bilgisayar Kabinleri

Malzeme
* Gövde: Polyamide
  DIN-EN ISO 1043-1 PA6 GFR30
* Kol : Polyamide
  DIN-EN ISO 1043-1 PA6 GFR30
* P: Mekanizma:Polyamide
  DIN-EN ISO 1043-1 PA6 GFR30
* Z: Mekanizma:Zamak
  DIN-EN 1774-ZnAl4Cu1
* Dil (CC):Çelik veya Plastik /
* Conta : Poliüretan

Applications
* Enclosures
* Machinery Covers
* Rack Cabinets

Material
* Body: Polyamide
  DIN-EN ISO 1043-1 PA6 GFR30
* Handle: Polyamide
  DIN-EN ISO 1043-1 PA6 GFR30
* P: Mechanism:Polyamide
  DIN-EN ISO 1043-1 PA6 GFR30
* Z: Mechanism:Zamak
  DIN-EN 1774-ZnAl4Cu1
* Cam (CC): Steel or Pa6
* Seal: Polyurethane

KI28

IP65

KOLLU PANO KİLİDİ 28
SWING HANDLE 28





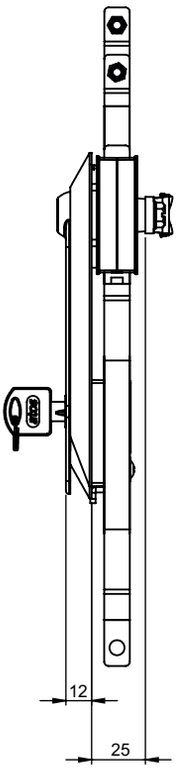

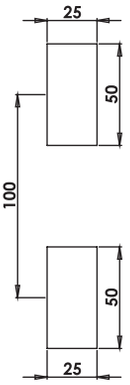

Geçiş Ölçüsü
Cut Out

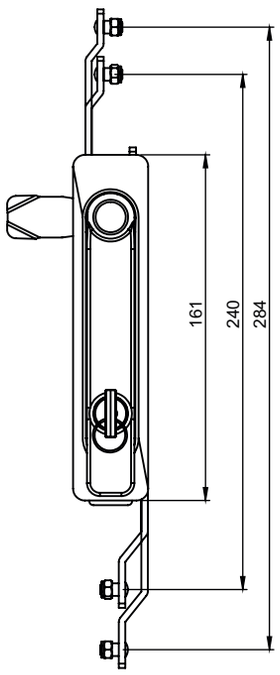

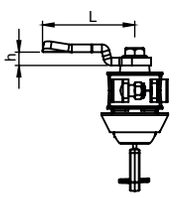

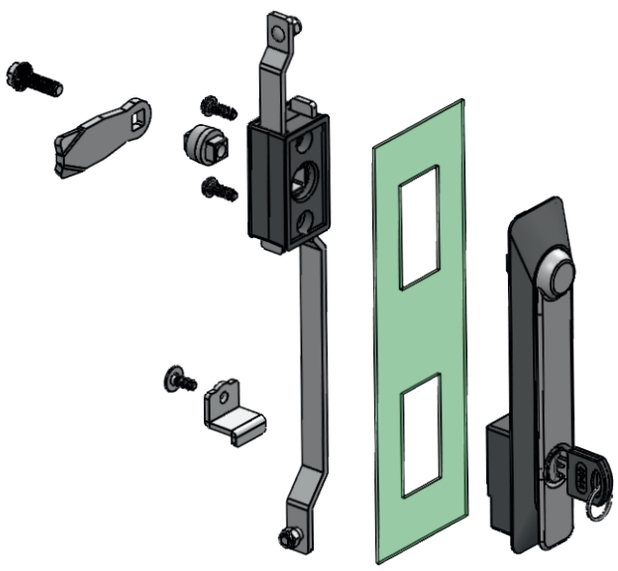

Kullanım Alanları

* Elektrik Panoları
* Makina Kapakları
* Bilgisayar Kabinleri

Malzeme

* Gövde: Polyamide
  DIN-EN ISO 1043-1 PA6 GFR30
* Kol : Polyamide
  DIN-EN ISO 1043-1 PA6 GFR30
* P: Mekanizma:Polyamide
  DIN-EN ISO 1043-1 PA6 GFR30
* Z: Mekanizma:Zamak
  DIN-EN 1774-ZnAl4Cu1
* Dil (CC):Çelik veya Plastik /
* Conta : Poliüretan

Applications

* Enclosures
* Machinery Covers
* Rack Cabinets

Material

* Body: Polyamide
  DIN-EN ISO 1043-1 PA6 GFR30
* Handle: Polyamide
  DIN-EN ISO 1043-1 PA6 GFR30
* P: Mechanism:Polyamide
  DIN-EN ISO 1043-1 PA6 GFR30
* Z: Mechanism:Zamak
  DIN-EN 1774-ZnAl4Cu1
* Cam (CC): Steel or Pa6
* Seal: Polyurethane

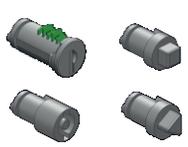

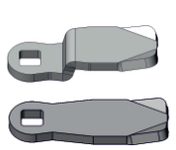

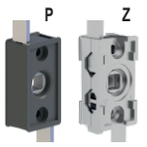

Grup Kodu	Fişe-Göbek Kodu	Dil Kodu	Mekanizma	Anahtar
Group Code	Cylinder-Driver Code	Cam Code	Mechanism	Key
KI28	.00 / .DD Fişeler - Göbekler için Sayfa: 2 - Tablo: A/B For cylinders - drivers please check Page: 2 - Table: A/B	.CC Diller için Sayfa:1 - Tablo: 1 For cams please check Page:1 - Table: 1	.M	.0 .1 .2
	.00: Fişesiz / Without Cylinder		Z: Zamak P: Plastik / Polyamide	

KI62

IP65

KOLLU PANO KİLİDİ 62
SWING HANDLE 62





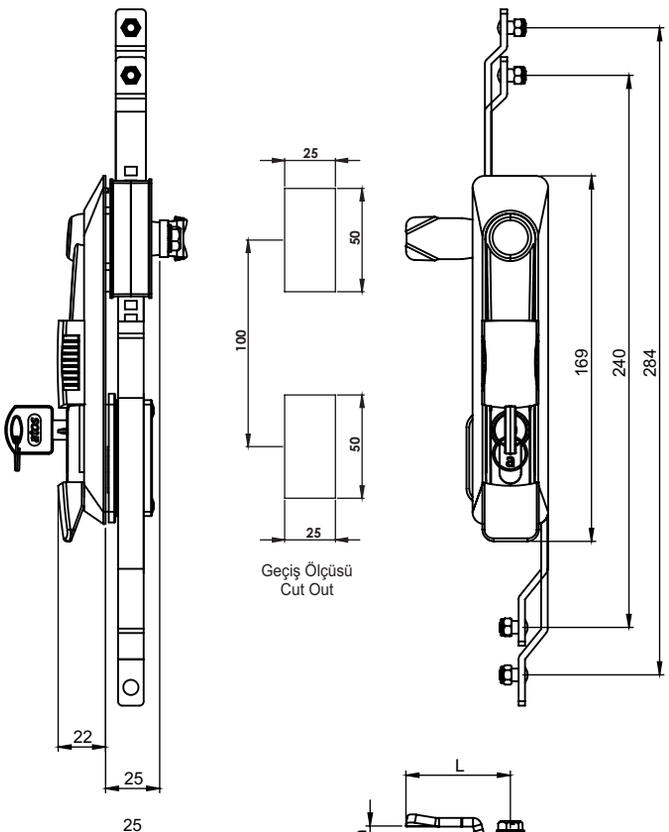

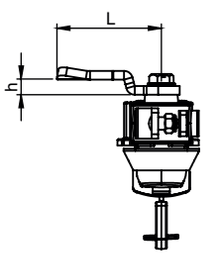

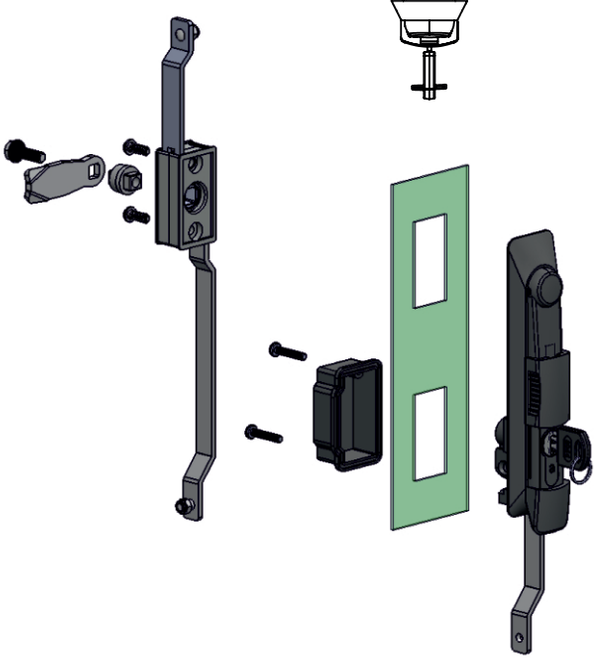

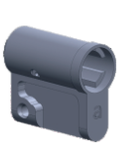

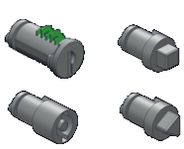

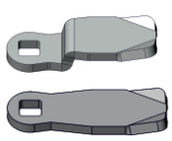

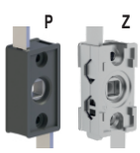

Kullanım Alanları

* Elektrik Panoları
* Makina Kapakları
* Bilgisayar Kabinleri

Malzeme

* Gövde : Polyamide
  DIN-EN ISO 1043-1 PA6 GFR30
* Kol : Polyamide
  DIN-EN ISO 1043-1 PA6 GFR30
* P: Mekanizma: Polyamide
* Z: Mekanizma: Zamak
* Dil (CC):Çelik veya Plastik
* Conta : Poliüretan
* Barel: 2=Zamak

Applications

* Enclosures
* Machinery Covers
* Rack Cabinets

Material

* Body: Polyamide
  DIN-EN ISO 1043-1 PA6 GFR30
* Handle: Polyamide
  DIN-EN ISO 1043-1 PA6 GFR30
* P: Mechanism: Polyamide
* Z: Mechanism: Zamak
* Cam (CC): Steel or PA6
* Seal: Polyurethane
* Barrel: 2= Zamak

Grup Kodu	Barel Kodu	Fişe - Göbek Kodu	Dil Kodu	Mekanizma	Anahtar
Group Code	Barrel Code	Cylinder - Driver Code	Cam Code	Mechanism	Key
KI62	.2	.DD Fişeler - Göbekler için Sayfa: 2 - Tablo: A/B For cylinders - drivers please check Page: 2 - Table: A/B	.CC Diller için Sayfa:1 - Tablo: 1/3 For cams please check Page:1 - Table: 1/3	.M	.0 .1 .2
	2: Zamak			Z: Zamak P: Plastik / Polyamide	

KI12

IP65

KOLLU PANO KİLİDİ 12 (Asma Kilit Hamilli)

SWING HANDLE 12 (For Padlock)



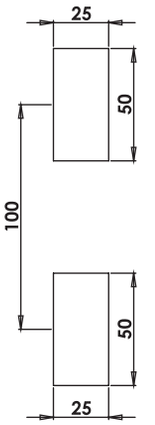

Geçiş Ölçüsü
Cut Out

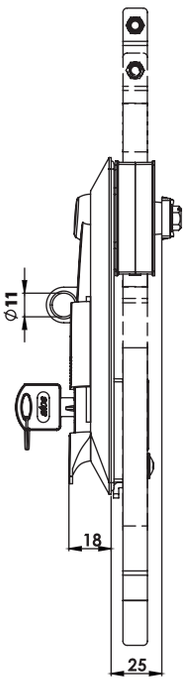

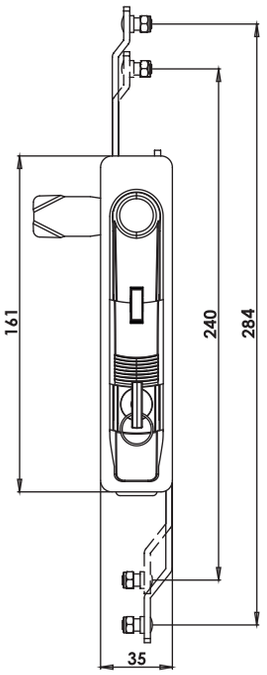

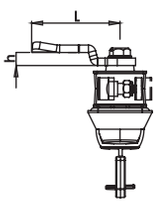

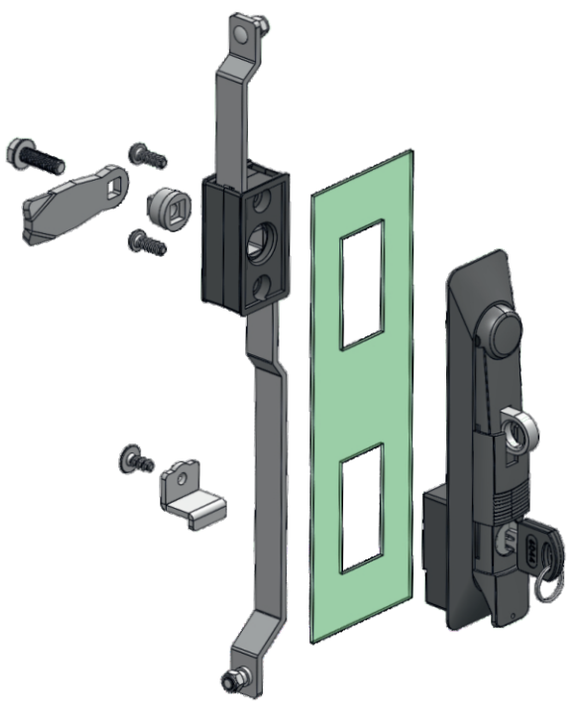

Kullanım Alanları

* Elektrik Panoları
* Makina Kapakları
* Bilgisayar Kabinleri

Malzeme

* Gövde: Polyamide
  DIN-EN ISO 1043-1 PA6 GFR30
* Kol : Polyamide
  DIN-EN ISO 1043-1 PA6 GFR30
* P: Mekanizma:Polyamide
  DIN-EN ISO 1043-1 PA6 GFR30
* Z: Mekanizma:Zamak
  DIN-EN 1774-ZnAl4Cu1
* Dil (CC):Çelik veya Plastik /
* Conta : Poliüretan
* Asma Kilit Hamili : Zamak
  DIN-EN 1774-ZnAl4Cu1

Applications

* Enclosures
* Machinery Covers
* Rack Cabinets

Material

* Body: Polyamide
  DIN-EN ISO 1043-1 PA6 GFR30
* Handle: Polyamide
  DIN-EN ISO 1043-1 PA6 GFR30
* P: Mechanism:Polyamide
  DIN-EN ISO 1043-1 PA6 GFR30
* Z: Mechanism:Zamak
  DIN-EN 1774-ZnAl4Cu1
* Cam (CC): Steel or Pa6
* Seal: Polyurethane
* Padlock :Zamak
  DIN-EN 1774-ZnAl4Cu1

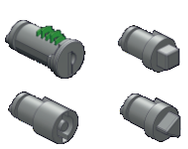

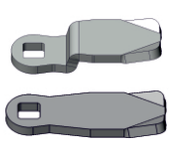

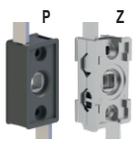

Grup Kodu	Fişe-Göbek Kodu	Dil Kodu	Mekanizma	Anahtar
Group Code	Cylinder-Driver Code	Cam Code	Mechanism	Key
KI12	.DD Fişeler - Göbekler için Sayfa: 2 - Tablo: A/B For cylinders - drivers please check Page: 2 - Table: A/B	.CC Diller için Sayfa:1 - Tablo: 1 For cams please check Page:1 - Table: 1	.M Z: Zamak P: Plastik / Polyamide	.0 .1 .2

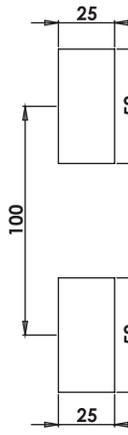

Geçiş Ölçüsü
Cut Out

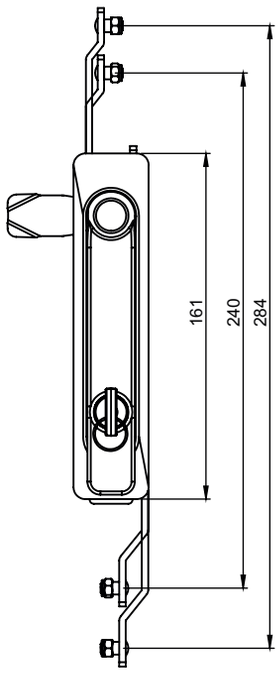

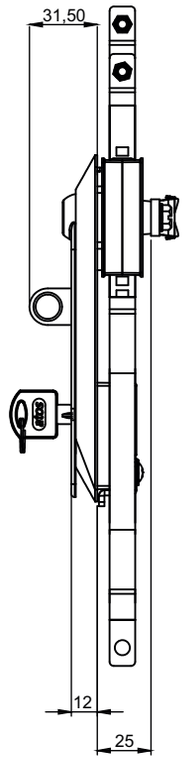

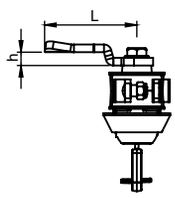

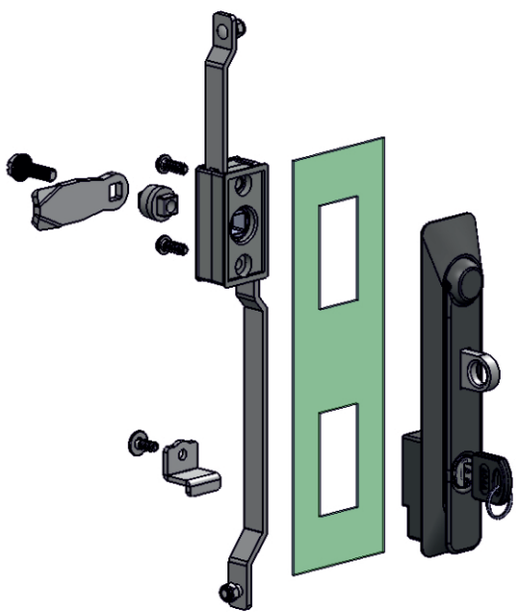

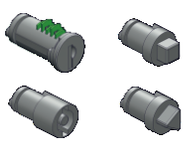

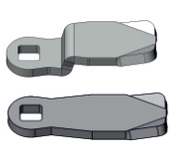

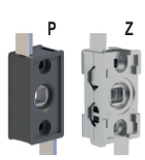

Grup Kodu	Fişe-Göbek Kodu	Dil Kodu	Mekanizma	Anahtar
Group Code	Cylinder-Driver Code	Cam Code	Mechanism	Key
KI30	.00 / .DD Fişeler - Göbekler için Sayfa: 2 - Tablo: A/B For cylinders - drivers please check Page: 2 - Table: A/B	.CC Diller için Sayfa:1 - Tablo: 1 For cams please check Page:1 - Table: 1	.M	.0 .1 .2
	.00: Fişesiz / Without Cylinder		Z: Zamak P: Plastik / Polyamide	

KI30

IP65

KOLLU PANO KİLİDİ 30 (Asma Kilit Hamilli)

SWING HANDLE 30 (For Padlock)



Kullanım Alanları

* Elektrik Panoları
* Makina Kapakları
* Bilgisayar Kabinleri

Malzeme

* Gövde: Polyamide
  DIN-EN ISO 1043-1 PA6 GFR30
* Kol : Polyamide
  DIN-EN ISO 1043-1 PA6 GFR30
* P: Mekanizma:Polyamide
  DIN-EN ISO 1043-1 PA6 GFR30
* Z: Mekanizma:Zamak
  DIN-EN 1774-ZnAl4Cu1
* Dil (CC):Çelik veya Plastik /
* Conta : Poliüretan
* Asma Kilit Hamili : Zamak
  DIN-EN 1774-ZnAl4Cu1

Applications

* Enclosures
* Machinery Covers
* Rack Cabinets

Material

* Body: Polyamide
  DIN-EN ISO 1043-1 PA6 GFR30
* Handle: Polyamide
  DIN-EN ISO 1043-1 PA6 GFR30
* P: Mechanism:Polyamide
  DIN-EN ISO 1043-1 PA6 GFR30
* Z: Mechanism:Zamak
  DIN-EN 1774-ZnAl4Cu1
* Cam (CC): Steel or Pa6
* Seal: Polyurethane
* Padlock :Zamak
  DIN-EN 1774-ZnAl4Cu1

KI64

IP65

KOLLU PANO KİLİDİ 64 (Asma Kilit Hamilli)

SWING HANDLE 64 (For Padlock)



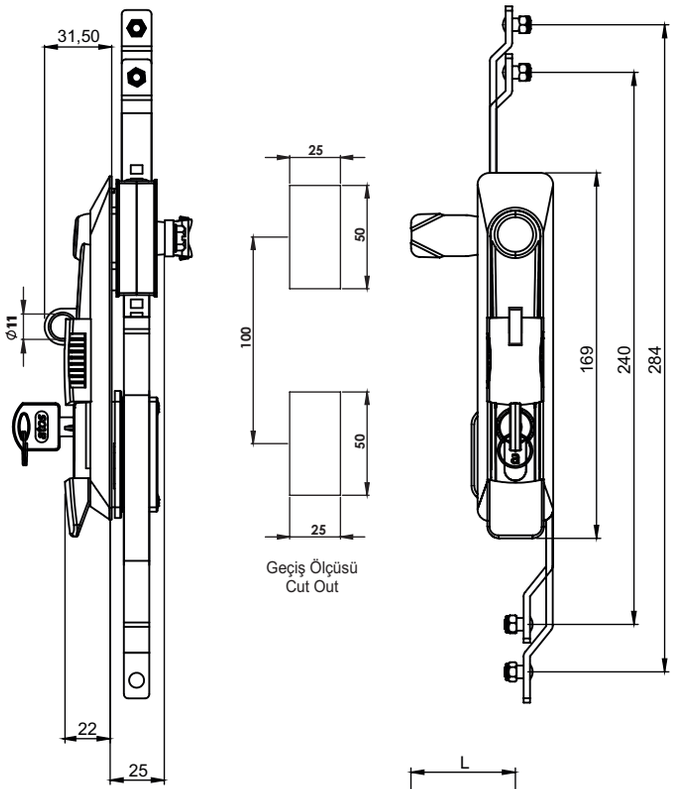

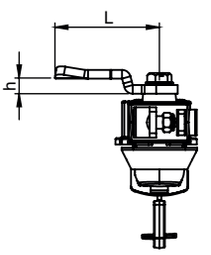

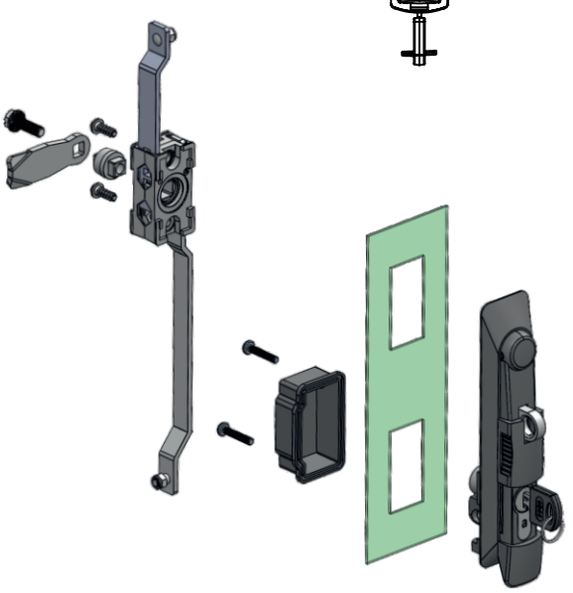

Kullanım Alanları

* Elektrik Panoları
* Makina Kapakları
* Bilgisayar Kabinleri

Malzeme

* Gövde : Polyamide
  DIN-EN ISO 1043-1 PA6 GFR30
* Kol : Polyamide
  DIN-EN ISO 1043-1 PA6 GFR30
* P: Mekanizma: Polyamide
* Z: Mekanizma: Zamak
* Dil (CC):Çelik veya Plastik
* Conta : Poliüretan
* Asma Kilit Hamili : Zamak
  DIN-EN 1774-ZnAl4Cu1
* Barel: 2=Zamak

Applications

* Enclosures
* Machinery Covers
* Rack Cabinets

Material

* Body: Polyamide
  DIN-EN ISO 1043-1 PA6 GFR30
* Handle: Polyamide
  DIN-EN ISO 1043-1 PA6 GFR30
* P: Mechanism: Polyamide
* Z: Mechanism: Zamak
* Cam (CC): Steel or PA6
* Seal: Polyurethane
* Padlock:Zamak DIN-EN 1774-ZnAl4Cu1
* Barrel: 2= Zamak

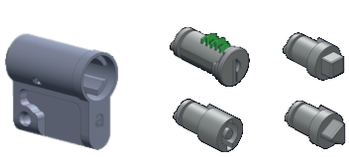

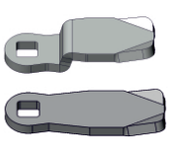

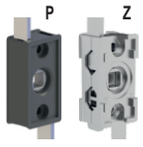

Grup Kodu	Barel Kodu	Fişe - Göbek Kodu	Dil Kodu	Mekanizma	Anahtar
Group Code	Barrel Code	Cylinder - Driver Code	Cam Code	Mechanism	Key
KI64	.2	.DD Fişeler - Göbekler için Sayfa: 2 - Tablo: A/B For cylinders - drivers please check Page: 2 - Table: A/B	.CC Diller için Sayfa:1 - Tablo: 1/3 For cams please check Page:1 - Table: 1/3	.M	.0 .1 .2
	2: Zamak			Z: Zamak P: Plastik / Polyamide	

KI22

KOLLU PANO KİLİDİ 22 (Metal Kollu)

SWING HANDLE 22 (Metal Handle)

IP65

GÖVDE POLYAMİDE-KOL METAL
BODY POLYAMIDE-HANDLE METAL

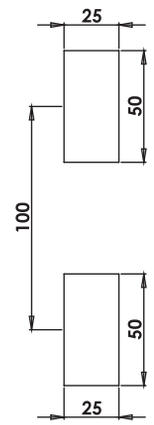

Geçiş Ölçüsü
Cut Out

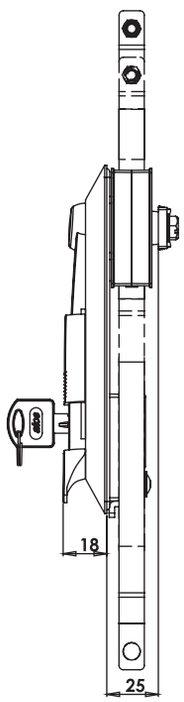

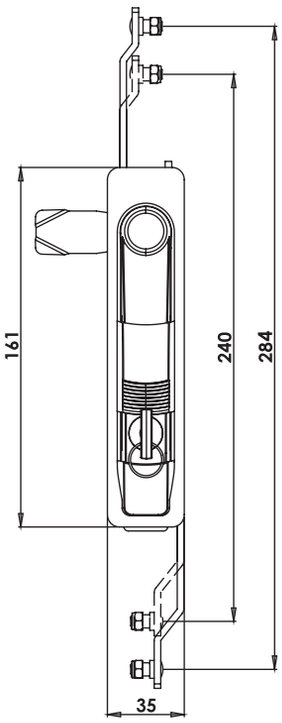

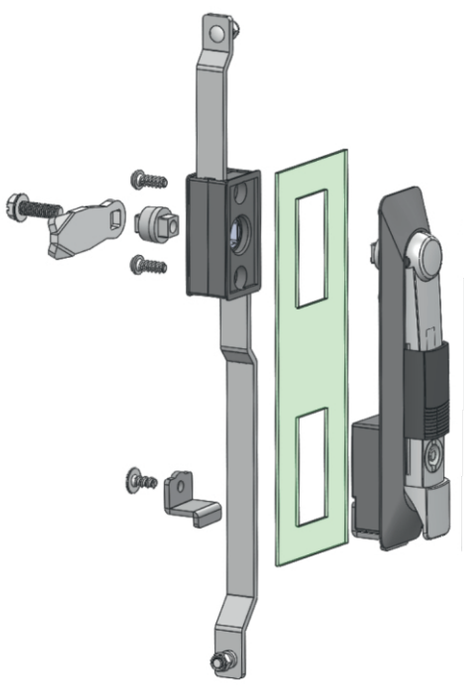

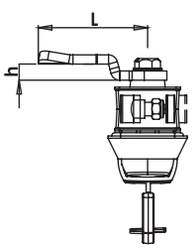

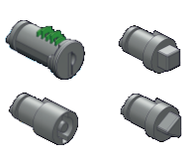

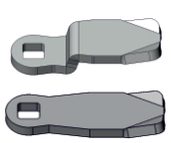

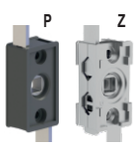

Grup Kodu	Yüzey Kaplama	Fişe-Göbek Kodu	Dil Kodu	Mekanizma	Anahtar
Group Code	Finish	Cylinder-Driver Code	Cam Code	Mechanism	Key
KI22	.2	.DD Fişeler - Göbekler için Sayfa: 2 - Tablo: A/B For cylinders - drivers please check Page: 2 - Table: A/B	.CC Diller için Sayfa:1 - Tablo: 1 For cams please check Page:1 - Table: 1	.M	.0
	.5				.1
					.2
	2: Krom / Chrome 5: S. Boyalı / Black Coated			Z: Zamak P: Plastik / Polyamide	

Kullanım Alanları

* Elektrik Panoları
* Makina Kapakları
* Bilgisayar Kabinleri

Malzeme

* Gövde: Polyamide
  DIN-EN ISO 1043-1 PA6 GFR30
* Kol: Zamak
  DIN-EN 1774-ZnAl4Cu
* P: Mekanizma:Polyamide
  DIN-EN ISO 1043-1 PA6 GFR30
* Z: Mekanizma:Zamak
  DIN-EN 1774-ZnAl4Cu1
* Dil (CC):Çelik veya Plastik
* Conta : Poliüretan
* 2: Kaplama: Krom Kapl.
  5: Kaplama: Boyalı

Applications

* Enclosures
* Machinery Covers
* Rack Cabinets

Material

* Body: Polyamide
  DIN-EN ISO 1043-1 PA6 GFR30
* Handle: Zamak
  DIN-EN 1774-ZnAl4Cu1
* P: Mechanism:Polyamide
  DIN-EN ISO 1043-1 PA6 GFR30
* Z: Mechanism:Zamak
  DIN-EN 1774-ZnAl4Cu1
* Cam (CC): Steel or PA6
* Seal: Polyurethane
* 2: Finish: Chrome Plated
  5: Finish: Black Coated

KI26

IP65

KOLLU PANO KİLİDİ 26 (Metal Kollu)

SWING HANDLE 26 (Metal Handle)

GÖVDE POLYAMIDE-KOL METAL
BODY POLYAMIDE-HANDLE METAL



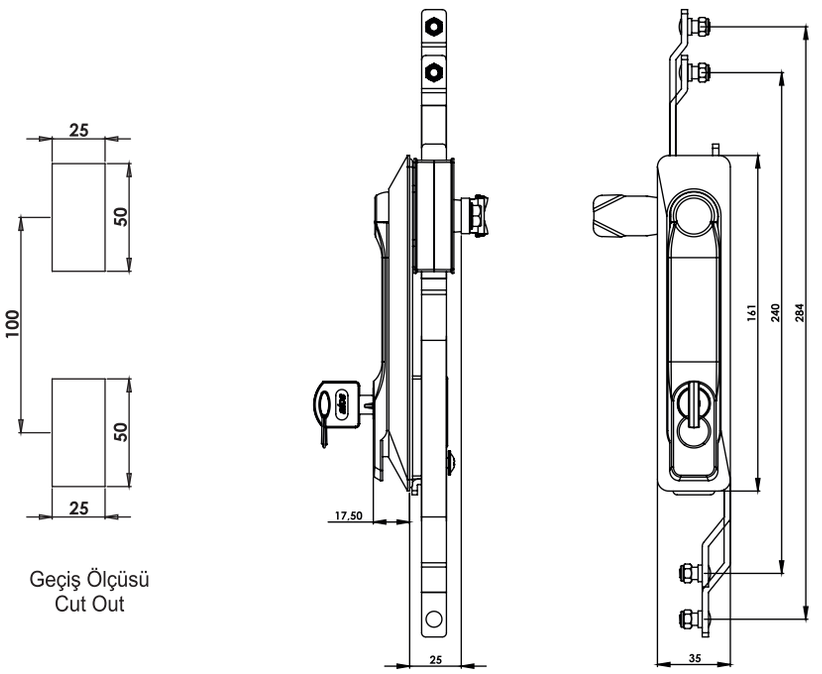

Geçiş Ölçüsü
Cut Out

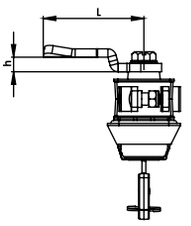

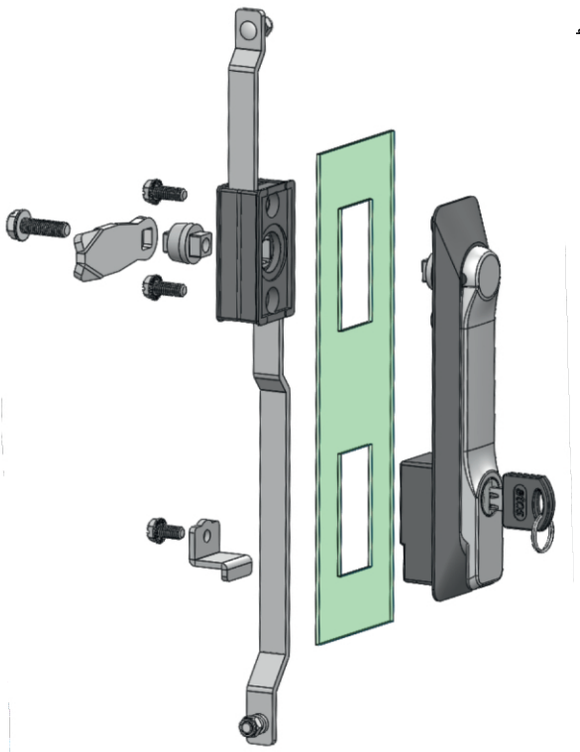

Kullanım Alanları

* Elektrik Panoları
* Makina Kapakları
* Bilgisayar Kabinleri

Malzeme

* Gövde: Polyamide
  DIN-EN ISO 1043-1 PA6 GFR30
* Kol: Zamak
  DIN-EN 1774-ZnAl4Cu1
* P: Mekanizma:Polyamide
  DIN-EN ISO 1043-1 PA6 GFR30
* Z: Mekanizma:Zamak
  DIN-EN 1774-ZnAl4Cu1
* Dil (CC):Çelik veya Plastik
* Conta : Poliüretan
* 2: Kaplama: Krom Kapl.
  5: Kaplama: Boyalı

Applications

* Enclosures
* Machinery Covers
* Rack Cabinets

Material

* Body: Polyamide
  DIN-EN ISO 1043-1 PA6 GFR30
* Handle: Zamak
  DIN-EN 1774-ZnAl4Cu1
* P: Mechanism:Polyamide
  DIN-EN ISO 1043-1 PA6 GFR30
* Z: Mechanism:Zamak
  DIN-EN 1774-ZnAl4Cu1
* Cam (CC): Steel or PA6
* Seal: Polyurethane
* 2: Finish: Chrome Plated
  5: Finish: Black Coated

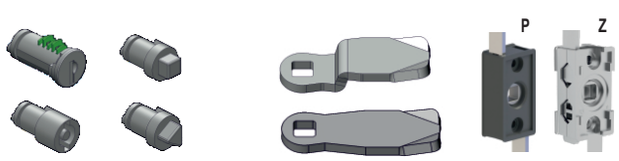

Grup Kodu	Yüzey Kaplama	Fişe-Göbek Kodu	Dil Kodu	Mekanizma	Anahtar
Group Code	Finish	Cylinder-Driver Code	Cam Code	Mechanism	Key
KI26	.2	.DD Fişeler - Göbekler için Sayfa: 2 - Tablo: A/B For cylinders - drivers please check Page: 2 - Table: A/B	.CC Diller için Sayfa:1 - Tablo: 1 For cams please check Page:1 - Table: 1	.M	.0 .1 .2
	.5				
	2: Krom / Chrome			Z: Zamak	
	5: S. Boyalı / Black Coated			P: Plastik / Polyamide	

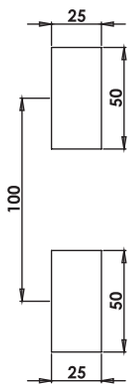

Geçiş Ölçüsü
Cut Out

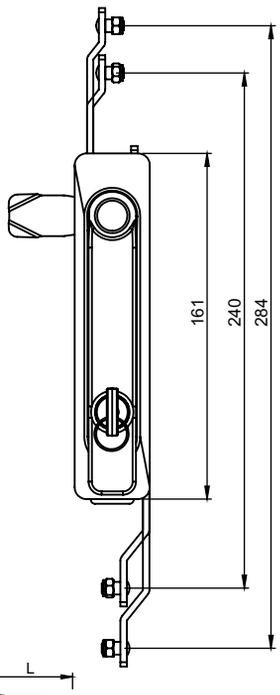

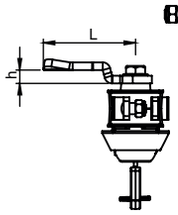

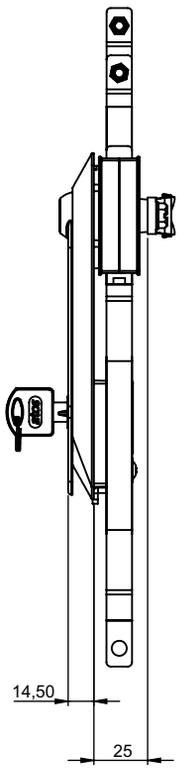

KI228

IP65

KOLLU PANO KİLİDİ 228 (Kol Metal)

SWING HANDLE 128 (Metal Handle)

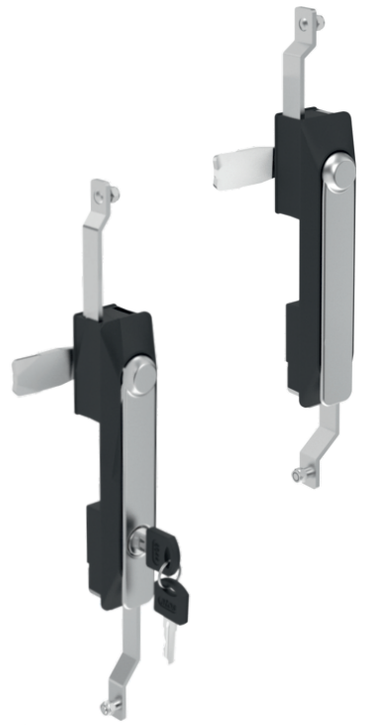

GÖVDE POLYAMIDE-KOL METAL
BODY POLYAMIDE-HANDLE METAL



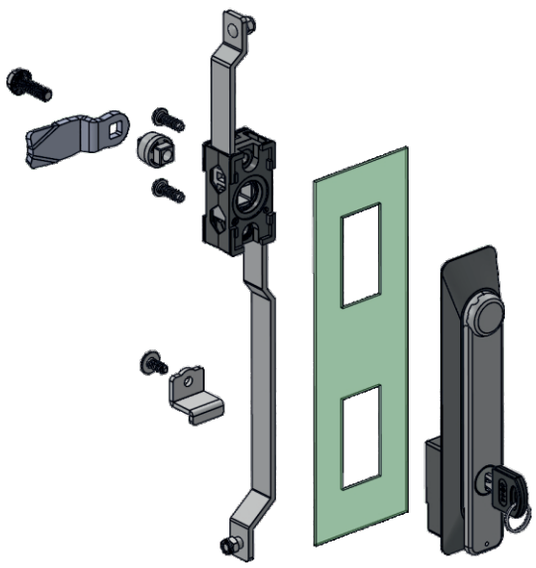

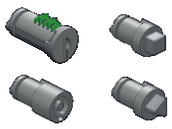

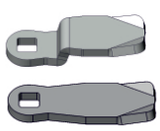

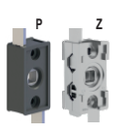

Kullanım Alanları

* Elektrik Panoları
* Makina Kapakları
* Bilgisayar Kabinleri

Malzeme

* Gövde: Polyamide
  DIN-EN ISO 1043-1 PA6 GFR30
* Kol: Zamak
  DIN-EN 1774-ZnAl4Cu
* P: Mekanizma:Polyamide
  DIN-EN ISO 1043-1 PA6 GFR30
* Z: Mekanizma:Zamak
  DIN-EN 1774-ZnAl4Cu1
* Dil (CC):Çelik
* Conta : Poliüretan

Applications

* Enclosures
* Machinery Covers
* Rack Cabinets

Material

* Body: Polyamide
  DIN-EN ISO 1043-1 PA6 GFR30
* Handle: Zamak
  DIN-EN 1774-ZnAl4Cu1
* P: Mechanism:Polyamide
  DIN-EN ISO 1043-1 PA6 GFR30
* Z: Mechanism:Zamak
  DIN-EN 1774-ZnAl4Cu1
* Cam (CC): Steel
* Seal: Polyurethane

Grup Kodu	Yüzey Kaplama	Fişe - Göbek Kodu	Dil Kodu	Mekanizma	Anahtar
Group Code	Finish	Cylinder - Driver Code	Cam Code	Mechanism	Key
KI228 KI230	.2 .5	.00 / .DD Fişeler - Göbekler için Sayfa: 2 - Tablo: A/B For cylinders - drivers please check Page: 2 - Table: A/B	.CC Diller için Sayfa:1 - Tablo: 1/3 For cams please check Page:1 - Table: 1/3	.M	.0 .1 .2
	2: Krom / Chrome 5: S. Boyalı / Black Coated			Z: Zamak P: Plastik / Polyamide	

KI76

IP65

KOLLU PANO KİLİDİ 76 (Metal Kollu)

SWING HANDLE 76 (Metal Handle)

GÖVDE POLYAMIDE-KOL METAL
BODY POLYAMIDE-HANDLE METAL



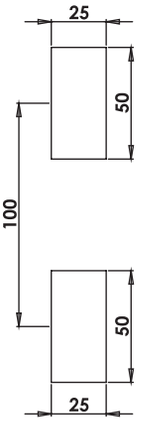

Geçiş Ölçüsü
Cut Out

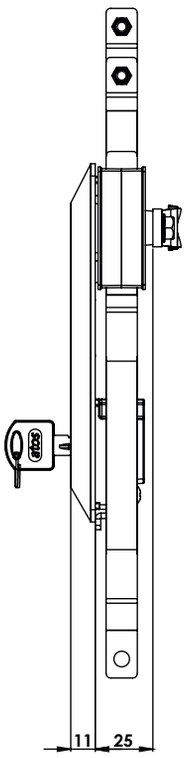

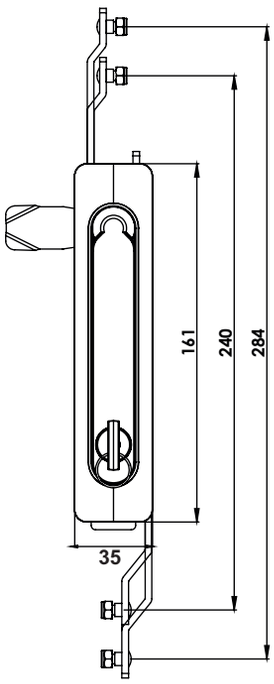

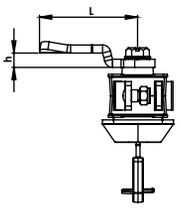

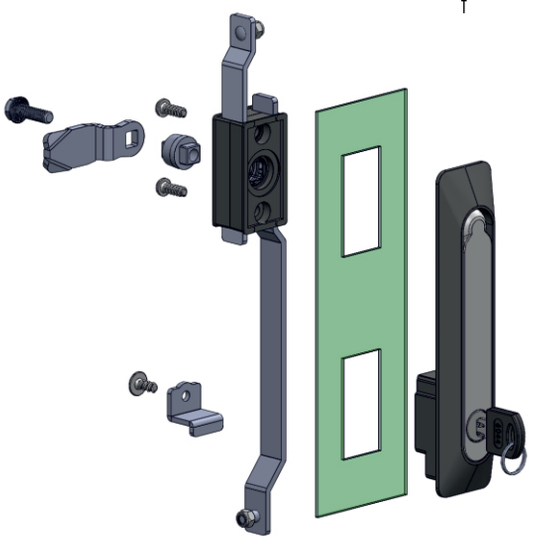

Kullanım Alanları

* Elektrik Panoları
* Makina Kapakları
* Bilgisayar Kabinleri

Malzeme

* Gövde: Polyamide
  DIN-EN ISO 1043-1 PA6 GFR30
* Kol: Zamak
  DIN-EN 1774-ZnAl4Cu
* P: Mekanizma:Polyamide
  DIN-EN ISO 1043-1 PA6 GFR30
* Z: Mekanizma:Zamak
  DIN-EN 1774-ZnAl4Cu1
* Dil (CC):Çelik veya Plastik
* Conta : Poliüretan
* 2: Kaplama: Krom Kapl.
  5: Kaplama: Boyalı

Applications

* Enclosures
* Machinery Covers
* Rack Cabinets

Material

* Body: Polyamide
  DIN-EN ISO 1043-1 PA6 GFR30
* Handle: Zamak
  DIN-EN 1774-ZnAl4Cu1
* P: Mechanism:Polyamide
  DIN-EN ISO 1043-1 PA6 GFR30
* Z: Mechanism:Zamak
  DIN-EN 1774-ZnAl4Cu1
* Cam (CC): Steel or PA6
* Seal: Polyurethane
* 2: Finish: Chrome Plated
  5: Finish: Black Coated



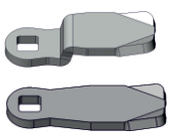

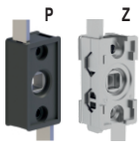

Grup Kodu	Yüzey Kaplama	Fişe Kodu	Dil Kodu	Mekanizma	Anahtar
Group Code	Finish	Cylinder Code	Cam Code	Mechanism	Key
KI76	.2	.DD Fişeler için Sayfa: 2 - Tablo: A For cylinders please check Page: 2 - Table: A	.CC Diller için Sayfa:1 - Tablo: 1 For cams please check Page:1 - Table: 1	.M	.0 .1 .2
	.5				
	2: Krom / Chrome			Z: Zamak	
	5: S. Boyalı / Black Coated			P: Plastik / Polyamide	

KI44

IP65

KOLLU PANO KİLİDİ 44
SWING HANDLE 44

GÖVDE POLYAMİDE-KOL METAL
BODY POLYAMIDE-HANDLE METAL

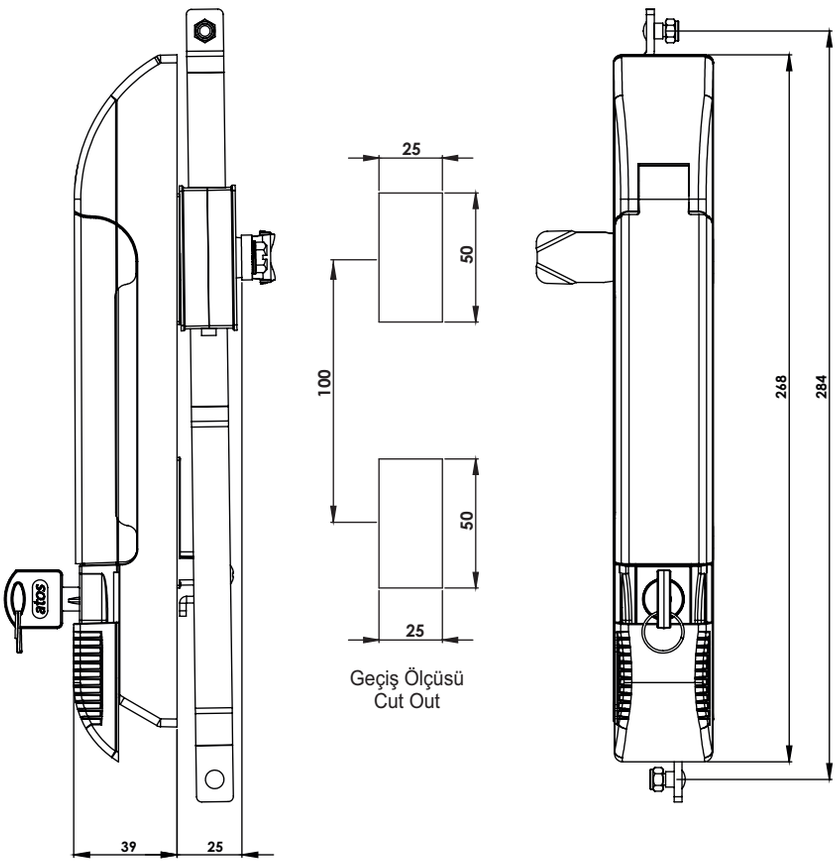

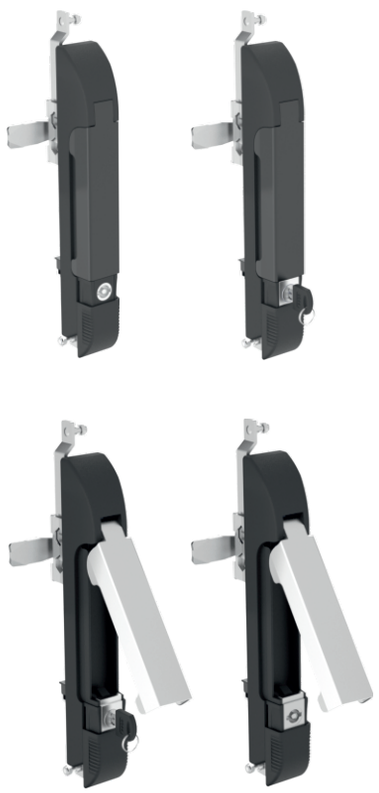

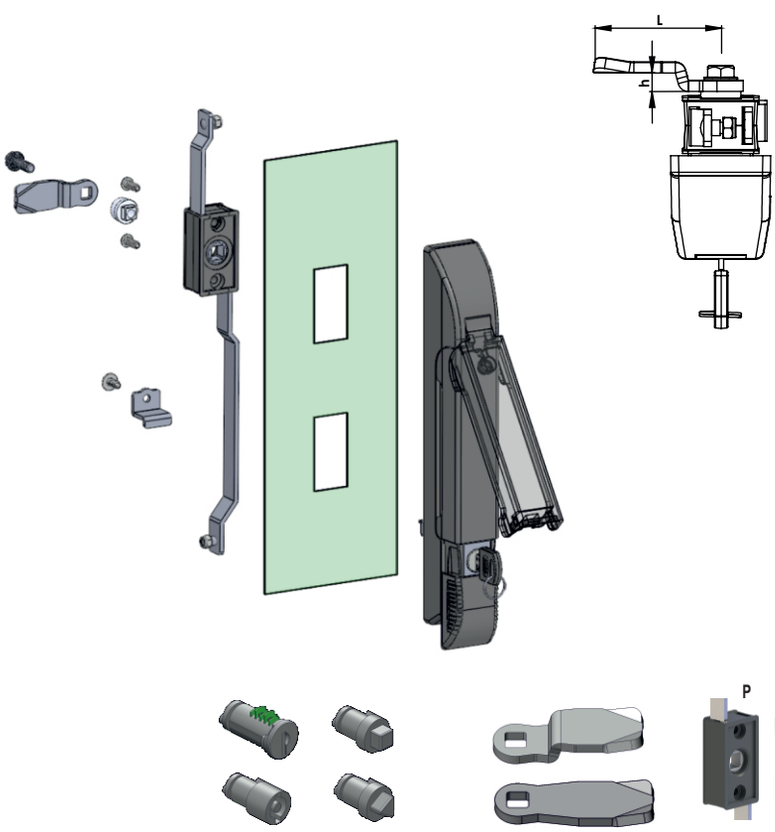

Grup Kodu	Yüzey Kaplama	Fişe-Göbek Kodu	Dil Kodu	Mekanizma	Anahtar
Group Code	Finish	Cylinder-Driver Code	Cam Code	Mechanism	Key
KI44	.2	.DD Fişeler - Göbekler için Sayfa: 2 - Tablo: A/B For cylinders - drivers please check Page: 2 - Table: A/B	.CC Diller için Sayfa:1 - Tablo: 1 For cams please check Page:1 - Table: 1	.M	.0 .1 .2
	.5				
	2: Krom / Chrome			Z: Zamak	
	5: S. Boyalı / Black Coated			P: Plastik / Polyamide	

Kullanım Alanları

* Elektrik Panoları
* Makina Kapakları
* Bilgisayar Kabinleri

Malzeme

* Gövde: Polyamide
  DIN-EN ISO 1043-1 PA6 GFR15
* Kol: Zamak
  DIN-EN 1774-ZnAl4Cu1
* P: Mekanizma:Polyamide
  DIN-EN ISO 1043-1 PA6 GFR15
* Z: Mekanizma:Zamak
  DIN-EN 1774-ZnAl4Cu1
* Dil (CC):Çelik veya Plastik
* Conta : Poliüretan
* 2: Kaplama: Krom Kapl.
  5: Kaplama: Boyalı

Applications

* Enclosures
* Machinery Covers
* Rack Cabinets

Material

* Body: Polyamide
  DIN-EN ISO 1043-1 PA6 GFR15
* Handle: Zamak
  DIN-EN 1774-ZnAl4Cu1
* P: Mechanism:Polyamide
  DIN-EN ISO 1043-1 PA6 GFR15
* Z: Mechanism:Zamak
  DIN-EN 1774-ZnAl4Cu1
* Cam (CC): Steel or PA6
* Seal: Polyurethane
* 2: Finish: Chrome Plated
  5: Finish: Black Coated

KI06

IP65

KOLLU PANO KİLİDİ 06 (Basmalı - Metal Kollu)

SWING HANDLE 06 (Push - Metal Handle)

GÖVDE POLYAMIDE-KOL METAL
BODY POLYAMIDE-HANDLE METAL



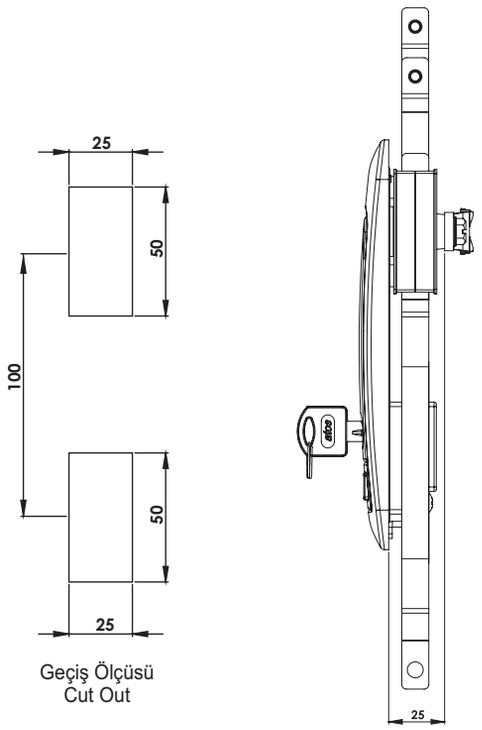

Geçiş Ölçüsü
Cut Out

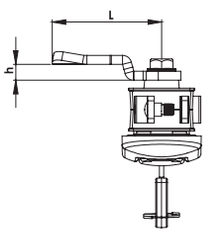

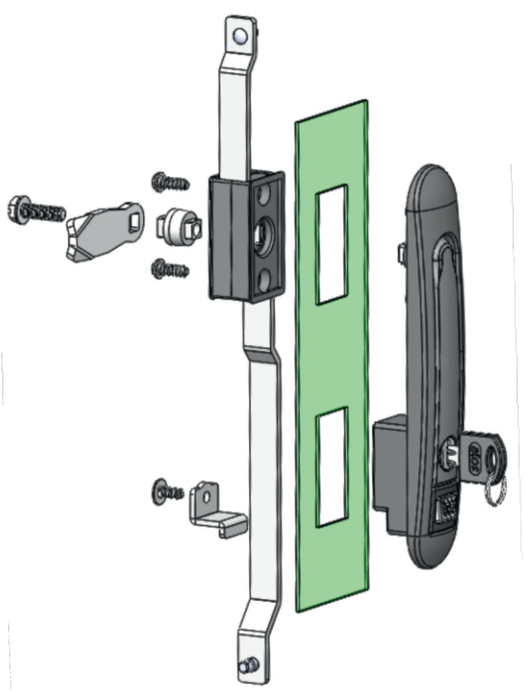



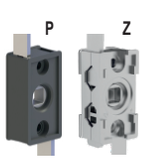

Kullanım Alanları

* Elektrik Panoları
* Makina Kapakları
* Bilgisayar Kabinleri

Malzeme

* Gövde: Polyamide
  DIN-EN ISO 1043-1 PA6 GFR30
* Kol: Zamak
  DIN-EN 1774-ZnAl4Cu1
* P: Mekanizma:Polyamide
  DIN-EN ISO 1043-1 PA6 GFR30
* Z: Mekanizma:Zamak
  DIN-EN 1774-ZnAl4Cu1
* Dil (CC):Çelik veya Plastik
* Conta : Poliüretan
* 2: Kaplama: Krom Kapl.
  5: Kaplama: Boyalı

Applications

* Enclosures
* Machinery Covers
* Rack Cabinets

Material

* Body: Polyamide
  DIN-EN ISO 1043-1 PA6 GFR30
* Handle: Zamak
  DIN-EN 1774-ZnAl4Cu1
* P: Mechanism:Polyamide
  DIN-EN ISO 1043-1 PA6 GFR30
* Z: Mechanism:Zamak
  DIN-EN 1774-ZnAl4Cu1
* Cam (CC): Steel or PA6
* Seal: Polyurethane
* 2: Finish: Chrome Plated
  5: Finish: Black Coated

Grup Kodu	Yüzey Kaplama	Fişe Kodu	Dil Kodu	Mekanizma	Anahtar
Group Code	Finish	Cylinder Code	Cam Code	Mechanism	Key
KI06	.2	.DD Fişeler için Sayfa: 2 - Tablo: A For cylinders please check Page: 2 - Table: A	.CC Diller için Sayfa:1 - Tablo: 1 For cams please check Page:1 - Table: 1	.M	.0 .1 .2
	.5				
	2: Krom / Chrome			Z: Zamak	
	5: S. Boyalı / Black Coated			P: Plastik / Polyamide	

KI16.23

IP65

KOLLU PANO KİLİDİ 16 (Metal Kollu)

SWING HANDLE 16 (Metal Handle)





GÖVDE POLYAMİDE-KOL METAL
BODY POLYAMIDE-HANDLE METAL

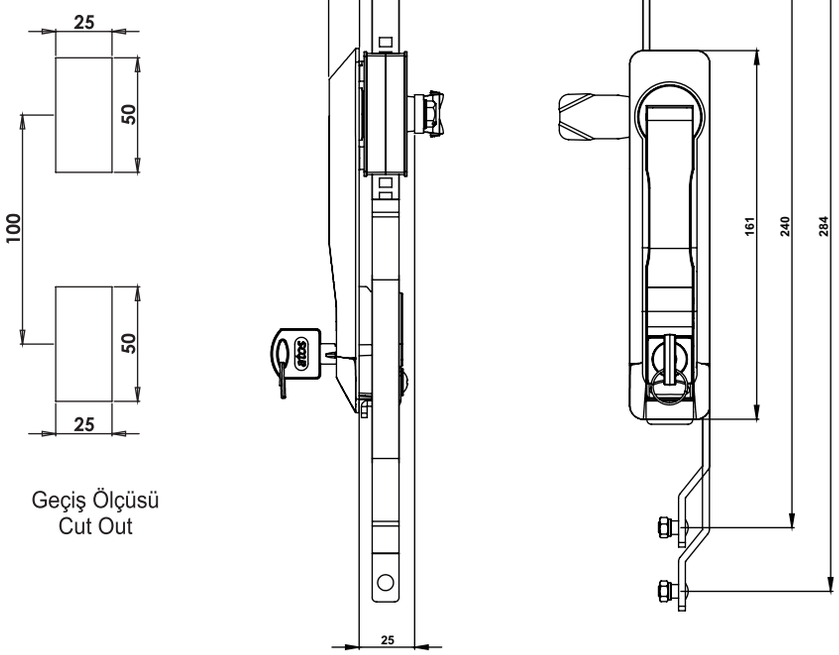

Geçiş Ölçüsü
Cut Out

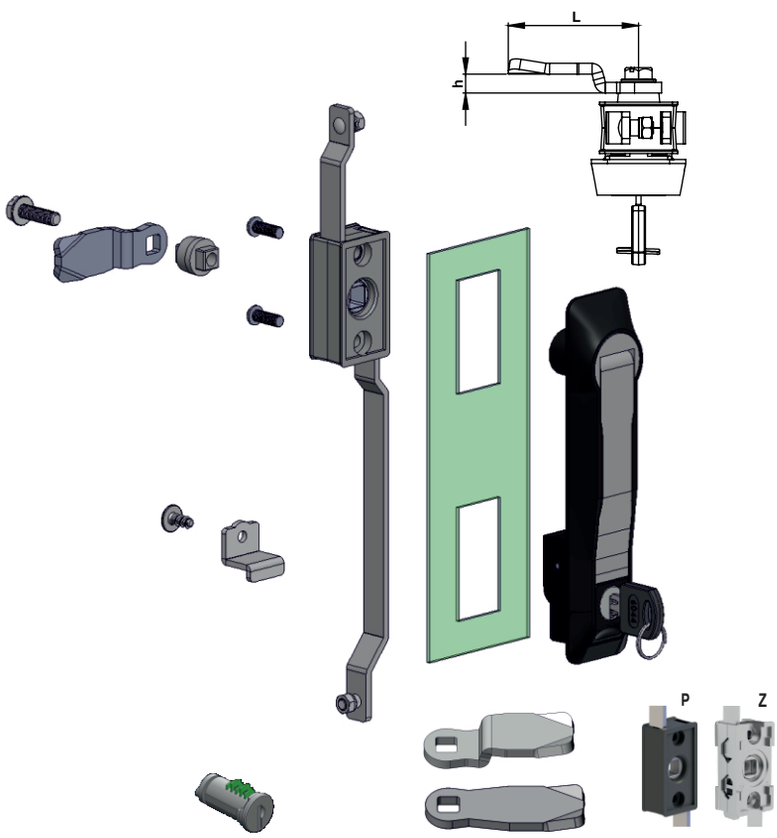

Grup Kodu	Yüzey Kaplama	Fişe Kodu	Dil Kodu	Mekanizma	Anahtar
Group Code	Finish	Cylinder Code	Cam Code	Mechanism	Key
KI16.23	.2	.DD Fişeler için Sayfa: 2 - Tablo: A For cylinders please check Page: 2 - Table: A	.CC Diller için Sayfa:1 - Tablo: 1 For cams please check Page:1 - Table: 1	.M	.0 .1 .2
	.5				
	2: Krom / Chrome 5: S. Boyalı / Black Coated			Z: Zamak P: Plastik / Polyamide	

Kullanım Alanları

* Elektrik Panoları
* Makina Kapakları
* Bilgisayar Kabinleri

Malzeme

* Gövde: Polyamide
  DIN-EN ISO 1043-1 PA6 GFR30
* Kol: Zamak
  DIN-EN 1774-ZnAl4Cu
* P: Mekanizma:Polyamide
  DIN-EN ISO 1043-1 PA6 GFR30
* Z: Mekanizma:Zamak
  DIN-EN 1774-ZnAl4Cu1
* Dil (CC):Çelik veya Plastik
* Conta : Poliüretan
* 2: Kaplama: Krom Kapl.
  5: Kaplama: Boyalı

Applications

* Enclosures
* Machinery Covers
* Rack Cabinets

Material

* Body: Polyamide
  DIN-EN ISO 1043-1 PA6 GFR30
* Handle: Zamak
  DIN-EN 1774-ZnAl4Cu1
* P: Mechanism:Polyamide
  DIN-EN ISO 1043-1 PA6 GFR30
* Z: Mechanism:Zamak
  DIN-EN 1774-ZnAl4Cu1
* Cam (CC): Steel or PA6
* Seal: Polyurethane
* 2: Finish: Chrome Plated
  5: Finish: Black Coated

KI18.23

IP65

KOLLU PANO KİLİDİ 18 (Asma Kilit Hamilli-Metal Kollu)

SWING HANDLE 18 (For Pad Lock-Metal Handle)

GÖVDE POLYAMIDE-KOL METAL
BODY POLYAMIDE-HANDLE METAL

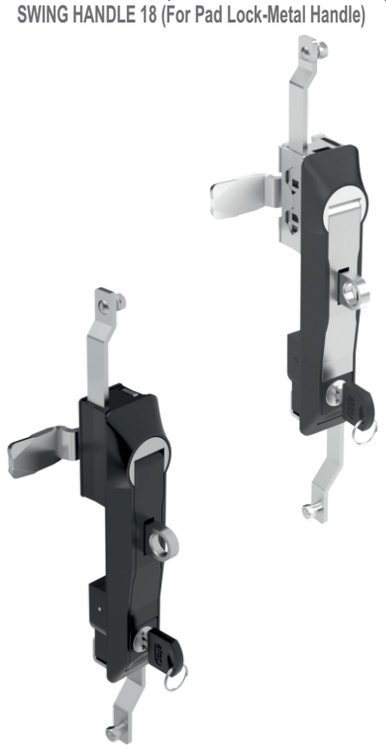

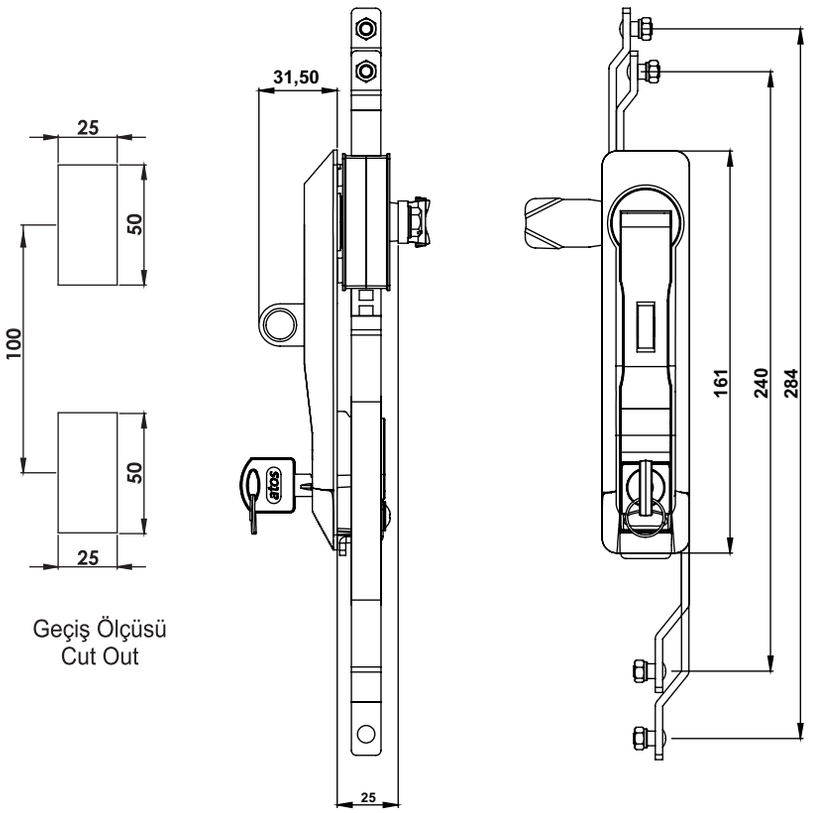

Geçiş Ölçüsü
Cut Out

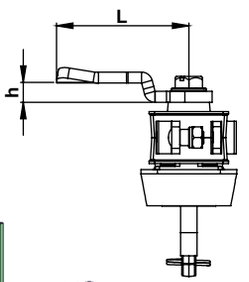

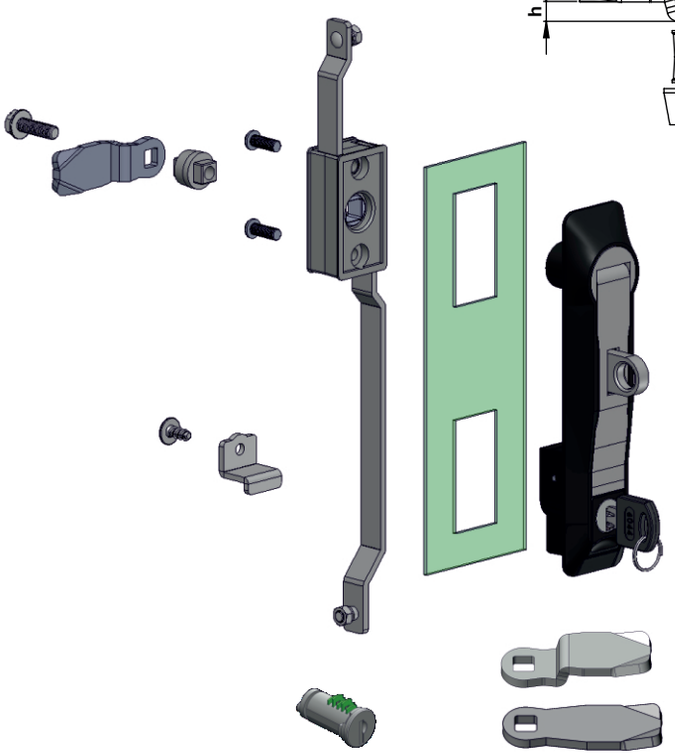

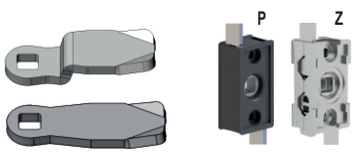

Kullanım Alanları

* Elektrik Panoları
* Makina Kapakları
* Bilgisayar Kabinleri

Malzeme

* Gövde: Polyamide
  DIN-EN ISO 1043-1 PA6 GFR30
* Kol: Zamak
  DIN-EN 1774-ZnAl4Cu1
* P: Mekanizma:Polyamide
  DIN-EN ISO 1043-1 PA6 GFR30
* Z: Mekanizma:Zamak
  DIN-EN 1774-ZnAl4Cu1
* Dil (CC):Çelik veya Plastik
* Conta : Poliüretan
* Asma Kilit Hamili : Zamak
  DIN-EN 1774-ZnAl4Cu1
* 2: Kaplama: Krom Kapl.
  5: Kaplama: Boyalı

Applications

* Enclosures
* Machinery Covers
* Rack Cabinets

Material

* Body: Polyamide
  DIN-EN ISO 1043-1 PA6 GFR30
* Handle: Zamak
  DIN-EN 1774-ZnAl4Cu1
* P: Mechanism:Polyamide
  DIN-EN ISO 1043-1 PA6 GFR30
* Z: Mechanism:Zamak
  DIN-EN 1774-ZnAl4Cu1
* Cam (CC): Steel or PA6
* Seal: Polyurethane
* Padlock:Zamak DIN-EN 1774-ZnAl4Cu1
* 2: Finish: Chrome Plated
  5: Finish: Black Coated

Grup Kodu	Yüzey Kaplama	Fişe Kodu	Dil Kodu	Mekanizma	Anahtar
Group Code	Finish	Cylinder Code	Cam Code	Mechanism	Key
KI18.23	.2 .5	.DD Fişeler için Sayfa: 2 - Tablo: A/B For cylinders please check Page: 2 - Table: A/B	.CC Diller için Sayfa:1 - Tablo: 1 For cams please check Page:1 - Table: 1	.M	.0 .1 .2
	2: Krom / Chrome 5: S. Boyalı / Black Coated			Z: Zamak P: Plastik / Polyamide	

KI36

KOLLU PANO KİLİDİ 36 (Asma Kilit Hamilli-Metal Kollu)

SWING HANDLE 36 (For Pad Lock-Metal Handle)



GÖVDE POLYAMİDE-KOL METAL
BODY POLYAMIDE-HANDLE METAL

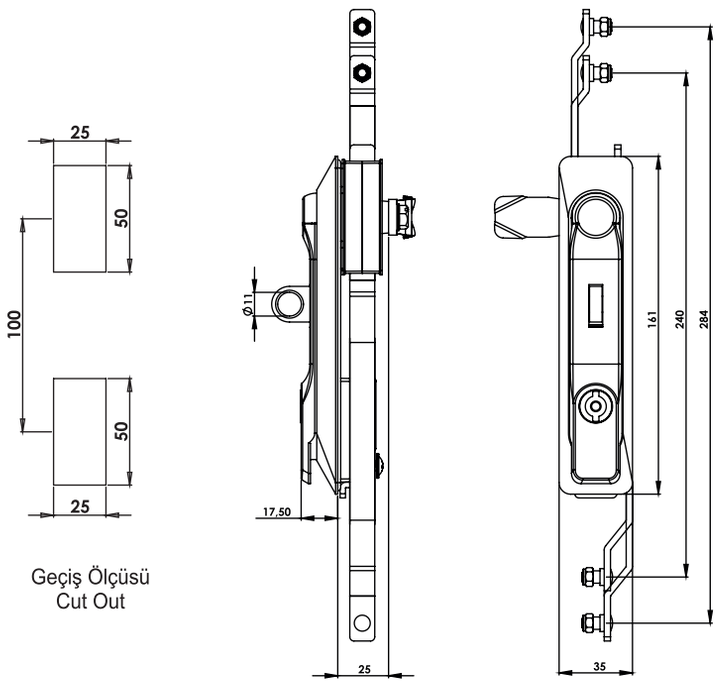

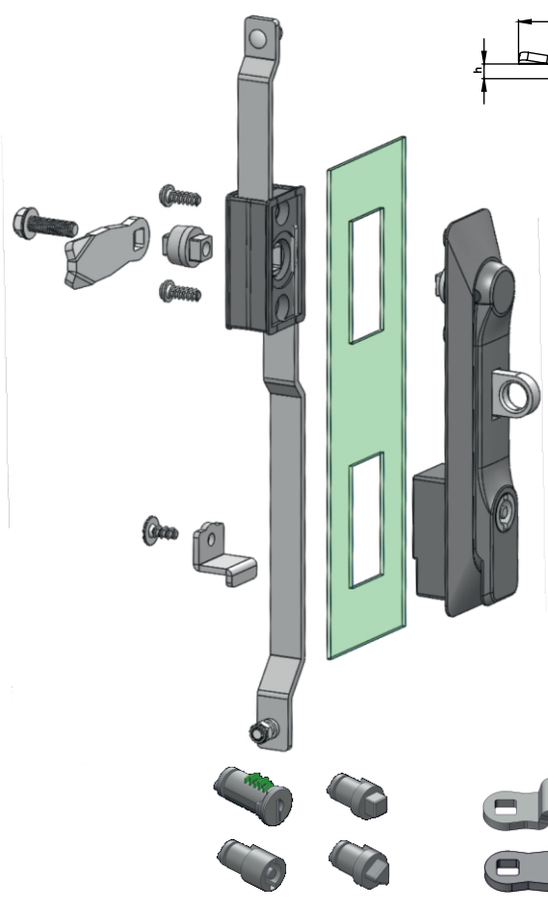

Grup Kodu	Yüzey Kaplama	Fişe-Göbek Kodu	Dil Kodu	Mekanizma	Anahtar
Group Code	Finish	Cylinder-Driver Code	Cam Code	Mechanism	Key
KI36	.2	.DD Fişeler - Göbekler için Sayfa: 2 - Tablo: A/B For cylinders - drivers please check Page: 2 - Table: A/B	.CC Diller için Sayfa:1 - Tablo: 1 For cams please check Page:1 - Table: 1	.M	.0
	.5				.1 .2
	2: Krom / Chrome 5: S. Boyalı / Black Coated			Z: Zamak P: Plastik / Polyamide	

Kullanım Alanları

* Elektrik Panoları
* Makina Kapakları
* Bilgisayar Kabinleri

Malzeme

* Gövde: Polyamide
  DIN-EN ISO 1043-1 PA6 GFR30
* Kol: Zamak
  DIN-EN 1774-ZnAl4Cu1
* P: Mekanizma:Polyamide
  DIN-EN ISO 1043-1 PA6 GFR30
* Z: Mekanizma:Zamak
  DIN-EN 1774-ZnAl4Cu1
* Dil (CC):Çelik veya Plastik
* Conta : Poliüretan
* Asma Kilit Hamili : Zamak
  DIN-EN 1774-ZnAl4Cu1
* 2: Kaplama: Krom Kapl.
  5: Kaplama: Boyalı

Applications

* Enclosures
* Machinery Covers
* Rack Cabinets

Material

* Body: Polyamide
  DIN-EN ISO 1043-1 PA6 GFR30
* Handle: Zamak
  DIN-EN 1774-ZnAl4Cu1
* P: Mechanism:Polyamide
  DIN-EN ISO 1043-1 PA6 GFR30
* Z: Mechanism:Zamak
  DIN-EN 1774-ZnAl4Cu1
* Cam (CC): Steel or PA6
* Seal: Polyurethane
* Padlock:Zamak DIN-EN 1774-ZnAl4Cu1
* 2: Finish: Chrome Plated
  5: Finish: Black Coated

KI230

IP65

KOLLU PANO KİLİDİ 230 (Kol Metal - Asma Kilit Hamilli)

SWING HANDLE 130 (Metal Handle - For Padlock)

GÖVDE POLYAMIDE-KOL METAL
BODY POLYAMIDE-HANDLE METAL

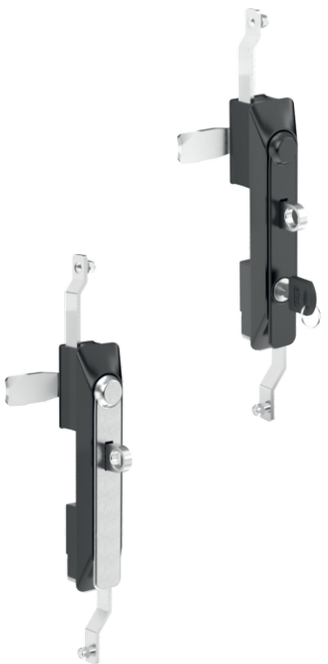



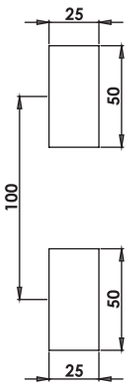

Geçiş Ölçüsü
Cut Out

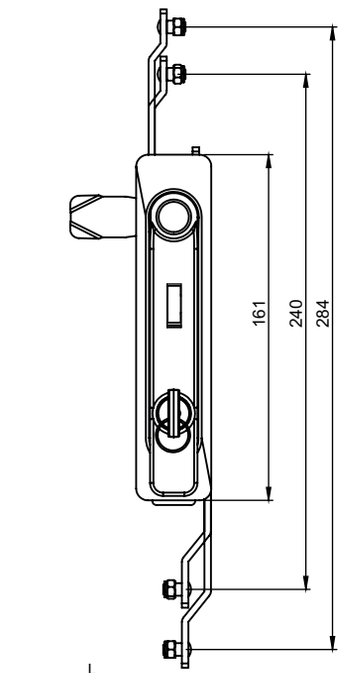

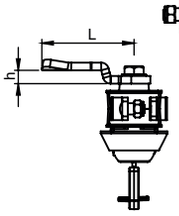

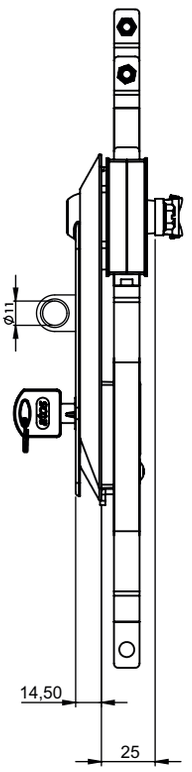

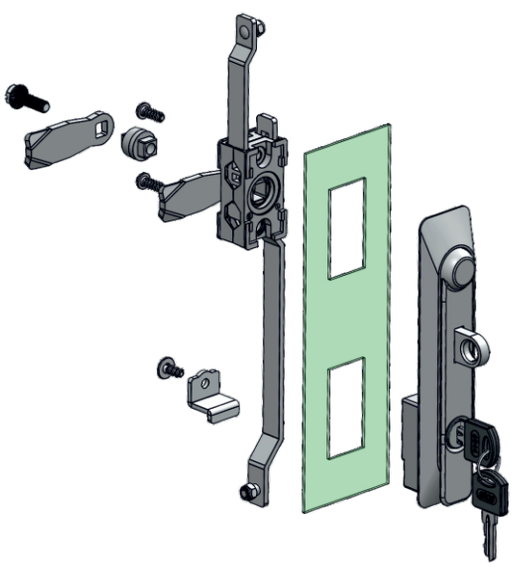

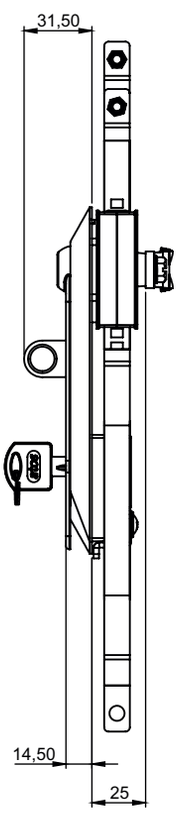

Kullanım Alanları

* Elektrik Panoları
* Makina Kapakları
* Bilgisayar Kabinleri

Malzeme

* Gövde: Polyamide
  DIN-EN ISO 1043-1 PA6 GFR30
* Kol: Zamak
  DIN-EN 1774-ZnAl4Cu
* P: Mekanizma:Polyamide
  DIN-EN ISO 1043-1 PA6 GFR30
* Z: Mekanizma:Zamak
  DIN-EN 1774-ZnAl4Cu1
* Dil (CC):Çelik
* Conta : Poliüretan
* Asma Kilit Hamili : Zamak
  DIN-EN 1774-ZnAl4Cu1

Applications

* Enclosures
* Machinery Covers
* Rack Cabinets

Material

* Body: Polyamide
  DIN-EN ISO 1043-1 PA6 GFR30
* Handle: Zamak
  DIN-EN 1774-ZnAl4Cu1
* P: Mechanism:Polyamide
  DIN-EN ISO 1043-1 PA6 GFR30
* Z: Mechanism:Zamak
  DIN-EN 1774-ZnAl4Cu1
* Cam (CC): Steel
* Seal: Polyurethane
* Padlock :Zamak
  DIN-EN 1774-ZnAl4Cu1

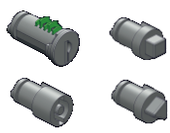

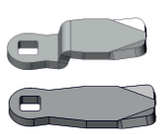

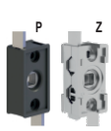

Grup Kodu	Yüzey Kaplama	Fişe - Göbek Kodu	Dil Kodu	Mekanizma	Anahtar
Group Code	Finish	Cylinder - Driver Code	Cam Code	Mechanism	Key
KI230	.2 .5	.00 / .DD Fişeler - Göbekler için Sayfa: 2 - Tablo: A/B For cylinders - drivers please check Page: 2 - Table: A/B	.CC Diller için Sayfa:1 - Tablo: 1/3 For cams please check Page:1 - Table: 1/3	.M	.0 .1 .2
	2: Krom / Chrome 5: S. Boyalı / Black Coated			Z: Zamak P: Plastik / Polyamide	

KI128

IP65

KOLLU PANO KİLİDİ 128 (Metal)

SWING HANDLE 128 (Metal)

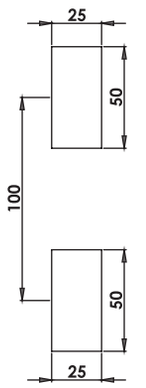

Geçiş Ölçüsü
Cut Out

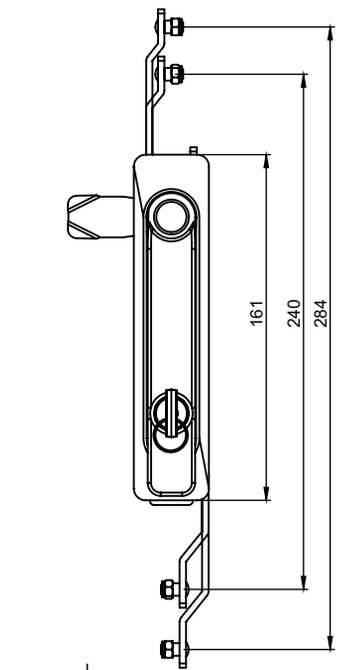

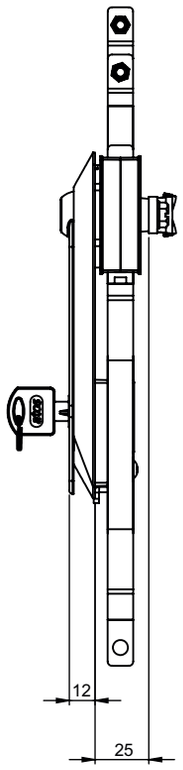







GÖVDE METAL-KOL METAL
BODY METAL-HANDLE METAL

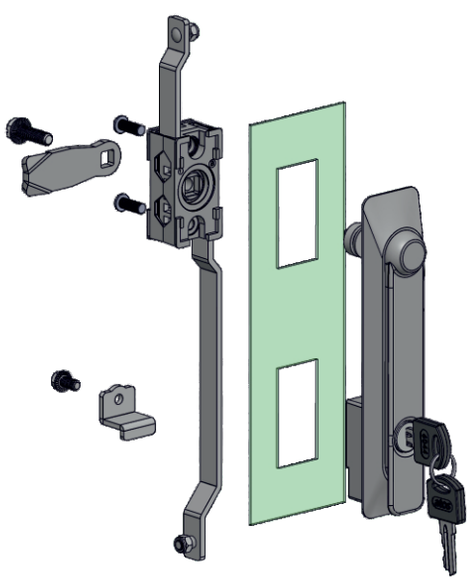

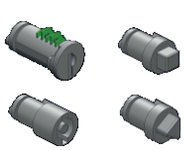

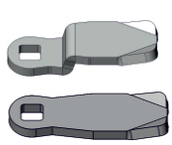



Grup Kodu	Fişe-Göbek Kodu	Dil Kodu	Mekanizma	Anahtar
Group Code	Cylinder-Driver Code	Cam Code	Mechanism	Key
KI128	.00 / .DD Fişeler - Göbekler için Sayfa: 2 - Tablo: A/B For cylinders - drivers please check Page: 2 - Table: A/B	.CC Diller için Sayfa:1 - Tablo: 1 For cams please check Page:1 - Table: 1	.M	.0 .1 .2
	.00: Fişesiz / Without Cylinder		Z: Zamak	

Kullanım Alanları
* Elektrik Panoları
* Makina Kapakları
* Bilgisayar Kabinleri

Malzeme
* Gövde: Zamak
  DIN-EN 1774-ZnAl4Cu1
* Kol: Zamak
  DIN-EN 1774-ZnAl4Cu1
* Z: Mekanizma:Zamak
  DIN-EN 1774-ZnAl4Cu1
* Dil (CC):Çelik veya Plastik /
* Conta : Poliüretan

Applications
* Enclosures
* Machinery Covers
* Rack Cabinets

Material
* Body: Zamak
  DIN-EN 1774-ZnAl4Cu1
* Handle: Zamak
  DIN-EN 1774-ZnAl4Cu1
* Z: Mechanism:Zamak
  DIN-EN 1774-ZnAl4Cu1
* Cam (CC): Steel or Pa6
* Seal: Polyurethane

KI32

IP65

KOLLU PANO KİLİDİ 32 (Metal)
SWING HANDLE 32 (Metal)



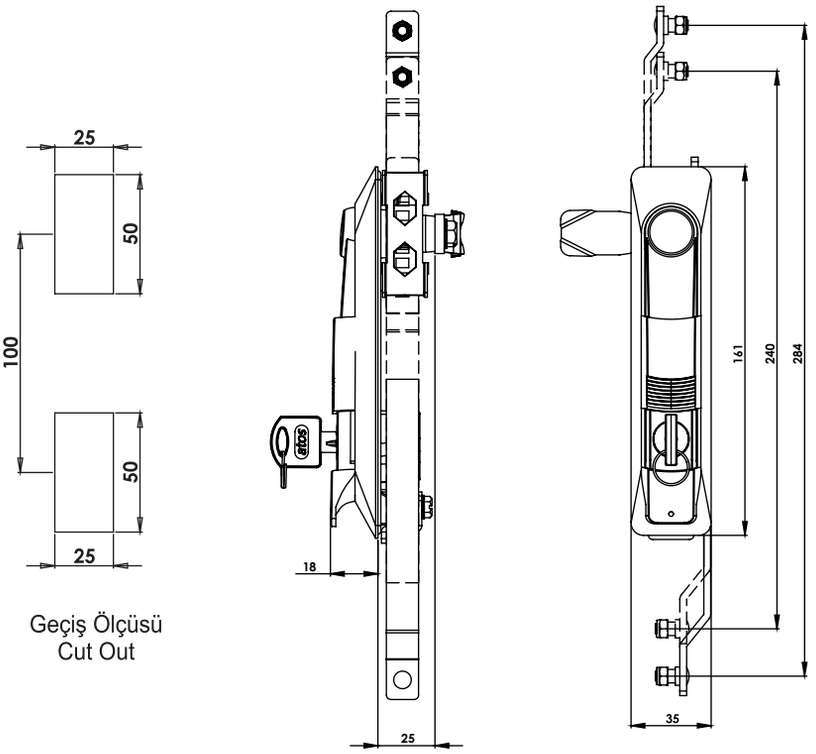

Geçiş Ölçüsü
Cut Out

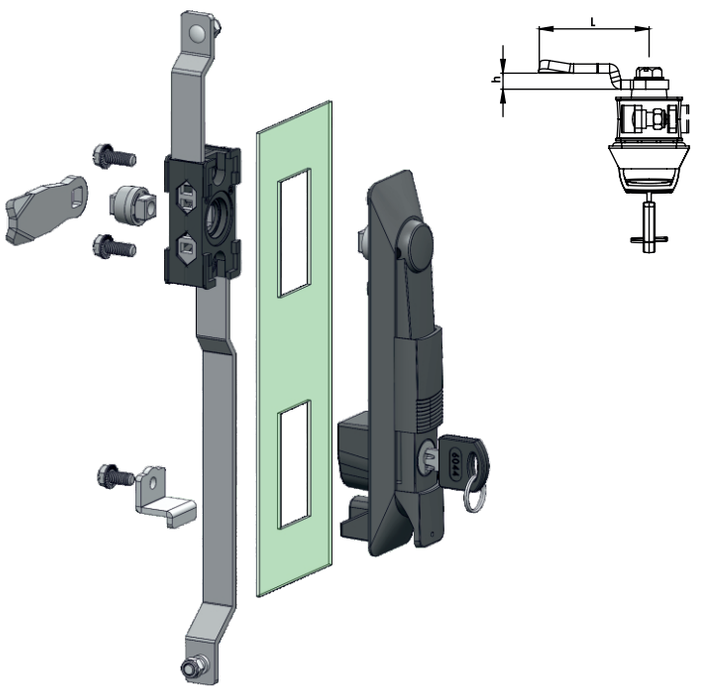

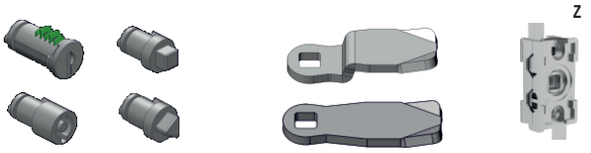

Kullanım Alanları

* Elektrik Panoları
* Makina Kapakları
* Bilgisayar Kabinleri

Malzeme

* Gövde: Zamak
  DIN-EN 1774-ZnAl4Cu1
* Kol: Zamak
  DIN-EN 1774-ZnAl4Cu1
* Z: Mekanizma:Zamak
  DIN-EN 1774-ZnAl4Cu1
* Dil (CC):Çelik
* Conta : Poliüretan
* 2: Kaplama: Krom Kapl.
  5: Kaplama: Boyalı

Applications

* Enclosures
* Machinery Covers
* Rack Cabinets

Material

* Body: Zamak
  DIN-EN 1774-ZnAl4Cu1
* Handle: Zamak
  DIN-EN 1774-ZnAl4Cu1
* Z: Mechanism:Zamak
  DIN-EN 1774-ZnAl4Cu1
* Cam (CC): Steel
* Seal: Polyurethane
* 2: Finish: Chrome Plated
  5: Finish: Black Coated

Grup Kodu	Yüzey Kaplama	Fişe-Göbek Kodu	Dil Kodu	Mekanizma	Anahtar
Group Code	Finish	Cylinder-Driver Code	Cam Code	Mechanism	Key
KI32	.2	.DD Fişeler - Göbekler için Sayfa: 2 - Tablo: A/B For cylinders - drivers please check Page: 2 - Table: A/B	.CC Diller için Sayfa:1 - Tablo: 1 For cams please check Page:1 - Table: 1	.Z	.0
	.5				.1
	2: Krom / Chrome				.2
	5: S. Boyalı / Black Coated			Z: Zamak	

KI46

IP65

KOLLU PANO KİLİDİ 46 (Metal)

SWING HANDLE 46 (Metal)



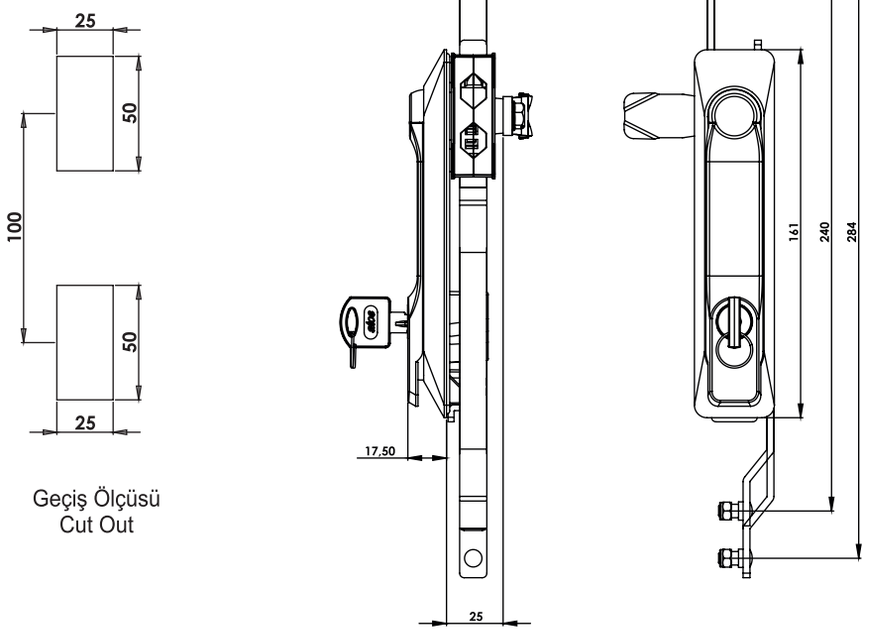

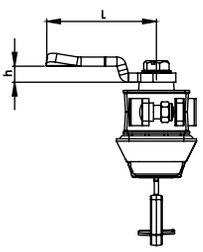

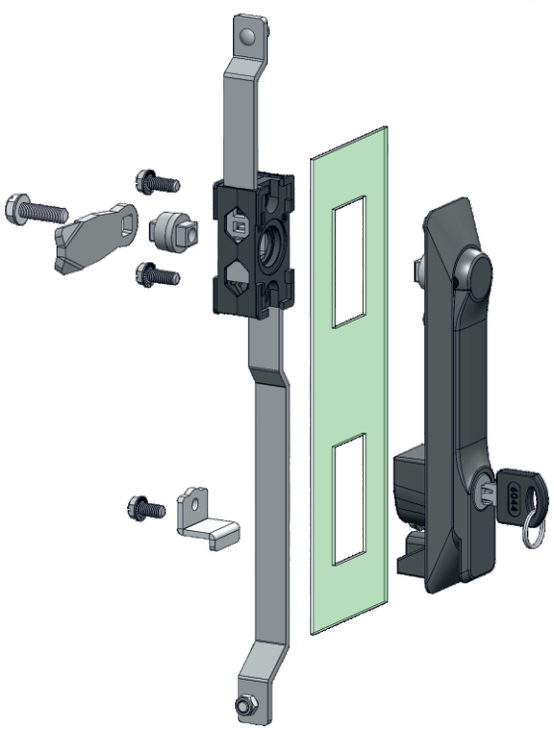

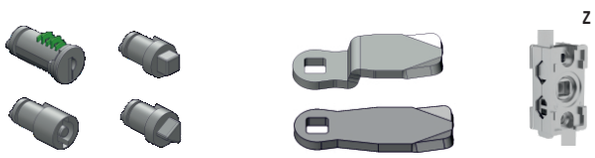

Grup Kodu	Yüzey Kaplama	Fişe-Göbek Kodu	Dil Kodu	Mekanizma	Anahtar
Group Code	Finish	Cylinder-Driver Code	Cam Code	Mechanism	Key
KI46	.2	.DD Fişeler - Göbekler için Sayfa: 2 - Tablo: A/B For cylinders - drivers please check Page: 2 - Table: A/B	.CC Diller için Sayfa:1 - Tablo: 1 For cams please check Page:1 - Table: 1	.Z	.0 .1 .2
	.5				
	2: Krom / Chrome			Z: Zamak	
	5: S. Boyalı / Black Coated				

Kullanım Alanları

* Elektrik Panoları
* Makina Kapakları
* Bilgisayar Kabinleri

Malzeme

* Gövde: Zamak
  DIN-EN 1774-ZnAl4Cu1
* Kol: :Zamak
  DIN-EN 1774-ZnAl4Cu1
* Z: Mekanizma:Zamak
  DIN-EN 1774-ZnAl4Cu1
* Dil (CC):Çelik
* Conta : Poliüretan
* 2: Kaplama: Krom Kapl.
  5: Kaplama: Boyalı

Applications

* Enclosures
* Machinery Covers
* Rack Cabinets

Material

* Body: Zamak
  DIN-EN 1774-ZnAl4Cu1
* Handle: Zamak
  DIN-EN 1774-ZnAl4Cu1
* Z: Mechanism:Zamak
  DIN-EN 1774-ZnAl4Cu1
* Cam (CC): Steel
* Seal: Polyurethane
* 2: Finish: Chrome Plated
  5: Finish: Black Coated

KI176

IP65

KOLLU PANO KİLİDİ 176 (Metal)

SWING HANDLE 176(Metal)

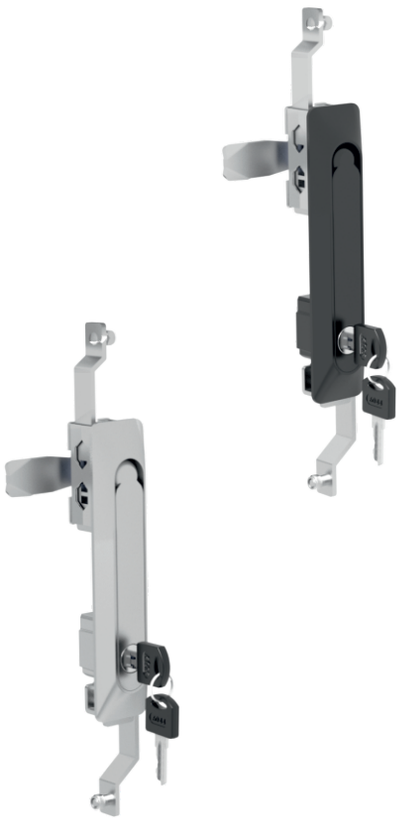

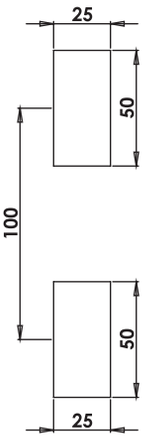

Geçiş Ölçüsü
Cut Out

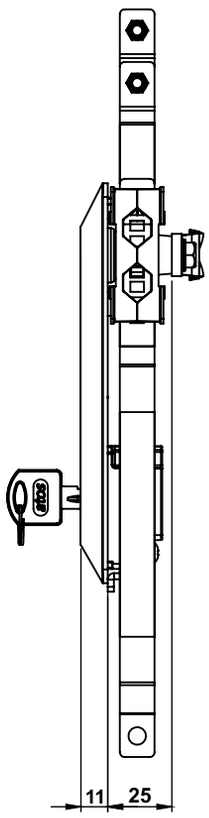

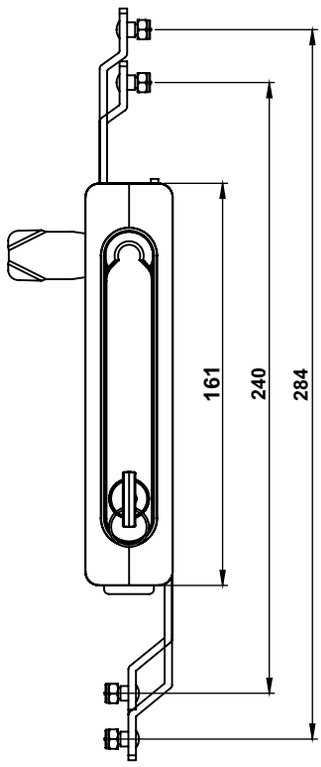

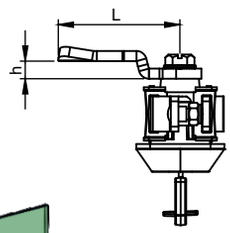



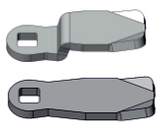



GÖVDE METAL-KOL METAL
BODY METAL-HANDLE METAL

Kullanım Alanları

* Elektrik Panoları
* Makina Kapakları
* Bilgisayar Kabinleri

Malzeme

* Gövde: Zamak
  DIN-EN 1774-ZnAl4Cu1
* Kol : Zamak
  DIN-EN 1774-ZnAl4Cu1
* Z: Mekanizma:Zamak
  DIN-EN 1774-ZnAl4Cu1
* Dil (CC):Çelik veya Plastik /
* Conta : Poliüretan

Applications

* Enclosures
* Machinery Covers
* Rack Cabinets

Material

* Body: Zamak
  DIN-EN 1774-ZnAl4Cu1
* Handle: Zamak
  DIN-EN 1774-ZnAl4Cu1
* Z: Mechanism:Zamak
  DIN-EN 1774-ZnAl4Cu1
* Cam (CC): Steel or Pa6
* Seal: Polyurethane

Grup Kodu	Yüzey Kaplama	Fişe - Göbek Kodu	Dil Kodu	Mekanizma	Anahtar
Group Code	Finish	Cylinder - Driver Code	Cam Code	Mechanism	Key
KI176	.2 .5	.DD Fişeler - Göbekler için Sayfa: 2 - Tablo: A For cylinders - drivers please check Page: 2 - Table: A	.CC Diller için Sayfa:1 - Tablo: 1/3 For cams please check Page:1 - Table: 1/3	.M	.0 .1 .2
	2: Krom / Chrome 5: S. Boyalı / Black Coated			Z: Zamak	

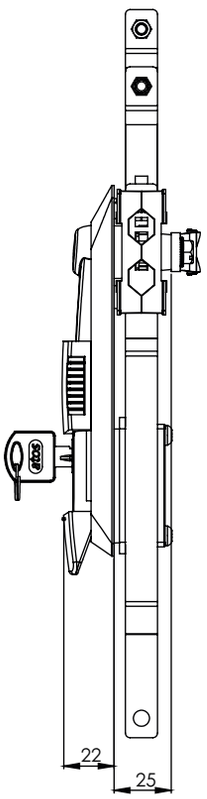

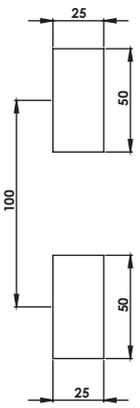

Geçiş Ölçüsü
Cut Out

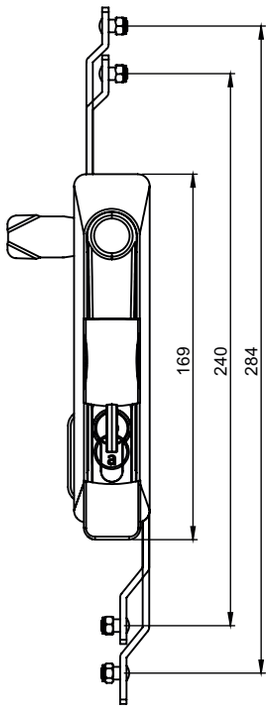

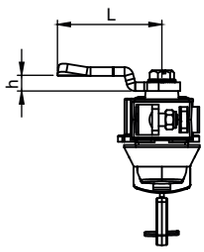

KI72

IP65

KOLLU PANO KİLİDİ 72
SWING HANDLE 72





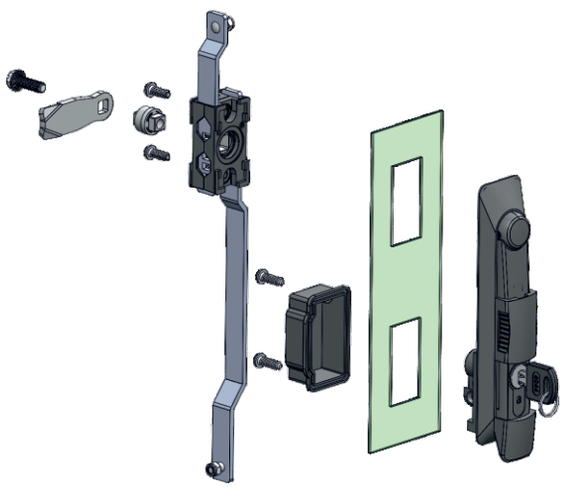



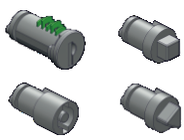

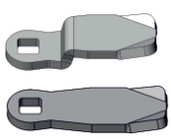



Grup Kodu	Yüzey Kaplama	Fişe - Göbek Kodu	Dil Kodu	Mekanizma	Anahtar
Group Code	Finish	Cylinder - Driver Code	Cam Code	Mechanism	Key
KI72	.2 .5	.DD Fişeler - Göbekler için Sayfa: 2 - Tablo: A/B For cylinders - drivers please check Page: 2 - Table: A/B	.CC Diller için Sayfa:1 - Tablo: 1/3 For cams please check Page:1 - Table: 1/3	.Z	.0 .1 .2
	2: Krom / Chrome 5: S. Boyalı / Black Coated			Z: Zamak	

Kullanım Alanları

* Elektrik Panoları
* Makina Kapakları
* Bilgisayar Kabinleri

Malzeme

* Gövde: Zamak
  DIN-EN 1774-ZnAl4Cu1
* Kol: Zamak
  DIN-EN 1774-ZnAl4Cu1
* Z: Mekanizma:Zamak
  DIN-EN 1774-ZnAl4Cu1
* Dil (CC):Çelik
* 2: Kaplama: Krom Kapl.
  5: Kaplama: Boyalı
* Barel: 2=Zamak

Applications

* Enclosures
* Machinery Covers
* Rack Cabinets

Material

* Body: Zamak
  DIN-EN 1774-ZnAl4Cu1
* Handle: Zamak
  DIN-EN 1774-ZnAl4Cu1
* Z: Mechanism:Zamak
  DIN-EN 1774-ZnAl4Cu1
* Cam (CC): Steel
* 2: Finish: Chrome Plated
  5: Finish: Black Coated
* Barrel: 2= Zamak

GÖVDE METAL-KOL METAL
BODY METAL-HANDLE METAL

KI56

IP65

KOLLU PANO KİLİDİ 56 (Asma Kilit Hamilli-Metal)

SWING HANDLE 56 (For Pad Lock-Metal)



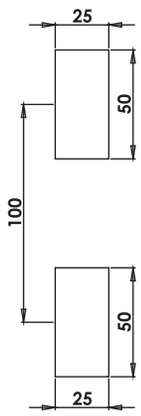

Geçiş Ölçüsü
Cut Out

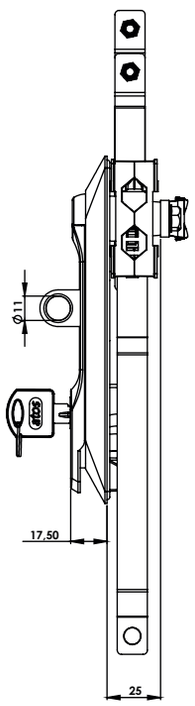

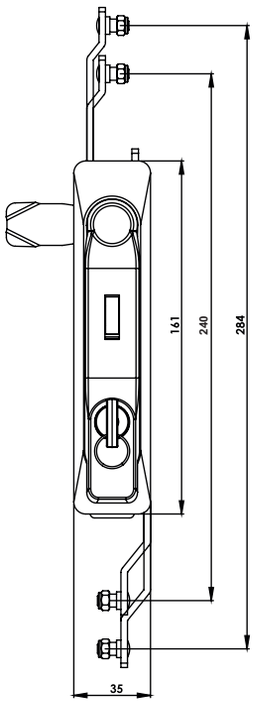

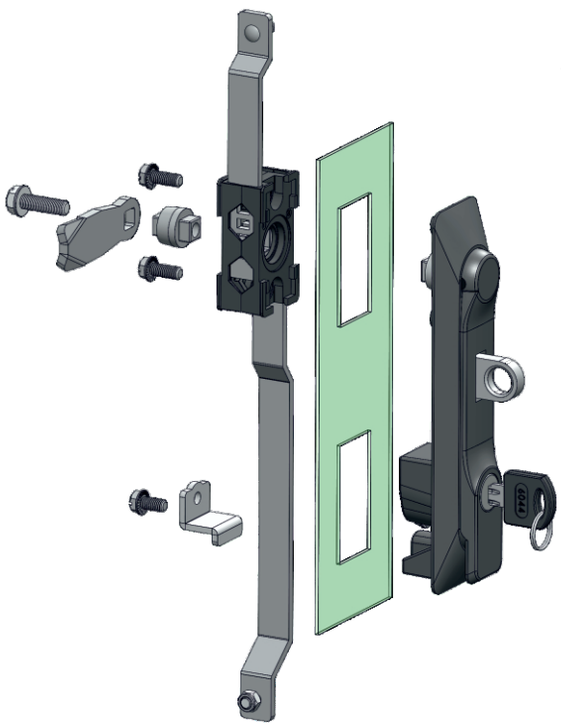

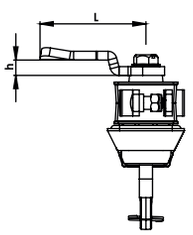

Kullanım Alanları

* Elektrik Panoları
* Makina Kapakları
* Bilgisayar Kabinleri

Malzeme

* Gövde: Zamak
  DIN-EN 1774-ZnAl4Cu1
* Kol: Zamak
  DIN-EN 1774-ZnAl4Cu1
* Z: Mekanizma:Zamak
  DIN-EN 1774-ZnAl4Cu1
* Dil (CC):Çelik
* Conta : Poliüretan
* Asma Kilit Hamili : Zamak
  DIN-EN 1774-ZnAl4Cu1
* 2: Kaplama: Krom Kapl.
  5: Kaplama: Boyalı

Applications

* Enclosures
* Machinery Covers
* Rack Cabinets

Material

* Body: Zamak
  DIN-EN 1774-ZnAl4Cu1
* Handle: Zamak
  DIN-EN 1774-ZnAl4Cu1
* Z: Mechanism:Zamak
  DIN-EN 1774-ZnAl4Cu1
* Cam (CC): Steel
* Seal: Polyurethane
* Padlock:Zamak DIN-EN 1774-ZnAl4Cu1
* 2: Finish: Chrome Plated
  5: Finish: Black Coated

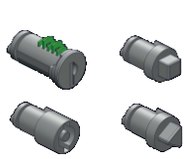

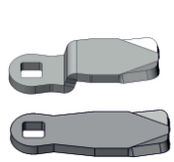



Grup Kodu	Yüzey Kaplama	Fişe-Göbek Kodu	Dil Kodu	Mekanizma	Anahtar
Group Code	Finish	Cylinder-Driver Code	Cam Code	Mechanism	Key
KI56	.2	.DD Fişeler - Göbekler için Sayfa: 2 - Tablo: A/B For cylinders - drivers please check Page: 2 - Table: A/B	.CC Diller için Sayfa:1 - Tablo: 1 For cams please check Page:1 - Table: 1	.Z	.0 .1 .2
	.5				
	2: Krom / Chrome 5: S. Boyalı / Black Coated			Z: Zamak	

KI130

IP65

KOLLU PANO KİLİDİ 130 (Metal - Asma Kilit Hamilli)

SWING HANDLE 130 (Metal - For Padlock)

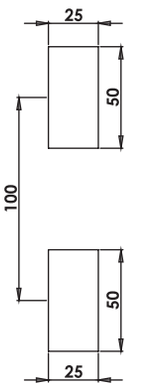

Geçiş Ölçüsü
Cut Out

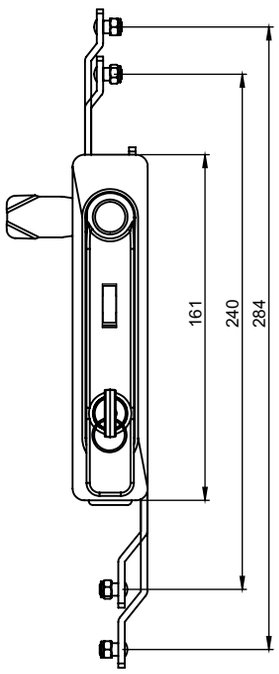

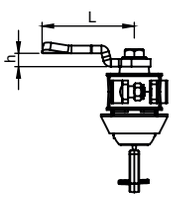

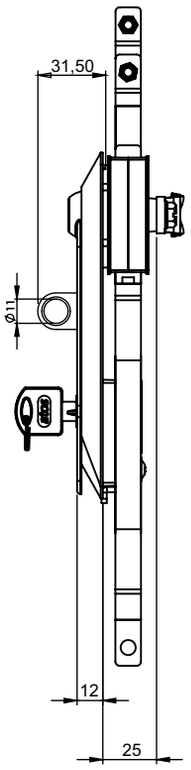







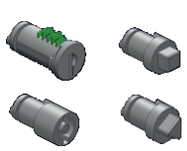

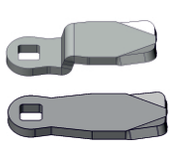



Grup Kodu	Fişe-Göbek Kodu	Dil Kodu	Mekanizma	Anahtar
Group Code	Cylinder-Driver Code	Cam Code	Mechanism	Key
KI130	.00 / .DD Fişeler - Göbekler için Sayfa: 2 - Tablo: A/B For cylinders - drivers please check Page: 2 - Table: A/B	.CC Diller için Sayfa:1 - Tablo: 1 For cams please check Page:1 - Table: 1	.M	.0 .1 .2
	.00: Fişesiz / Without Cylinder		Z: Zamak	

Kullanım Alanları

* Elektrik Panoları
* Makina Kapakları
* Bilgisayar Kabinleri

Malzeme

* Gövde: Zamak
  DIN-EN 1774-ZnAl4Cu1
* Kol: Zamak
  DIN-EN 1774-ZnAl4Cu1
* Z: Mekanizma:Zamak
  DIN-EN 1774-ZnAl4Cu1
* Dil (CC):Çelik veya Plastik /
* Conta : Poliüretan
* Asma Kilit Hamili : Zamak
  DIN-EN 1774-ZnAl4Cu1

Applications

* Enclosures
* Machinery Covers
* Rack Cabinets

Material

* Body: Zamak
  DIN-EN 1774-ZnAl4Cu1
* Handle: Zamak
  DIN-EN 1774-ZnAl4Cu1
* Z: Mechanism:Zamak
  DIN-EN 1774-ZnAl4Cu1
* Cam (CC): Steel or Pa6
* Seal: Polyurethane
* Padlock :Zamak
  DIN-EN 1774-ZnAl4Cu1

GÖVDE METAL-KOL METAL
BODY METAL-HANDLE METAL

KI42

IP65

KOLLU PANO KİLİDİ 42 (Asma Kilit Hamilli - Metal)

SWING HANDLE 42 (For Pad Lock - Metal)



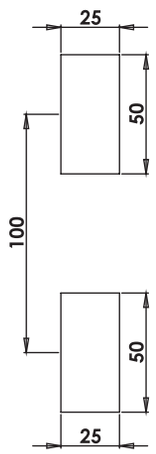

Geçiş Ölçüsü
Cut Out

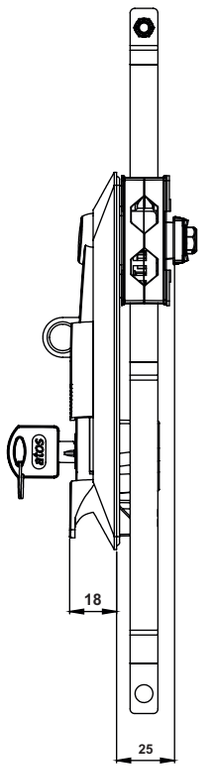

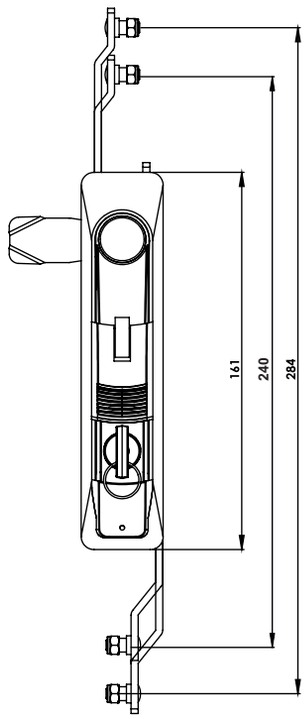

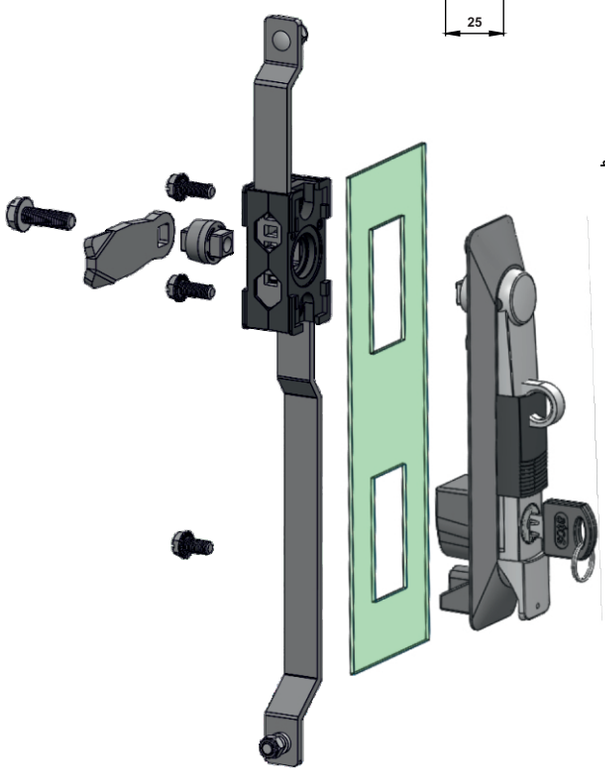

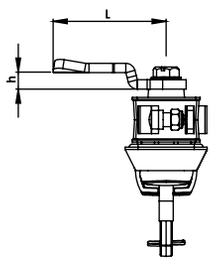

Kullanım Alanları

* Elektrik Panoları
* Makina Kapakları
* Bilgisayar Kabinleri

Malzeme

* Gövde: Zamak
  DIN-EN 1774-ZnAl4Cu1
* Kol: :Zamak
  DIN-EN 1774-ZnAl4Cu1
* Z: Mekanizma:Zamak
  DIN-EN 1774-ZnAl4Cu1
* Dil (CC):Çelik
* Conta : Poliüretan
* Asma Kilit Hamili : Zamak
  DIN-EN 1774-ZnAl4Cu1
* 2: Kaplama: Krom Kapl.
  5: Kaplama: Boyalı

Applications

* Enclosures
* Machinery Covers
* Rack Cabinets

Material

* Body: Zamak
  DIN-EN 1774-ZnAl4Cu1
* Handle: Zamak
  DIN-EN 1774-ZnAl4Cu1
* Z: Mechanism:Zamak
  DIN-EN 1774-ZnAl4Cu1
* Cam (CC): Steel
* Seal: Polyurethane
* Padlock:Zamak DIN-EN 1774-ZnAl4Cu1
* 2: Finish: Chrome Plated
  5: Finish: Black Coated

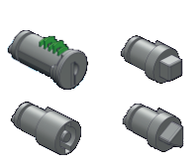

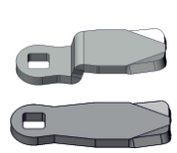



Grup Kodu	Yüzey Kaplama	Fişe-Göbek Kodu	Dil Kodu	Mekanizma	Anahtar
Group Code	Finish	Cylinder-Driver Code	Cam Code	Mechanism	Key
KI42	.2	.DD Fişeler - Göbekler için Sayfa: 2 - Tablo: A/B For cylinders - drivers please check Page: 2 - Table: A/B	.CC Diller için Sayfa:1 - Tablo: 1 For cams please check Page:1 - Table: 1	.Z	.0
	.5				.1
	2: Krom / Chrome				.2
	5: S. Boyalı / Black Coated			Z: Zamak	

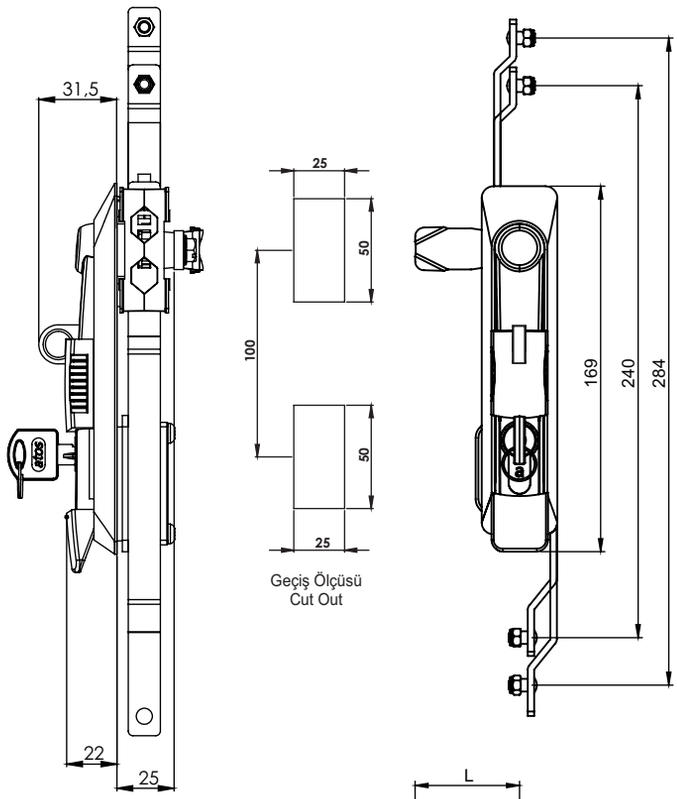

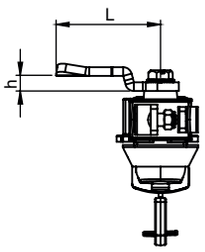

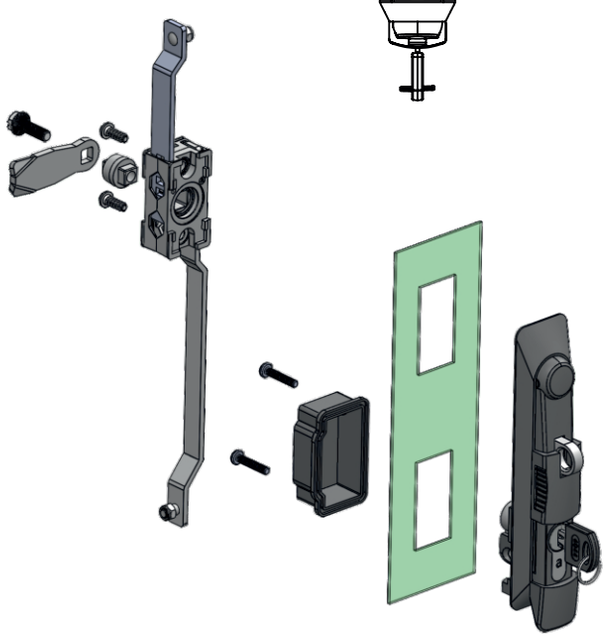



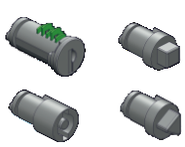

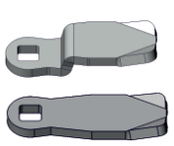



Grup Kodu	Yüzey Kaplama	Fişe - Göbek Kodu	Dil Kodu	Mekanizma	Anahtar
Group Code	Finish	Cylinder - Driver Code	Cam Code	Mechanism	Key
KI74	.2 .5	.DD Fişeler - Göbekler için Sayfa: 2 - Tablo: A/B For cylinders - drivers please check Page: 2 - Table: A/B	.CC Diller için Sayfa:1 - Tablo: 1/3 For cams please check Page:1 - Table: 1/3	.Z	.0 .1 .2
	2: Krom / Chrome 5: S. Boyalı / Black Coated			Z: Zamak	

KI74 IP65

KOLLU PANO KİLİDİ 74
SWING HANDLE 74



GÖVDE METAL-KOL METAL
BODY METAL-HANDLE METAL

Kullanım Alanları
* Elektrik Panoları
* Makina Kapakları
* Bilgisayar Kabinleri

Malzeme
* Gövde: Zamak
  DIN-EN 1774-ZnAl4Cu1
* Kol: Zamak
  DIN-EN 1774-ZnAl4Cu1
* Z: Mekanizma:Zamak
  DIN-EN 1774-ZnAl4Cu1
* Dil (CC):Çelik
* Asma Kilit Hamili : Zamak
  DIN-EN 1774-ZnAl4Cu1
* 2: Kaplama: Krom Kapl.
  5: Kaplama: Boyalı
* Barel: 2=Zamak

Applications
* Enclosures
* Machinery Covers
* Rack Cabinets

Material
* Body: Zamak
  DIN-EN 1774-ZnAl4Cu1
* Handle: Zamak
  DIN-EN 1774-ZnAl4Cu1
* Z: Mechanism:Zamak
  DIN-EN 1774-ZnAl4Cu1
* Cam (CC): Steel
* Padlock:Zamak DIN-EN 1774-ZnAl4Cu1
* 2: Finish: Chrome Plated
  5: Finish: Black Coated
* Barrel: 2= Zamak

KI33

KAPAK İÇİ İSPANYOLET MEKANİZMALI KİLİT
INTERNAL LOCKING SYSTEM



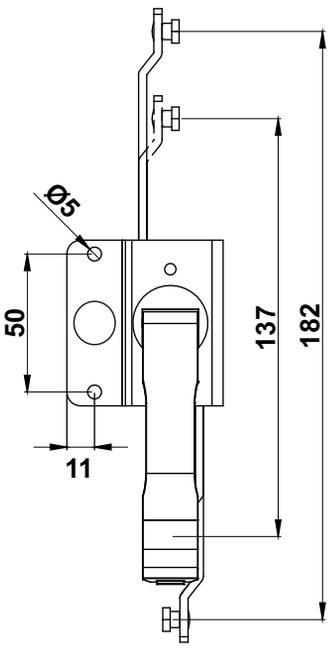

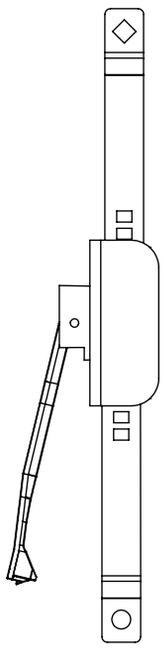

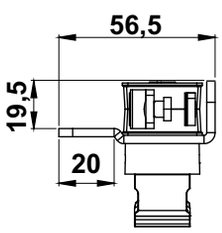

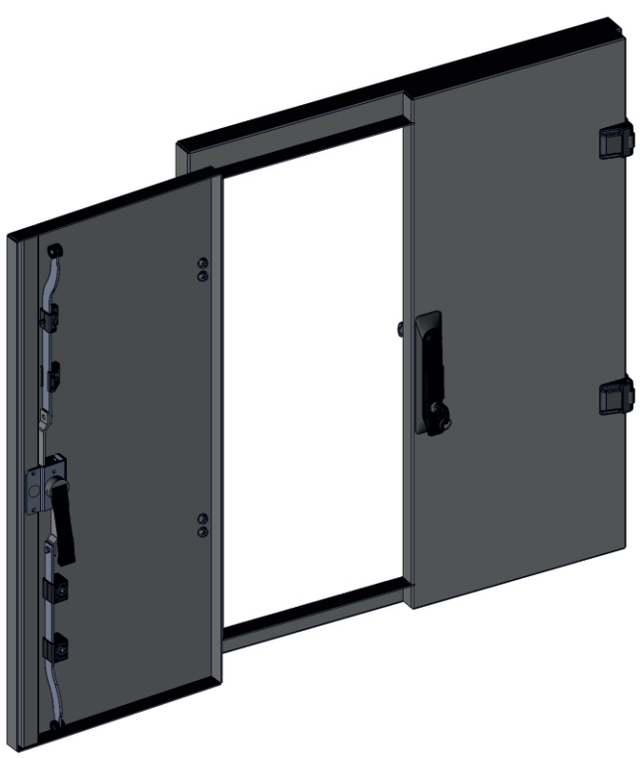

Kullanım Alanları

* Elektrik Panoları

Malzeme

* Kol: Zamak
  DIN-EN 1774-ZnAl4Cu1
* Mekanizma: Zamak
  DIN-EN 1774-ZnAl4Cu1

Applications

* Enclosures

Material

* Handle: Zamak
  DIN-EN 1774-ZnAl4Cu1
* Mechanism: Zamak
  DIN-EN 1774-ZnAl4Cu1

KI03

IP65

İSPANYOLET SİSTEMLİ PANO KİLİDİ 03

3 POINT LOCK WITH LATCHES SYSTEM 03

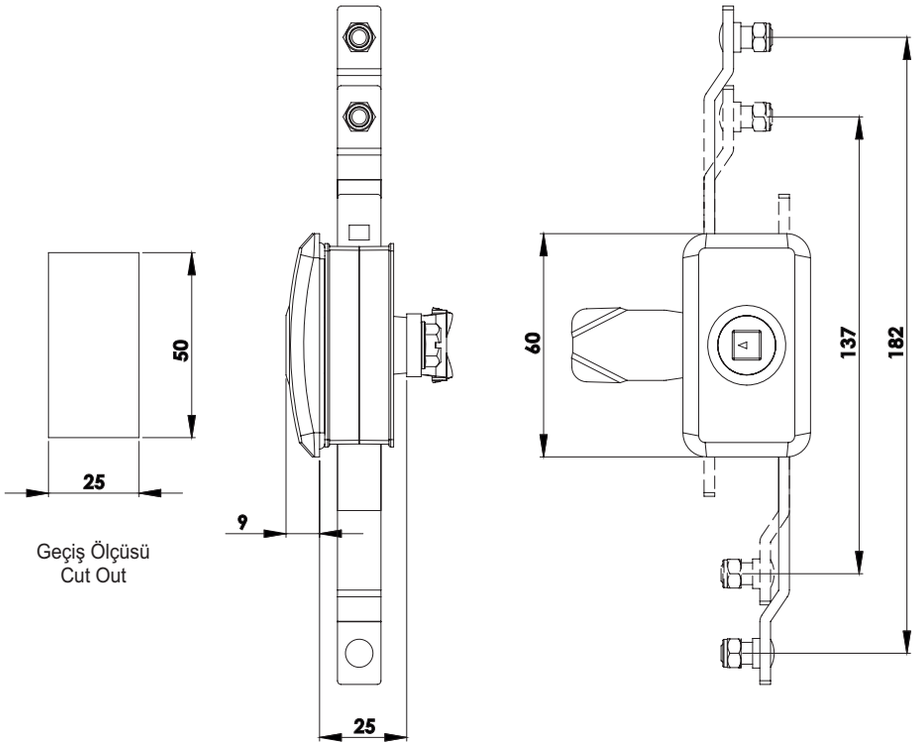

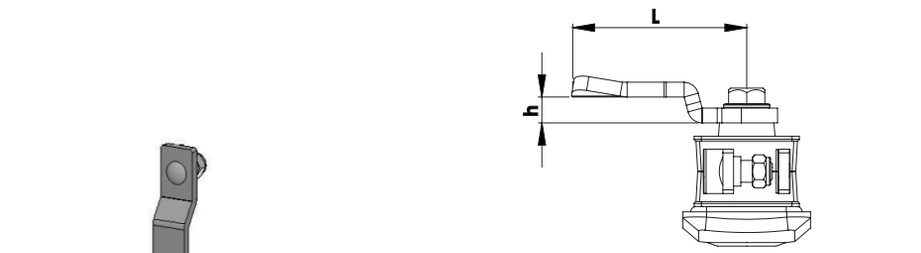

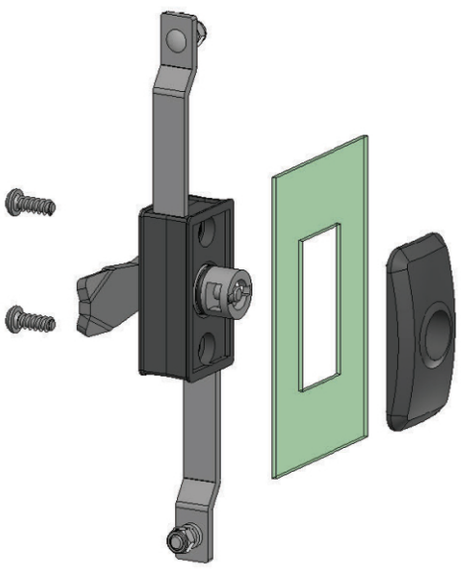

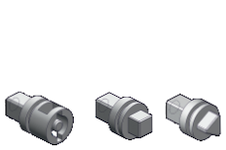

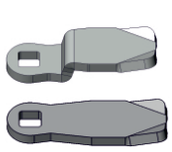

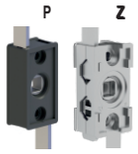

Grup Kodu	Göbek Kodu	Dil Kodu	Mekanizma	Sağ / Sol
Group Code	Driver Code	Cam Code	Mechanism	Right / Left
KI03	.DD Göbekler için Sayfa: 2 - Tablo: B For drivers please check Page: 2 - Table: B	.CC Diller için Sayfa:1 - Tablo: 1 For cams please check Page:1 - Table: 1	.M	.R
				.L
			Z: Zamak	R: Sağ / Right
			P: Plastik / Polyamide	L: Sol / Left



Kullanım Alanları

* Elektrik Panoları
* Makina Kapakları
* Bilgisayar Kabinleri

Malzeme

* Gövde : Polyamide
  DIN-EN ISO 1043-1 PA6 GFR30
* P: Mekanizma:Polyamide
  DIN-EN ISO 1043-1 PA6 GFR30
* Z: Mekanizma:Zamak
  DIN-EN 1774-ZnAl4Cu1
* Dil (CC):Çelik veya Plastik
* Conta: Poliüretan

Applications

* Enclosures
* Machinery Covers
* Rack Cabinets

Material

* Body: Polyamide
  DIN-EN ISO 1043-1 PA6 GFR30
* P: Mechanism:Polyamide
  DIN-EN ISO 1043-1 PA6 GFR30
* Z: Mechanism:Zamak
  DIN-EN 1774-ZnAl4Cu1
* Cam (CC): Steel or PA6
* Seal: Polyurethane

KI137

IP65

T KOLLU MEKANİZMALI KİLİT
T HANDLE WITH MECHANISM LOCKS



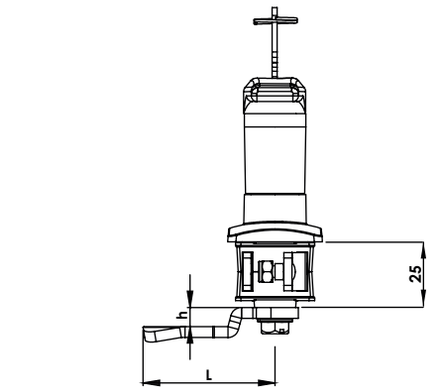

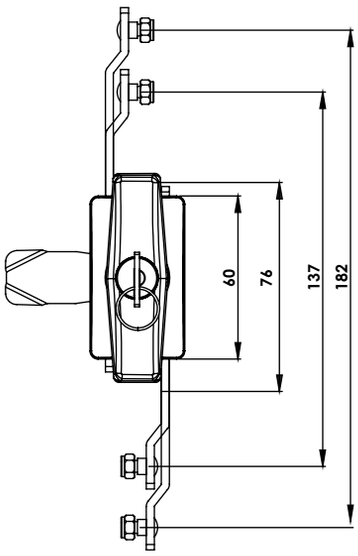

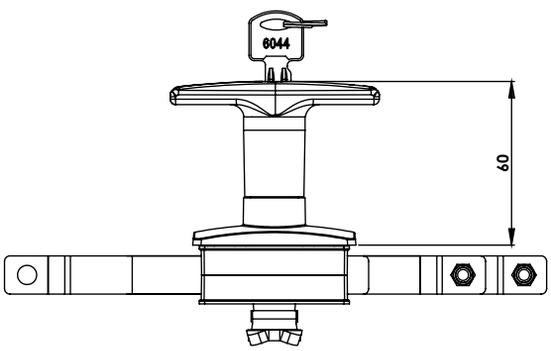

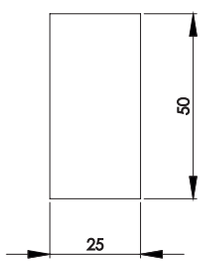

Geçiş Ölçüsü
Cut Out

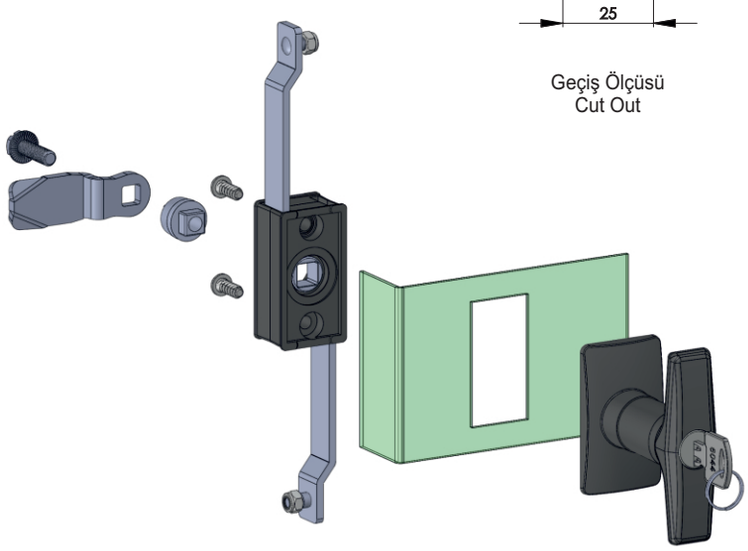

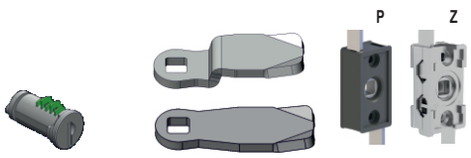

Kullanım Alanları

* Elektrik Panoları
* Makina Kapakları
* Çelik Dolap
* Bilgisayar Kabinleri

Malzeme

* Kol: Zamak
  DIN-EN 1774-ZnAl4Cu1
* Kapak : Zamak
  DIN-EN 1774-ZnAl4Cu1
* P: Mekanizma:Polyamide
  DIN-EN ISO 1043-1 PA6 GFR30
* Z: Mekanizma:Zamak
  DIN-EN 1774-ZnAl4Cu1
* Dil (CC):Çelik veya Plastik
* 2:Kaplama: Krom
  5:Kaplama: Boyalı

Applications

* Enclosures
* Machinery Covers
* Steel Drawers
* Rack Cabinets

Material

* Handle: Zamak
  DIN-EN 1774-ZnAl4Cu1
* Cover: Zamak
  DIN-EN 1774-ZnAl4Cu1
* P: Mechanism:Polyamide
  DIN-EN ISO 1043-1 PA6 GFR30
* Z: Mechanism:Zamak
  DIN-EN 1774-ZnAl4Cu1
* Cam (CC): Steel or PA6
* 2:Finish: Chrome
  5:Finish: Black Coated

Grup Kodu	Yüzey Kaplama	Fişe Kodu	Dil Kodu	Mekanizma	Anahtar	Koruma Derecesi
Group Code	Finish	Cylinder Code	Cam Code	Mechanism	Keys	Ingress Protection Rating
KI137	.2	.DD Sayfa: 2 - Tablo: A Page: 2 - Table: A	.CC Sayfa:1 - Tablo: 1 Page:1 - Table: 1	.M	.1 veya .2	.0
	.5				.1 or .2	.1
	2: Krom / Chrome			Z: Zamak	Adet / Pcs.	0: Yok / No
	5: S. Boyalı / Black Coated			P: Plastik / Polyamide		1: IP65

KI138

IP65

L KOLLU MEKANİZMALI KİLİT
L HANDLE WITH MECHANISM LOCKS





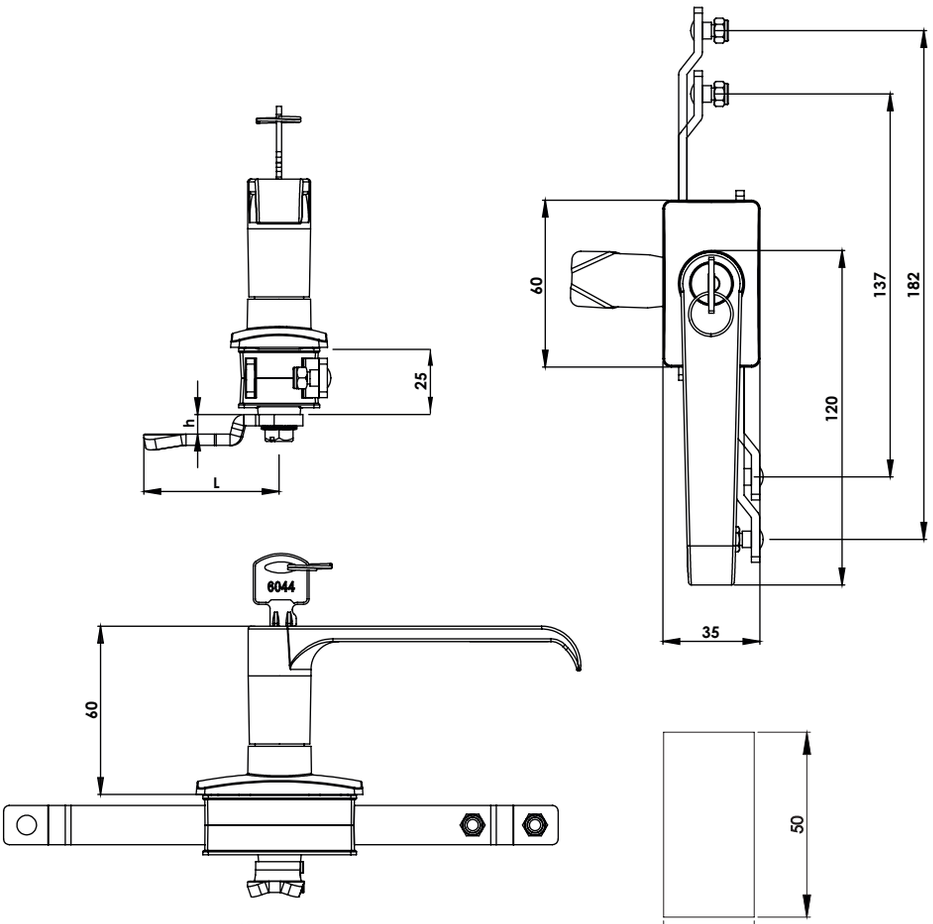

Geçiş Ölçüsü
Cut Out

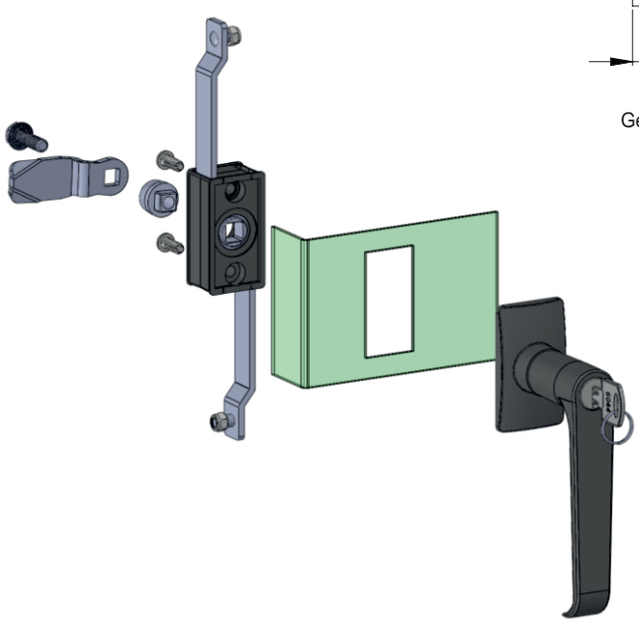



Grup Kodu	Yüzey Kaplama	Fişe Kodu	Dil Kodu	Mekanizma	Anahtar	Koruma Derecesi
Group Code	Finish	Cylinder Code	Cam Code	Mechanism	Keys	Ingress Protection Rating
KI138	.2	.DD Sayfa: 2 - Tablo: A Page: 2 - Table: A	.CC Sayfa:1 - Tablo: 1 Page:1 - Table: 1	.M	.1 veya .2	.0
	.5				.1 or .2	.1
	2: Krom / Chrome			Z: Zamak	Adet / Pcs.	0: Yok / No
	5: S. Boyalı / Black Coated			P: Plastik / Polyamide		1: IP65

Kullanım Alanları

* Elektrik Panoları
* Makina Kapakları
* Çelik Dolap
* Bilgisayar Kabinleri

Malzeme

* Kol: Zamak
  DIN-EN 1774-ZnAl4Cu1
* Kapak : Zamak
  DIN-EN 1774-ZnAl4Cu1
* P: Mekanizma:Polyamide
  DIN-EN ISO 1043-1 PA6 GFR30
* Z: Mekanizma:Zamak
  DIN-EN 1774-ZnAl4Cu1
* Dil (CC):Çelik veya Plastik
* 2:Kaplama: Krom
  5:Kaplama: Boyalı

Applications

* Enclosures
* Machinery Covers
* Steel Drawers
* Rack Cabinets

Material

* Handle: Zamak
  DIN-EN 1774-ZnAl4Cu1
* Cover: Zamak
  DIN-EN 1774-ZnAl4Cu1
* P: Mechanism:Polyamide
  DIN-EN ISO 1043-1 PA6 GFR30
* Z: Mechanism:Zamak
  DIN-EN 1774-ZnAl4Cu1
* Cam (CC): Steel or PA6
* 2:Finish: Chrome
  5:Finish: Black Coated

KI139

IP65

KELEBEK KOLLU MEKANİZMALI KİLİT
WING KNOB WITH MECHANISM LOCKS

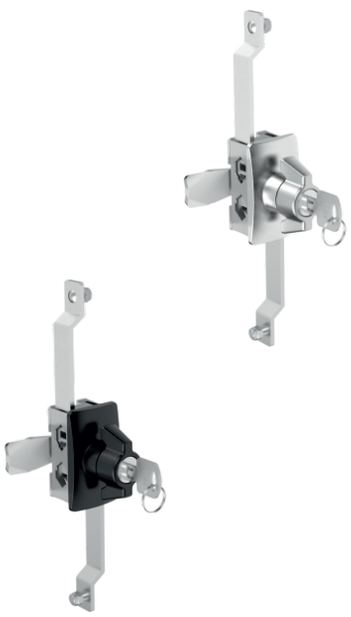

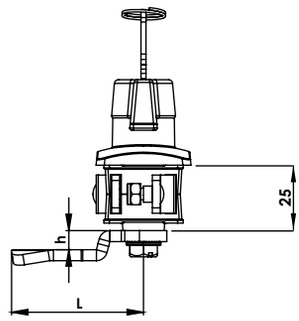

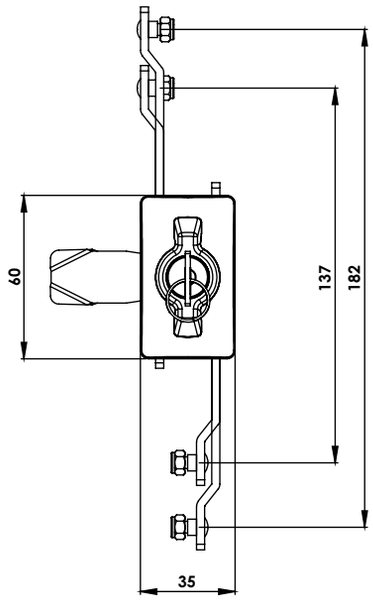

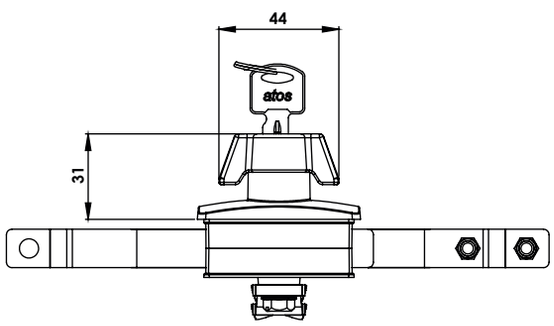

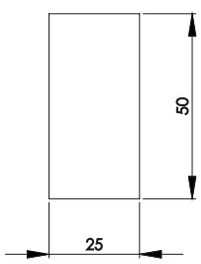

Geçiş Ölçüsü
Cut Out

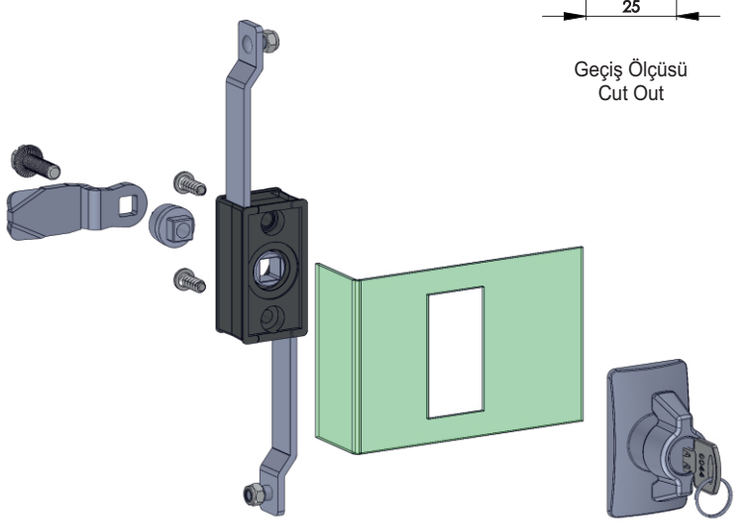

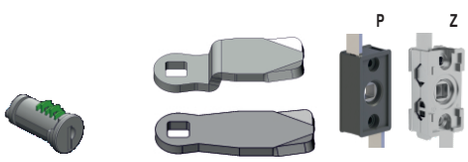

Kullanım Alanları

* Elektrik Panoları
* Makina Kapakları
* Çelik Dolap
* Bilgisayar Kabinleri

Malzeme

* Kol: Zamak
  DIN-EN 1774-ZnAl4Cu1
* Kapak : Zamak
  DIN-EN 1774-ZnAl4Cu1
* P: Mekanizma:Polyamide
  DIN-EN ISO 1043-1 PA6 GFR30
* Z: Mekanizma:Zamak
  DIN-EN 1774-ZnAl4Cu1
* Dil (CC):Çelik veya Plastik
* 2:Kaplama: Krom
  5:Kaplama: Boyalı

Applications

* Enclosures
* Machinery Covers
* Steel Drawers
* Rack Cabinets

Material

* Handle: Zamak
  DIN-EN 1774-ZnAl4Cu1
* Cover: Zamak
  DIN-EN 1774-ZnAl4Cu1
* P: Mechanism:Polyamide
  DIN-EN ISO 1043-1 PA6 GFR30
* Z: Mechanism:Zamak
  DIN-EN 1774-ZnAl4Cu1
* Cam (CC): Steel or PA6
* 2:Finish: Chrome
  5:Finish: Black Coated

Grup Kodu	Yüzey Kaplama	Fişe Kodu	Dil Kodu	Mekanizma	Anahtar	Koruma Derecesi
Group Code	Finish	Cylinder Code	Cam Code	Mechanism	Keys	Ingress Protection Rating
KI139	.2	.DD Sayfa: 2 - Tablo: A Page: 2 - Table: A	.CC Sayfa:1 - Tablo: 1 Page:1 - Table: 1	.M	.1 veya .2	.0
	.5				.1 or .2	.1
	2: Krom / Chrome			Z: Zamak	Adet / Pcs.	0: Yok / No
	5: S. Boyalı / Black Coated			P: Plastik / Polyamide		1: IP65

KK01.DD

KABİN KİLİDİ 01 (Plastik)
CABINET LOCK 01 (Plastic)

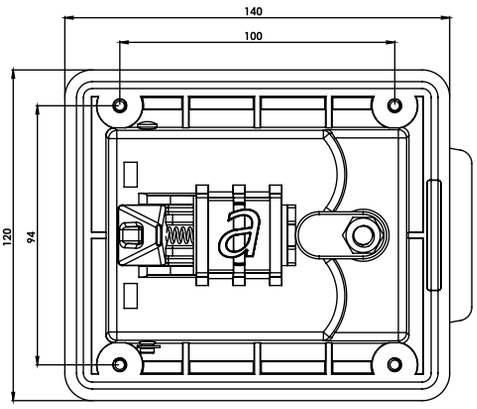

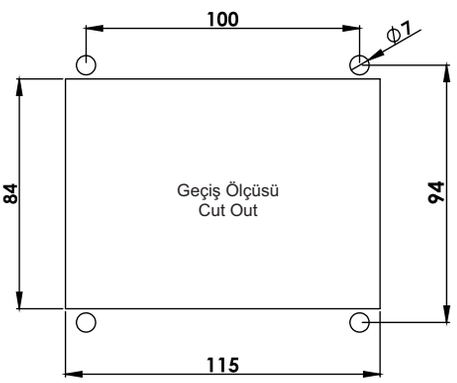

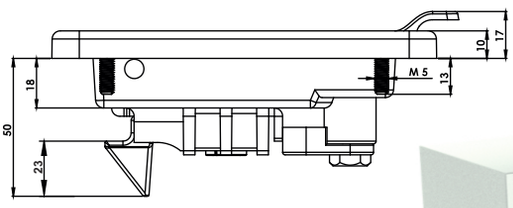

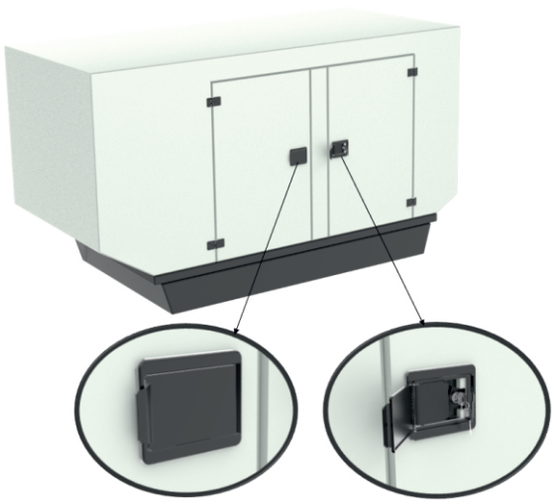



Grup Kodu	Fişe Kodu	Anahtar	Dil Karşılığı
Group Code	Cylinder Code	Keys	Cam Cath Plate
KK01	.DD	.1 veya .2 .1 or .2	.29 .39
	DD: 31 (Aynı Şifreli / Keyed Alike)	Adet / Pcs.	
	DD: 32 (Farklı Şifreli / Keyed Different)		
	DD:51 (Eurokey Şifreli / Keyed Eurokey)		

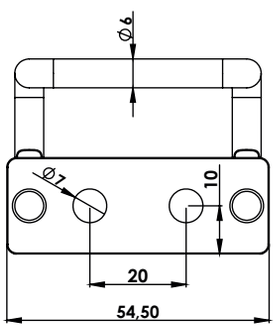

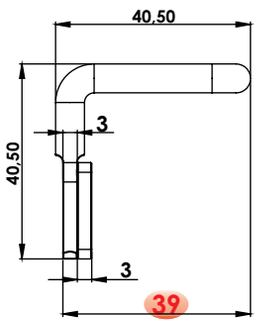

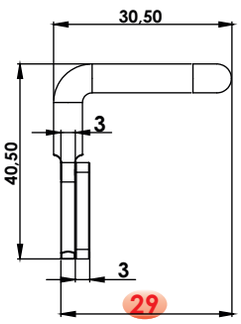





Kullanım Alanları

* Jeneratör Kabinleri
* Kompresör Kabinleri

Malzeme

* Gövde: Polyamide
  DIN-EN ISO 1043-1 PA6 GFR30
* Dil (CC): Pirinç
  DIN 17672 CuZn39Pb3

Applications

* Generator Cabinets
* Compressor Cabinets

Material

* Body: Polyamide
  DIN-EN ISO 1043-1 PA6 GFR30
* Cam (CC): Brass
  DIN 17672 CuZn39Pb3

DİL KARŞILIĞI

DİL KARŞILIĞI (Çelik - Çinko Kaplama)
CAM CATCH PLATE (Steel - Zinc Plated)



KK03.DD

IP65

KABİN KİLİDİ 03 (Plastik)
CABINET LOCK 03 (Plastic)

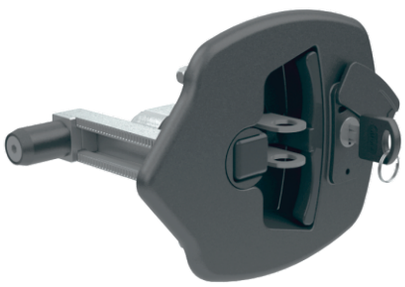



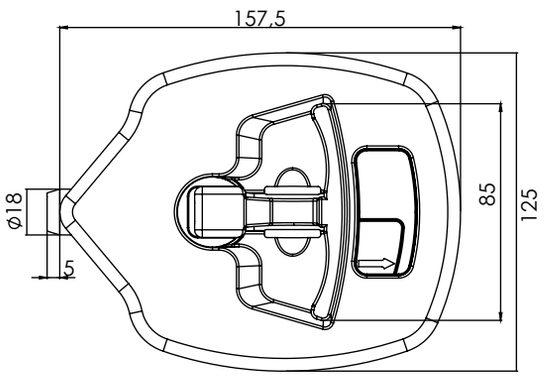

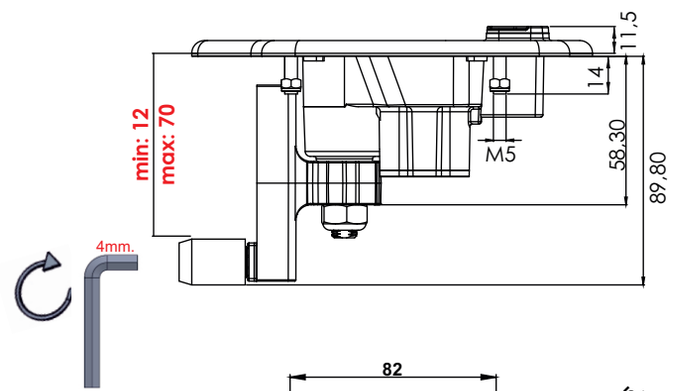

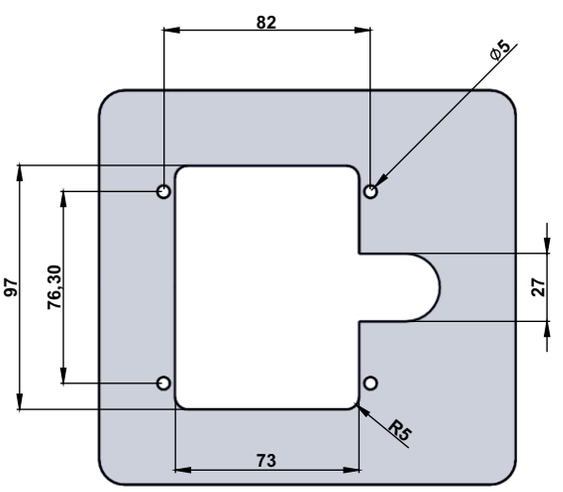





Kullanım Alanları

* Jeneratör Kabinleri
* Kompresör Kabinleri
* Otomotiv

Malzeme

* Gövde: Polyamide
  DIN-EN ISO 1043-1 PA6 GFR30
* Kol: Zamak
  DIN-EN 1774-ZnAl4Cu
  Kaplama: Boyalı

Applications

* Generator Cabinets
* Compressor Cabinets
* Automotive

Material

* Body: Polyamide
  DIN-EN ISO 1043-1 PA6 GFR30
* Handle: Zamak
  DIN-EN 1774-ZnAl4Cu
  Finish: Black Coated

Grup Kodu	Fişe Kodu	Anahtar
Group Code	Cylinder Code	Keys
KK03	.DD	.1 veya .2 .1 or .2
	DD: 31 (Aynı Şifreli / Keyed Alike)	Adet / Pcs.
	DD: 32 (Farklı Şifreli / Keyed Different)	

KK13.DD

IP65

KABİN KİLİDİ 13 (Plastik)
CABINET LOCK 13 (Plastic)

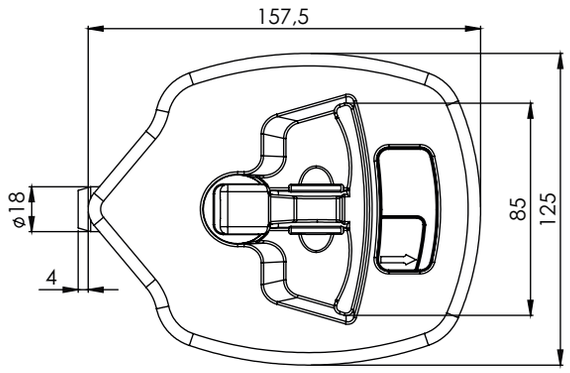

ÖZEL DİL ÖLÇÜSÜ İÇİN ARAYINIZ
CALL FOR CUSTOM SIZE CAM

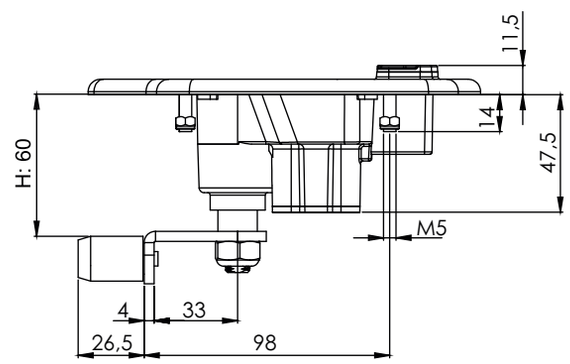

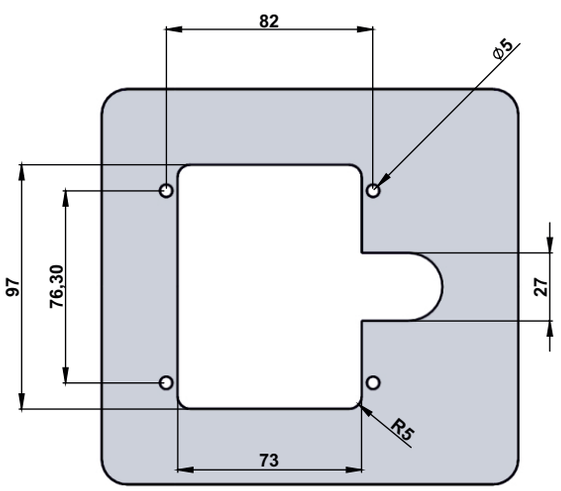

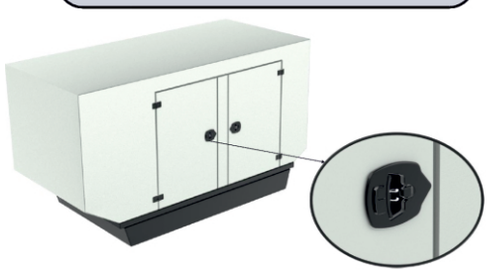







Grup Kodu	Fişe Kodu	Anahtar	Yükseklik
Group Code	Cylinder Code	Keys	Height
KK13	.DD	.1 veya .2 .1 or .2	h: 60 h: ??
	DD: 31 (Aynı Şifreli / Keyed Alike)	Adet / Pcs.	
	DD: 32 (Farklı Şifreli / Keyed Different)		

Kullanım Alanları

* Jeneratör Kabinleri
* Kompresör Kabinleri
* Otomotiv

Malzeme

* Gövde: Polyamide
  DIN-EN ISO 1043-1 PA6 GFR30
* Kol: Zamak
  DIN-EN 1774-ZnAl4Cu
* Dil (CC):Çelik
  Kaplama: Boyalı

Applications

* Generator Cabinets
* Compressor Cabinets
* Automotive

Material

* Body: Polyamide
  DIN-EN ISO 1043-1 PA6 GFR30
* Handle: Zamak
  DIN-EN 1774-ZnAl4Cu
* Cam (CC): Steel
  Finish: Black Coated

KT01

IP65

TRAFO KİLİDİ 01 (Alüminyum-Boyalı)

TRANSFORMER LOCK 01 (Aluminium-Black Coated)





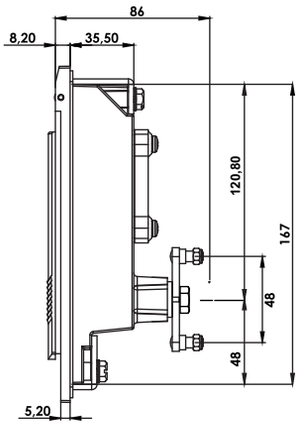

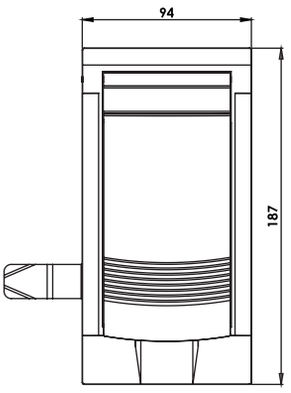

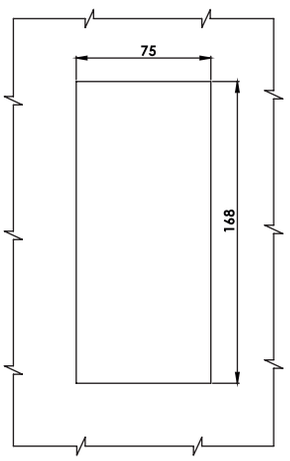

Geçiş Ölçüsü
Cut Out

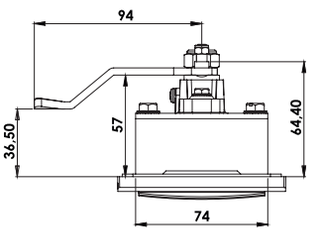

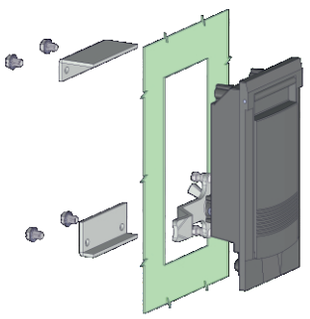

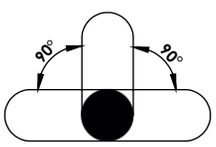

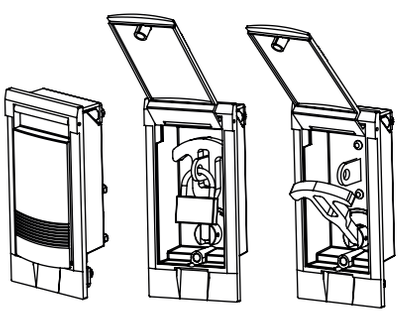

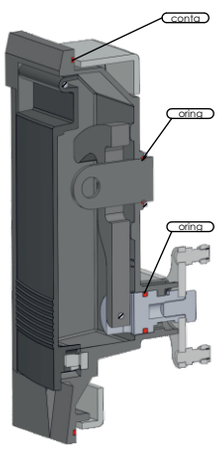

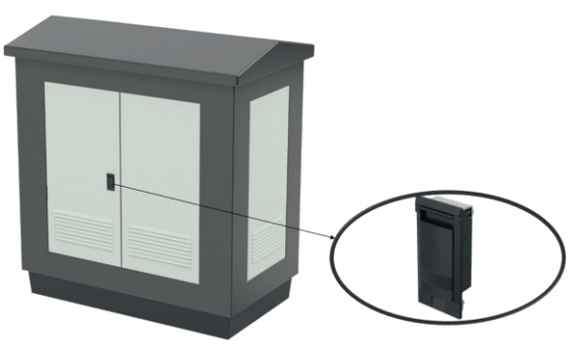

Kullanım Alanları

* Orta Gerilim Panoları

Malzeme

* Gövde : Alüminyum
* Kapak : Alüminyum
* Kol : Çelik
* Dil (CC) : Çelik
* Asma Kilit Hamili: Paslanmaz Çelik(AISI 304)
* Pim: Paslanmaz çelik
* Kaplama : Boyalı

Applications

* Electricity Stations

Material

* Body: Aluminium
* Cover: Aluminium
* Handle: Steel
* Cam (CC): Steel
* Pad Lock Hasp: Stainless Steel(AISI 304)
* Pin: Stainless Steel
* Finish : Black Coated

Grup Kodu	Malzeme	Yüzey Kaplama	Dil Kodu
Group Code	Material	Finish	Cam Code
KT01	.4	.5	.CC
	4: Aluminium	5: S. Boyalı / Black Coated	CC: 01 (h:0 L:100)
			CC: 19 (h:-20 L:94)

KT02

IP65

TRAFO KİLİDİ 02 (Alüminyum)

TRANSFORMER LOCK 02 (Aluminium)



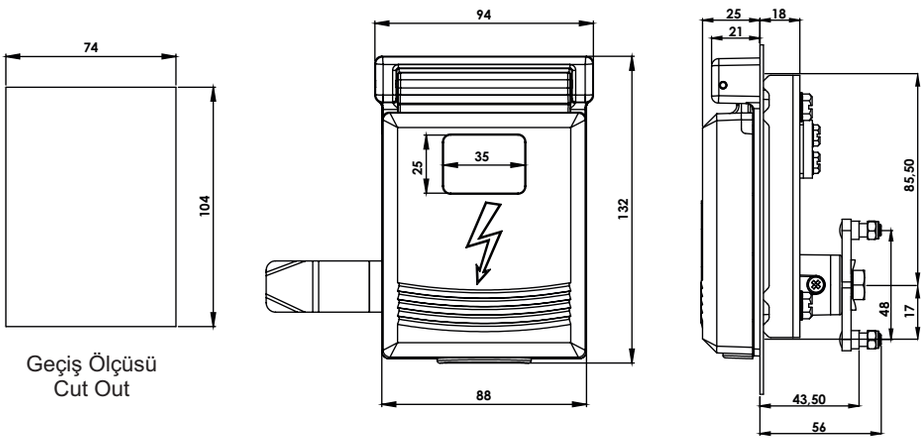

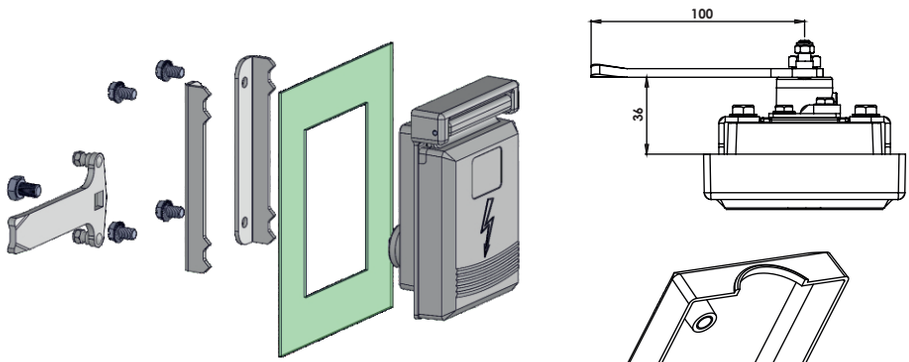



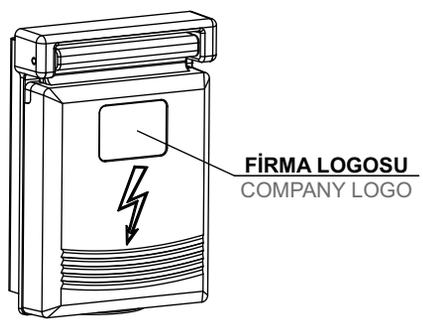

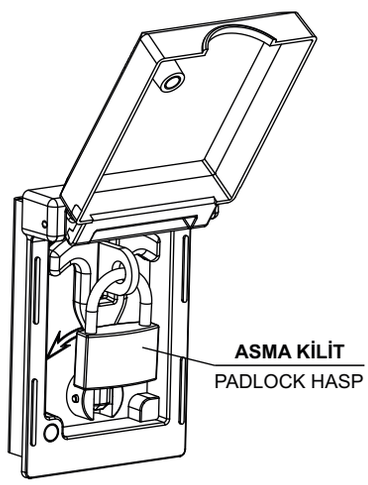

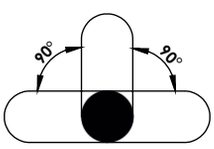

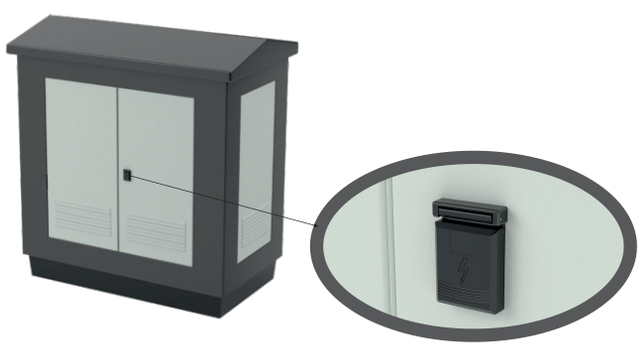

Kullanım Alanları

* Orta Gerilim Panoları

Malzeme

* Gövde : Alüminyum
* Kapak : Alüminyum
* Kol : Zamak
  DIN-EN 1774-ZnAl4Cu1
* Dil (CC) : Çelik
* Asma Kilit Hamili: Paslanmaz Çelik(AISI 304)
*Pim: Paslanmaz çelik
*0: Kaplama: Kaplamasız
 5: Kaplama: Boyalı

Applications

* Electricity Stations

Material

* Body: Aluminium
* Cover: Aluminium
* Handle: Zamak
  DIN-EN 1774-ZnAl4Cu1
* Cam (CC) : Steel
* Pad Lock Hasp: Stainless Steel(AISI 304)
* Pin: Stainless Steel
*0: Finish: Uncoated
 5: Finish: Balck Coated

Grup Kodu	Malzeme	Yüzey Kaplama	Dil Kodu
Group Code	Material	Finish	Cam Code
KT02	.4	.0	.CC
		.5	
	4: Aluminium	0: Boyasız / Uncoated	CC: 01 (h:0 L:100)
		5: S. Boyalı / Black Coated	CC: 19 (h:-20 L:94)

ICM01.1020

İSPANYOLET MAKARALI ÇUBUK 01
ROUND ROD WITH ROLLERS 01



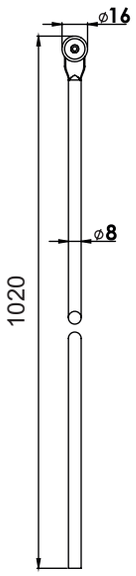

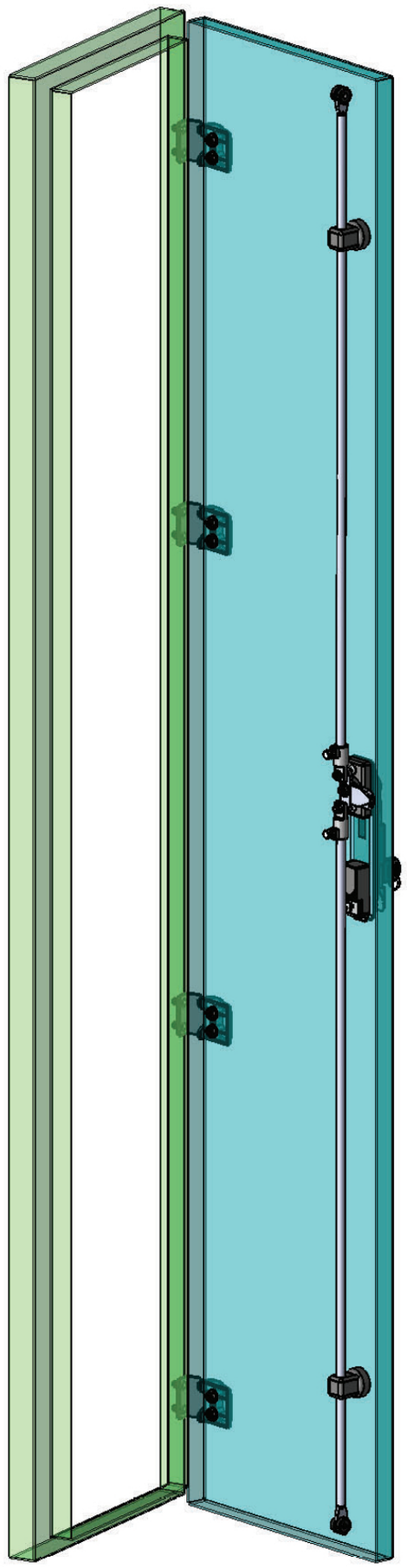

ICM02.L

İSPANYOLET MAKARALI ÇUBUK 02
ROUND ROD WITH ROLLERS 02



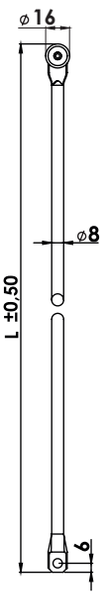

ICM03.L

İSPANYOLET MAKARALI ÇUBUK 03
ROUND ROD WITH ROLLERS 03



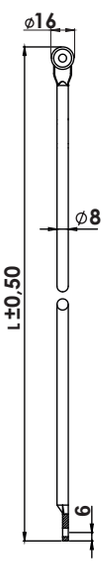

Malzeme

* Gövde: Çelik
* Makara: Polyamide DIN-EN ISO 1043-1 PA6 GFR30
* Kaplama: Çinko

Material

* Body: Steel
* Roller: Polyamide DIN-EN ISO 1043-1 PA6 GFR30
* Finish:Zinc Plated

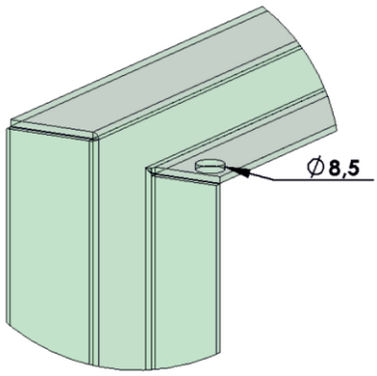

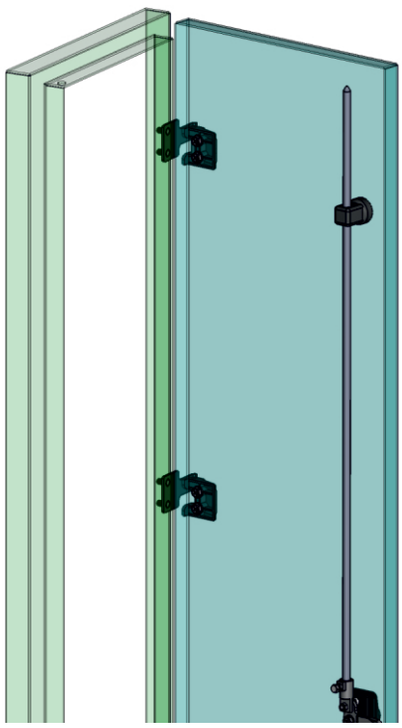

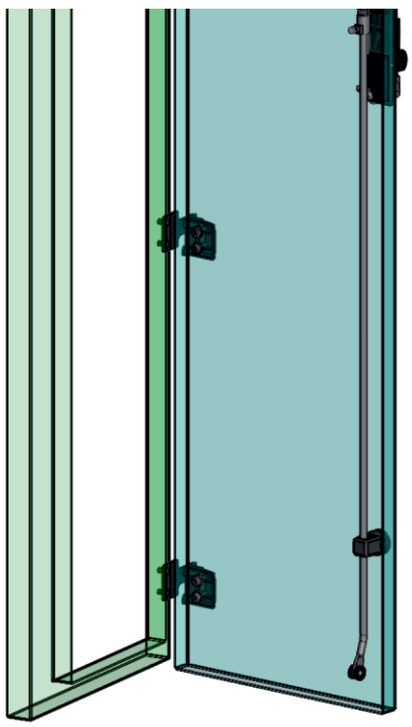

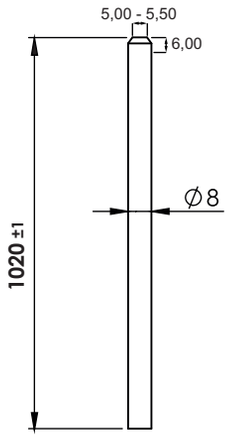

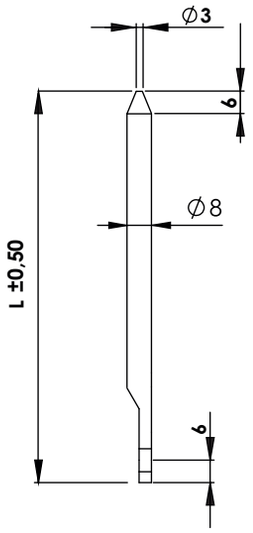

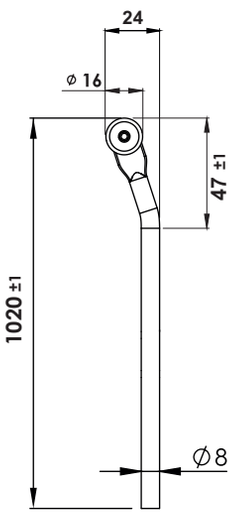

ICS01.1020

İSPANYOLET UCU SİVRİ ÇUBUK 01
ROUND ROD POINTED 01



ICS02.1020

İSPANYOLET UCU SİVRİ ÇUBUK 02
ROUND ROD POINTED 01



Malzeme
* Gövde: Çelik
* Kaplama: Çinko

Material
* Body: Steel
* Finish:Zinc Plated

ICM04.1020

İSPANYOLET MAKARALI ÇUBUK 04 (Eğimli)
ROUND ROD WITH ROLLERS 04 (With Angle)



Malzeme
* Gövde: Çelik
* Makara: Polyamide DIN-EN ISO 1043-1 PA6 GFR30
* Kaplama: Çinko

Material
* Body: Steel
* Roller: Polyamide DIN-EN ISO 1043-1 PA6 GFR30
* Finish:Zinc Plated

ICS18.L

IP65

İSPANYOLET ÇUBUK 18 (TRAFO KİLİDİ İÇİN)
ROUND ROD 18 (FOR TRANSFORMER LOCK)



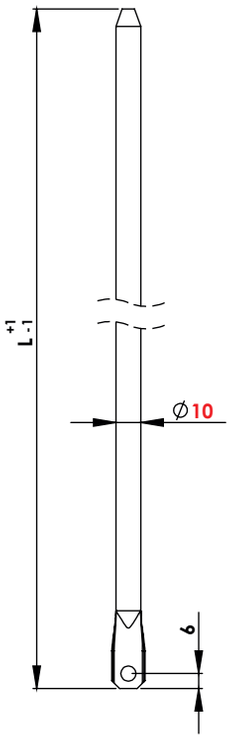

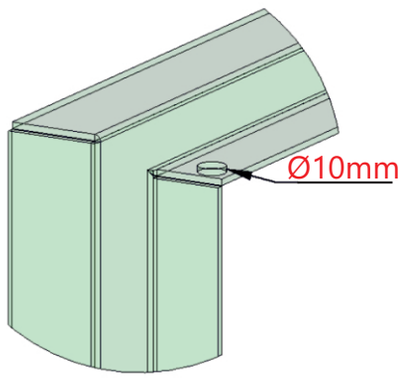

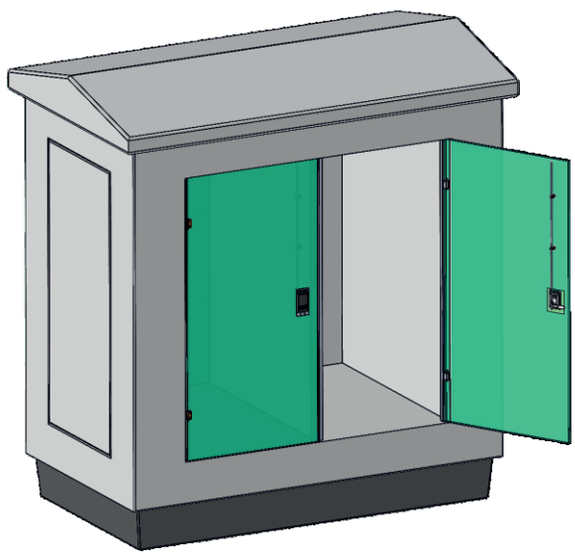

Malzeme
* Malzeme: Çelik
* Kaplama: Çinko

Material
* Material: Steel
* Finish:Zinc Plated

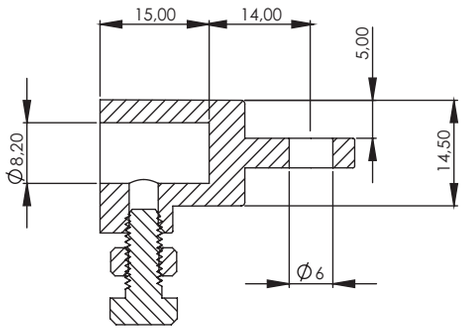

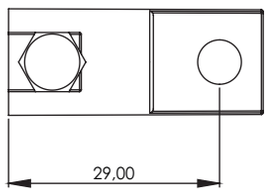

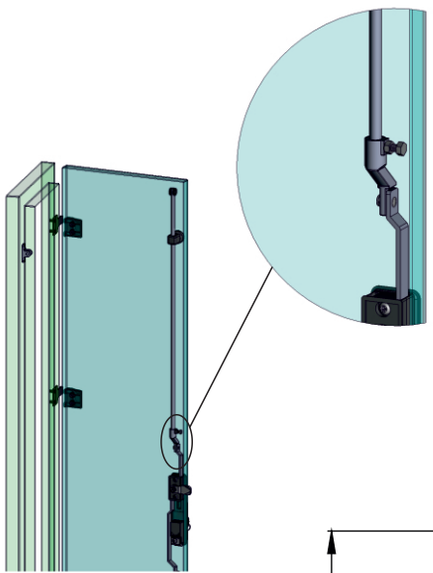

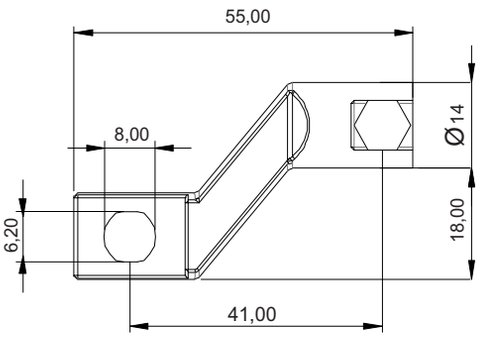

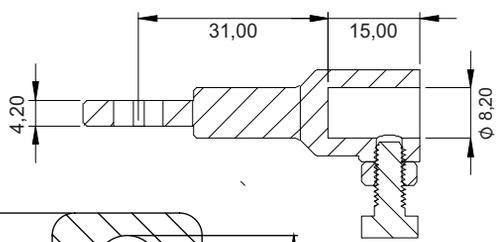

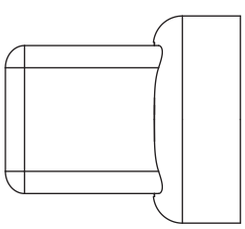

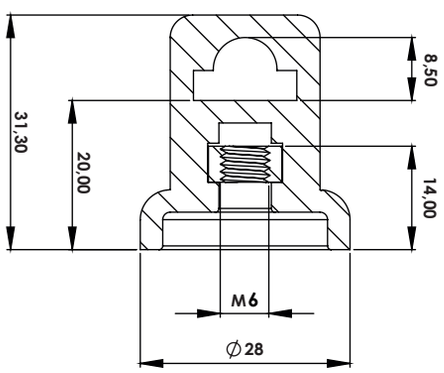

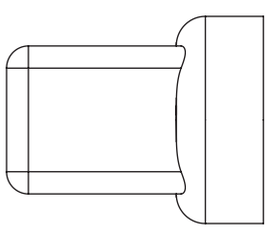

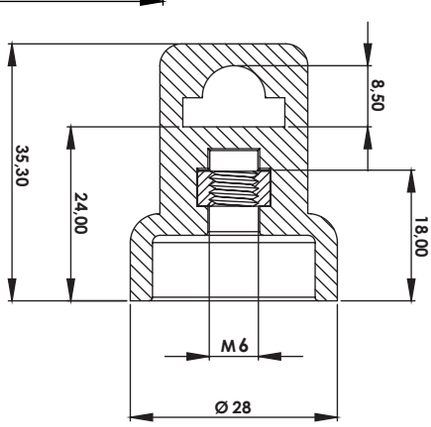

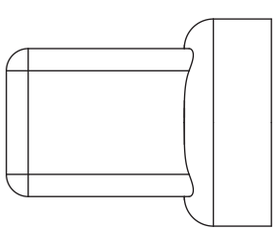

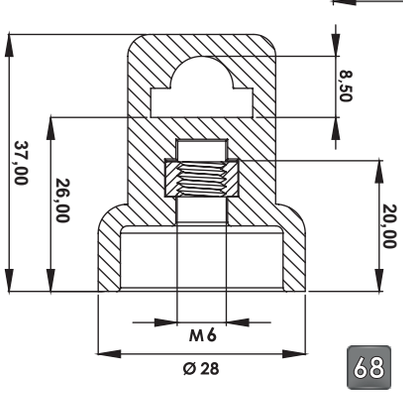

ICT01.1.1

ÇUBUK TUTUCU 01
ROD ADAPTER 01



ICT02.1.1

ÇUBUK TUTUCU 02
ROD ADAPTER 02



Malzeme
* Zamak DIN-EN 1774-ZnAl4Cu1

Material
* Zamak DIN-EN 1774-ZnAl4Cu1

ICY01.20

ÇUBUK YATAĞI (h: 20mm)
ROUND ROD GUIDE (h: 20mm)



ICY01.24

ÇUBUK YATAĞI (h: 24mm)
ROUND ROD GUIDE (h: 24mm)



ICY01.26

ÇUBUK YATAĞI (h: 26mm)
ROUND ROD GUIDE (h: 26mm)



Malzeme
* Polyamide DIN-EN ISO 1043-1 PA6 GFR30

Material
* Polyamide DIN-EN ISO 1043-1 PA6 GFR30

IKL01.L (575)

İSPANYOLET KANCALI LAMA 575
FLAT ROD WITH HOOK 575



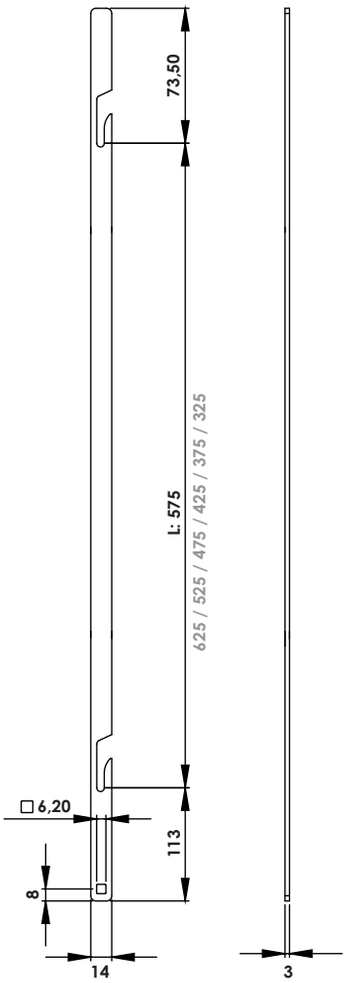

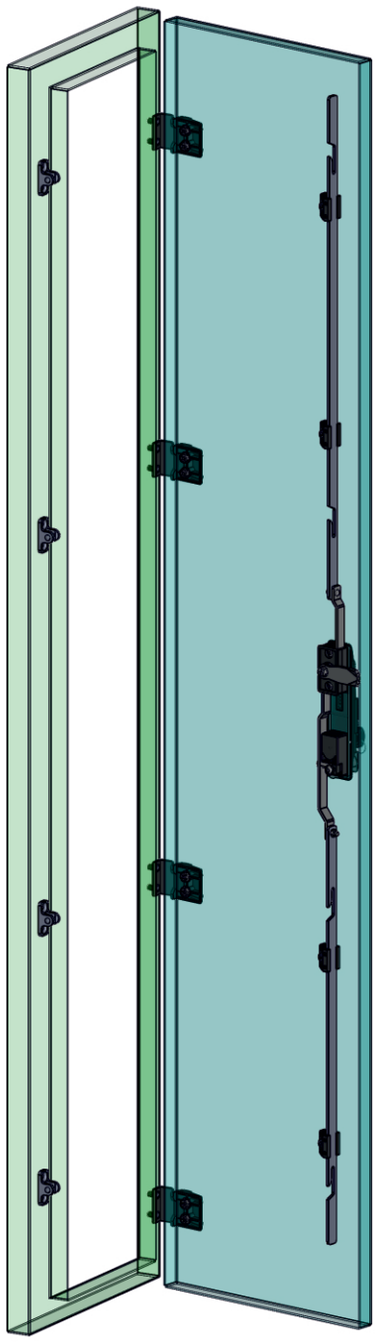

Malzeme
* Gövde: Çelik
* Kaplama: Çinko

Material
* Body: Steel
* Finish:Zinc Plated

ILK03.1.1

İSPANYOLET KANCALI LAMA KİLİTLEYİCİSİ (Zamak)
FLAT ROD GUIDE



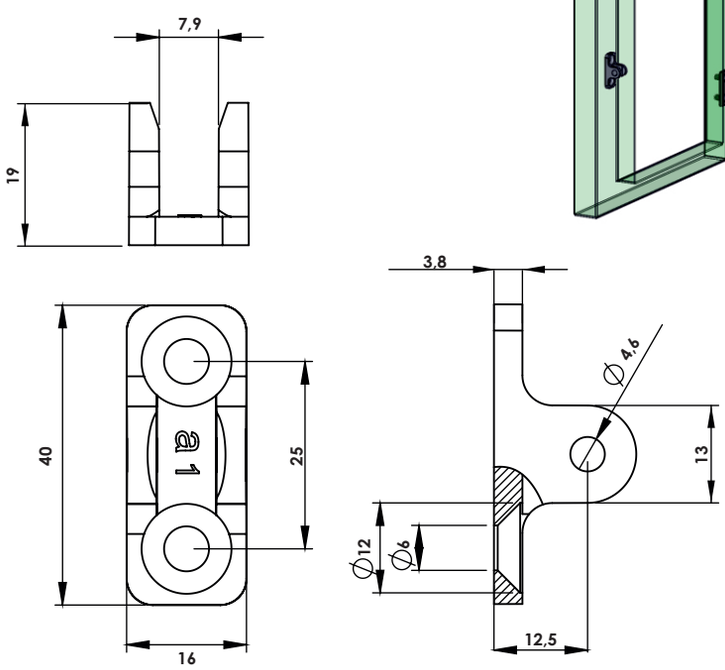

Malzeme
* Zamak DIN-EN 1774-ZnAl4Cu1
* Pim: Çelik St 37

Material
* Zamak DIN-EN 1774-ZnAl4Cu1
* Pin: Steel St 37

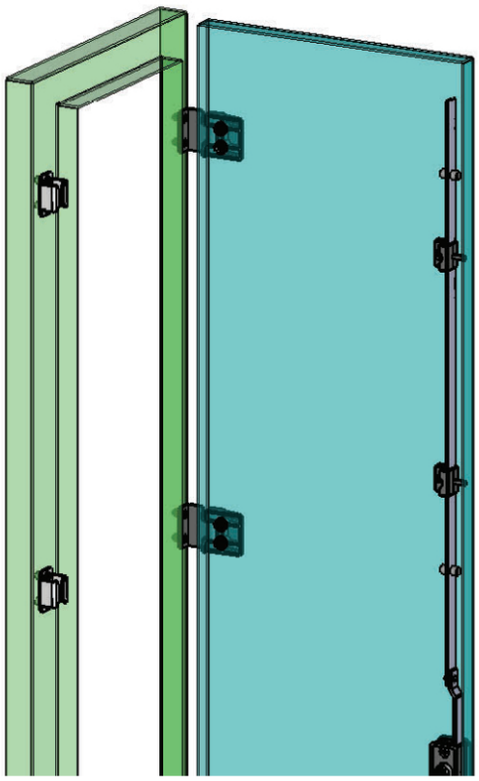

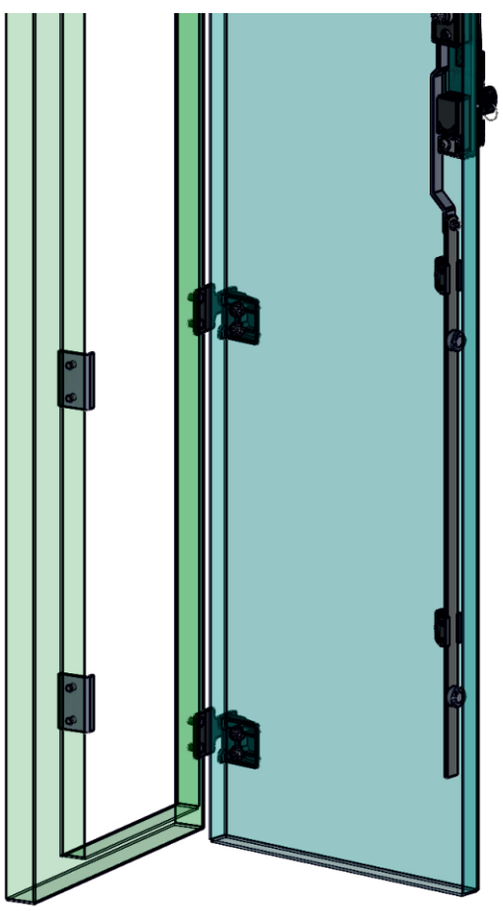

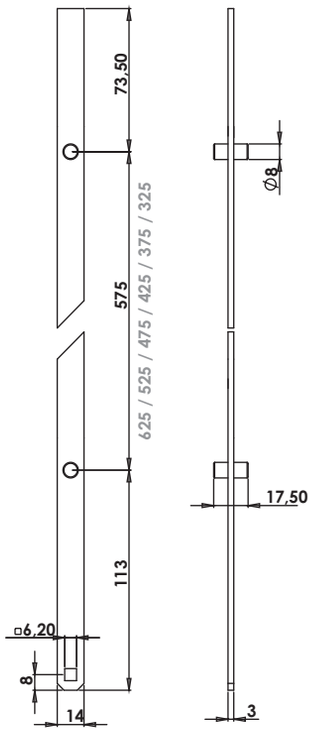

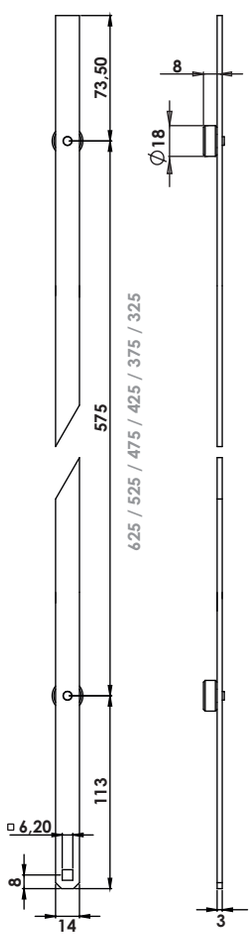

IPL01.L (575)

İSPANYOLET PİMLİ LAMA 575

FLAT ROD WITH PINS 575



Malzeme

* Gövde: Çelik
* Makara: Çelik
* Kaplama: Çinko

Material

* Body: Steel
* Roller: Steel
* Finish:Zinc Plated

IML01.L (575)

İSPANYOLET MAKARALI LAMA

FLAT ROD WITH ROLLERS



Malzeme

* Gövde: Çelik
* Makara: Plastik
* Kaplama: Çinko

Material

* Body: Steel
* Roller: Polyamide
* Finish:Zinc Plated

ILM01.16.1020

İSPANYOLET MAKARALI LAMA 01.16
FLAT ROD WITH ROLLERS 01.16



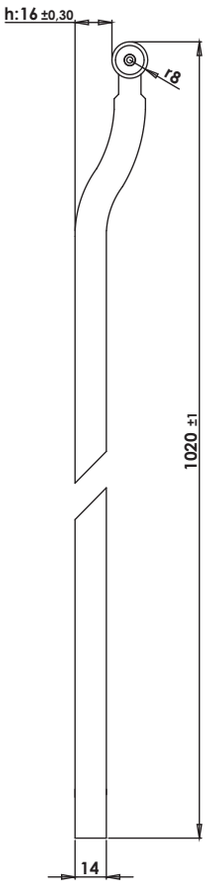

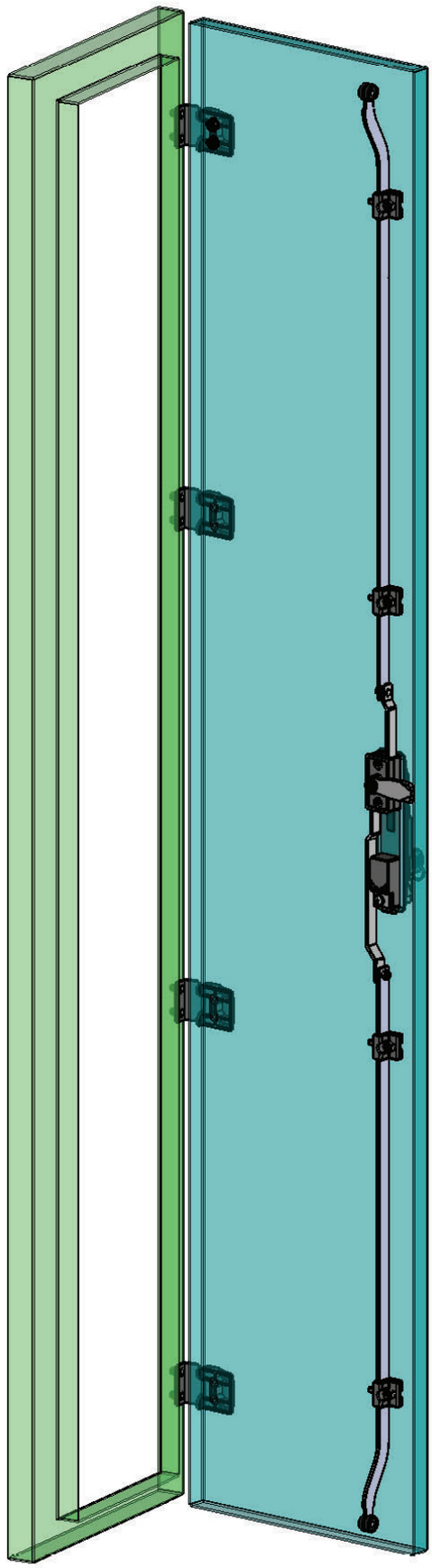

ILM01.16.L

İSPANYOLET MAKARALI LAMA 01.16
FLAT ROD WITH ROLLERS 01.16



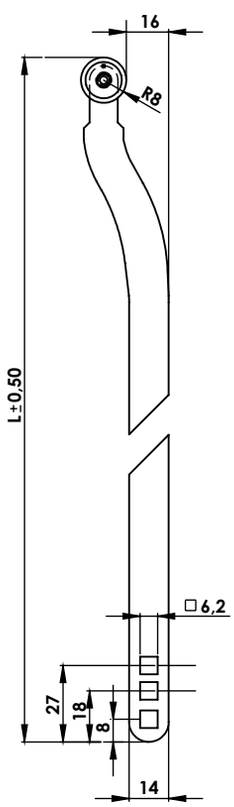

Malzeme
* Gövde: Çelik
* Makara: Plastik
* Kaplama: Çinko

Material
* Body: Steel
* Roller: Polyamide
* Finish:Zinc Plated

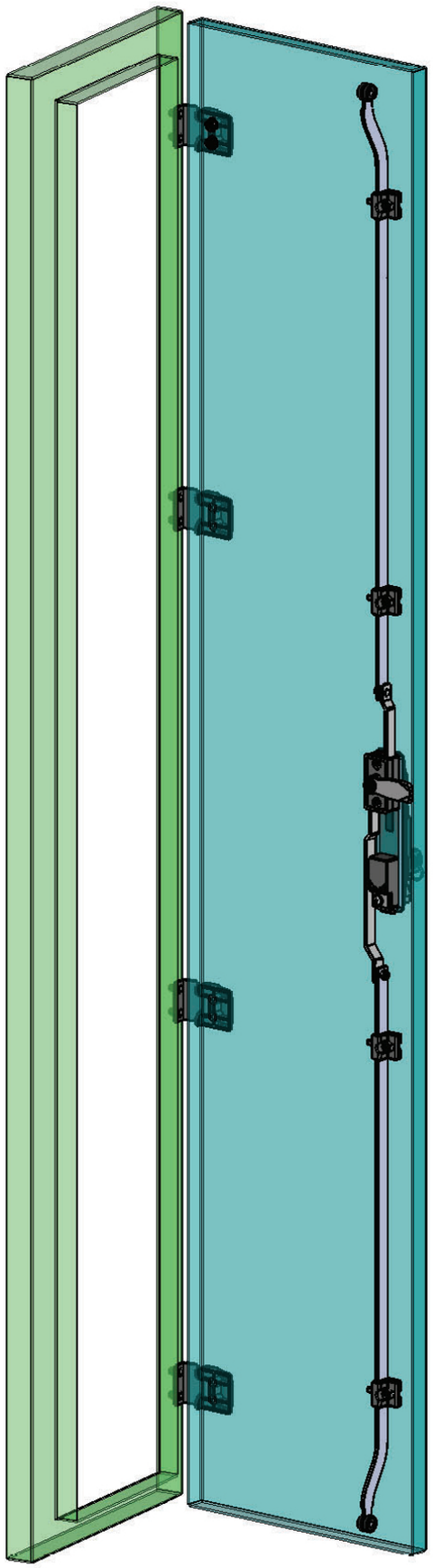

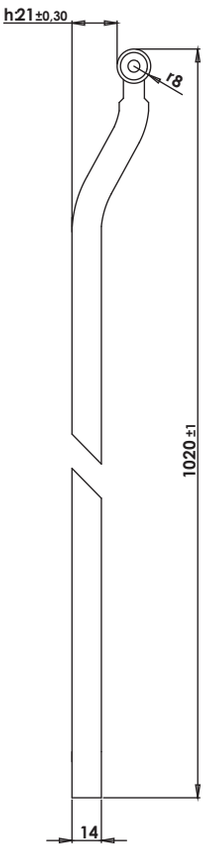

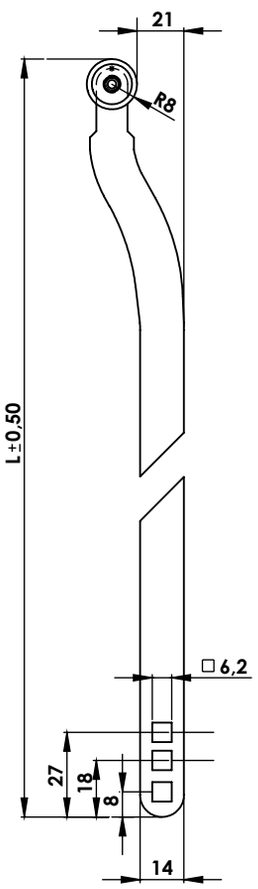

ILM01.21.1020

İSPANYOLET MAKARALI LAMA 01.21

FLAT ROD WITH ROLLERS 01.21



ILM01.21.L

İSPANYOLET MAKARALI LAMA 01.21

FLAT ROD WITH ROLLERS 01.21



Malzeme

* Gövde: Çelik
* Makara: Plastik
* Kaplama: Çinko

Material

* Body: Steel
* Roller: Polyamide
* Finish:Zinc Plated

ILM11.h.1020

İSPANYOLET MAKARALI LAMA 11

FLAT ROD WITH ROLLERS 11

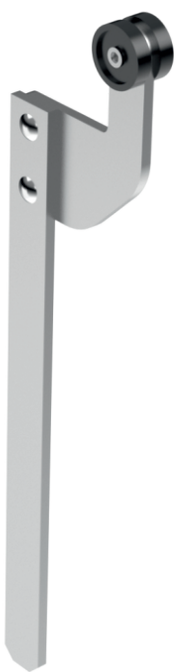

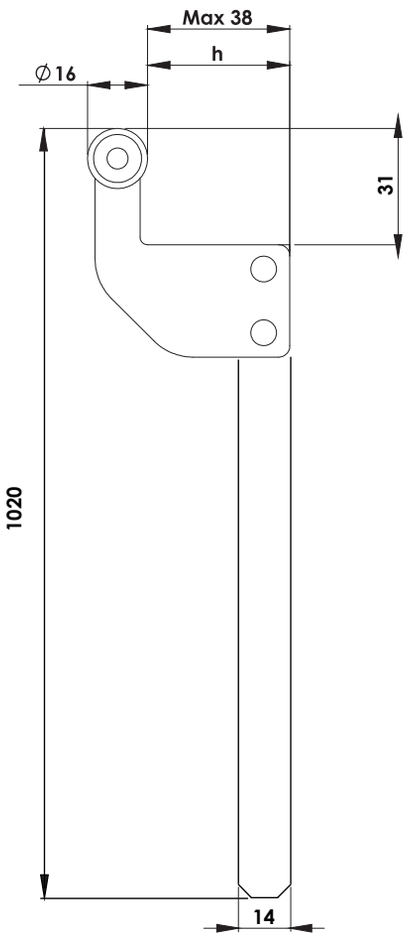

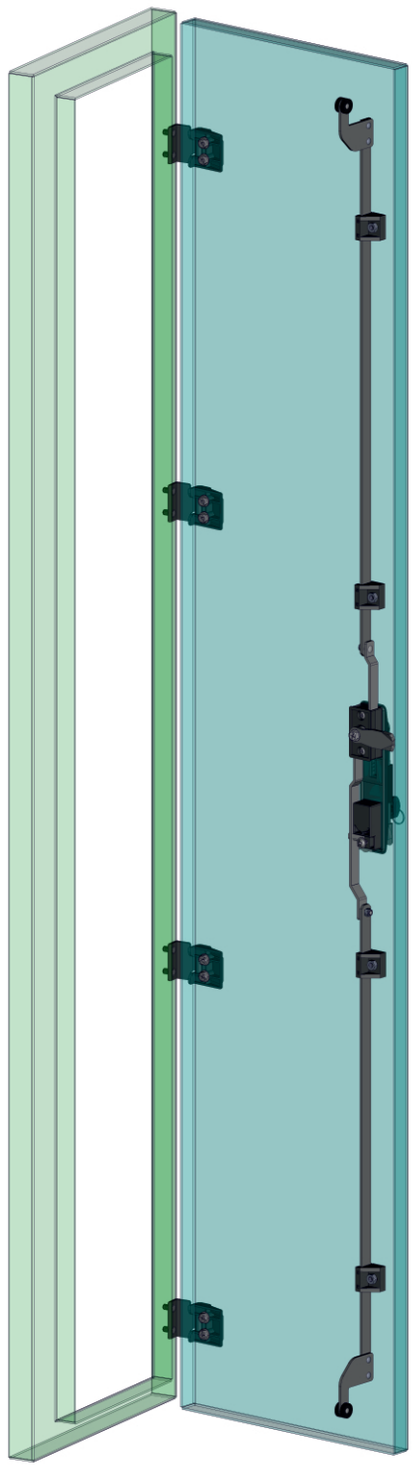

ILM11.h.L

İSPANYOLET MAKARALI LAMA 11

FLAT ROD WITH ROLLERS 11



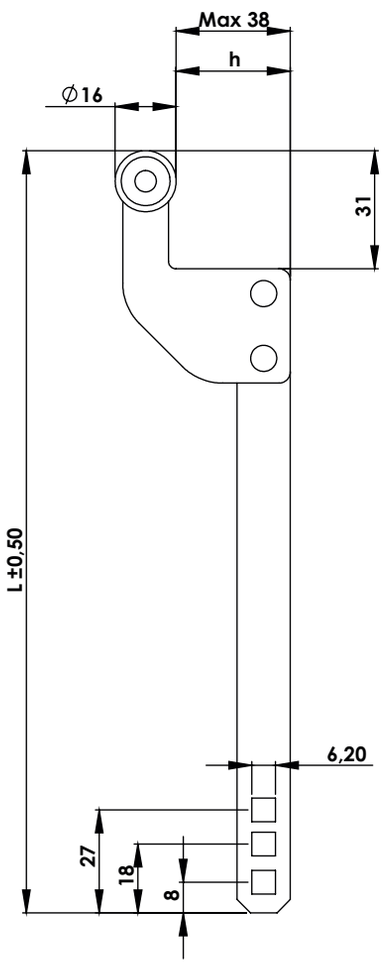

Malzeme

* Gövde: Çelik
* Makara: Plastik
* Kaplama: Çinko

Material

* Body: Steel
* Roller: Polyamide
* Finish:Zinc Plated

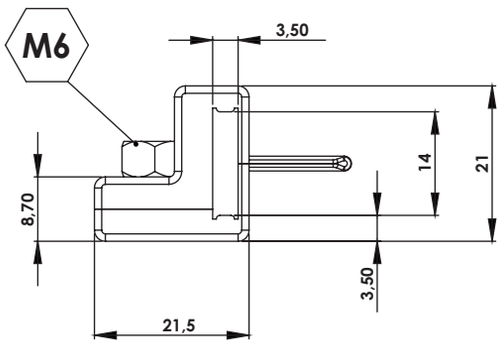



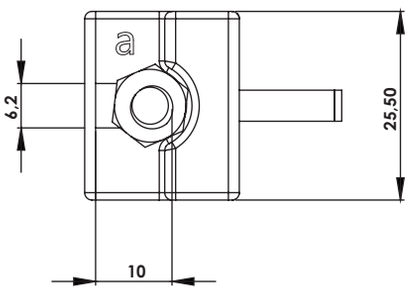

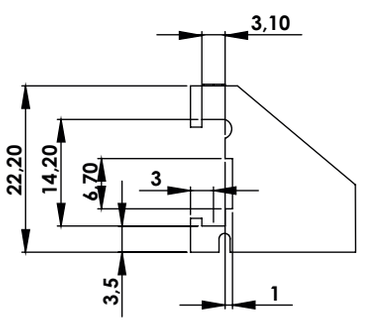

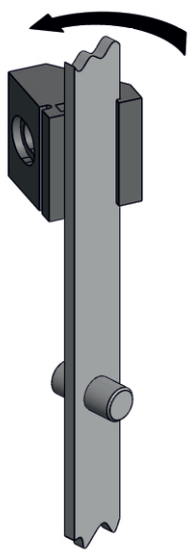

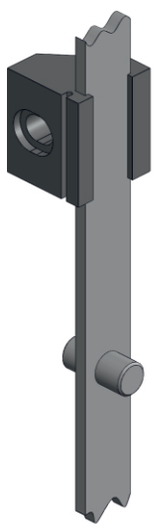

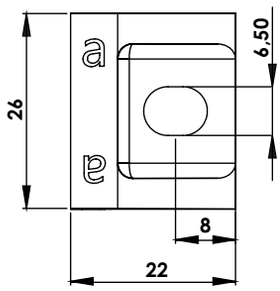

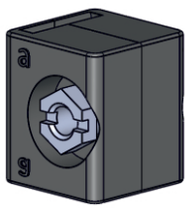

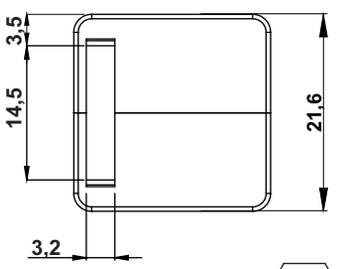

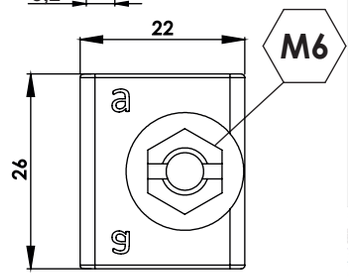



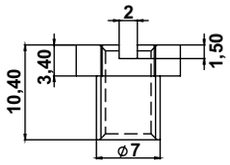

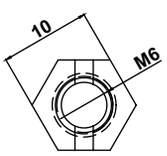

ILY01.35

LAMA YATAĞI 01
FLAT ROD GUIDE 01



Malzeme / Material
* ABS

ILY02.35

LAMA YATAĞI 02
FLAT ROD GUIDE 02

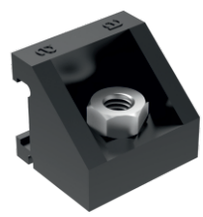

Malzeme / Material
* ABS

ILY03.35

LAMA YATAĞI 03
FLAT ROD GUIDE 03



Malzeme
* Polyamide DIN-EN ISO 1043-1 PA6 GFR30

Material
* Polyamide DIN-EN ISO 1043-1 PA6 GFR30

ILK01.2.1

İSPANYOLET LAMA KİLİTLEYİCİSİ (Sac)
DUAL ROLLER CATCHER (Steel)

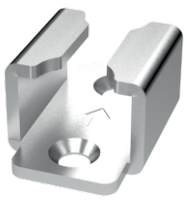

Malzeme
* Çelik

Material
* Steel

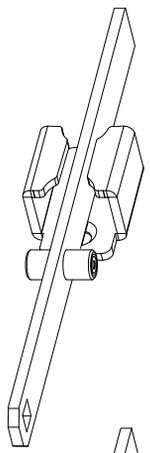

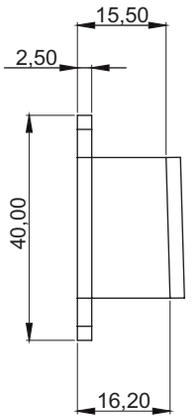

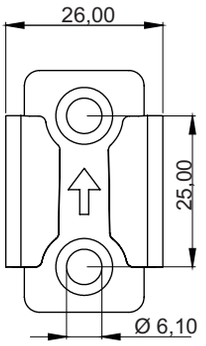

ILK05.2.1

İSPANYOLET LAMA KİLİTLEYİCİSİ (Sac)
DUAL ROLLER CATCHER (Steel)



Malzeme
* Çelik

Material
* Steel

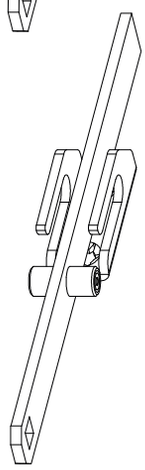

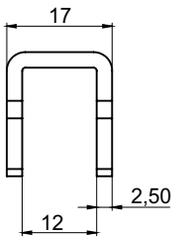

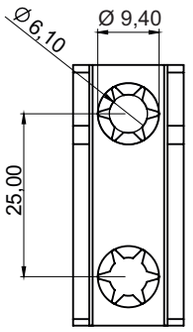

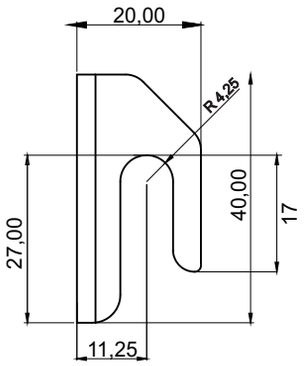

ILK02.1.1

İSPANYOLET LAMA KİLİTLEYİCİSİ (Zamak)
DUAL ROLLER CATCHER (Zamak)



Malzeme / Material
* Zamak DIN-EN 1774-ZnAl4Cu1

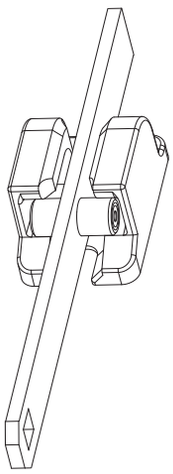

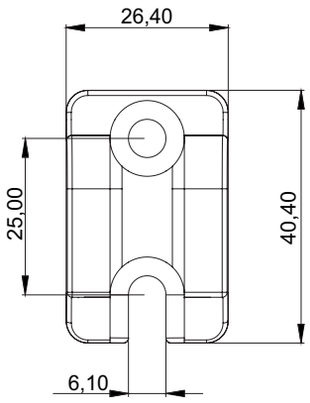

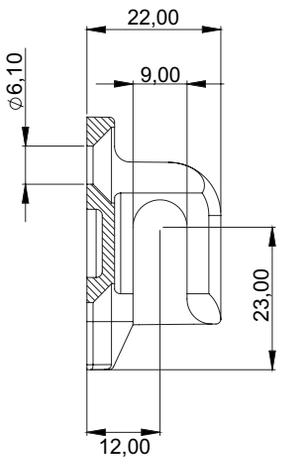

ILK02.35.0

İSPANYOLET LAMA KİLİTLEYİCİSİ (Plastik)
DUAL ROLLER CATCHER (Polyamide)



Malzeme / Material
* Polyamide DIN-EN ISO 1043-1 PA6 GFR 30

ILK04.1.1

İSPANYOLET LAMA KİLİTLEYİCİSİ (Zamak)
DUAL ROLLER CATCHER (Zamak)



Malzeme
* 1: Gövde: Zamak DIN-EN 1774-ZnAl4Cu1
* 1: Kaplama: Çinko

Material
* 1: Body: Zamak DIN-EN 1774-ZnAl4Cu1
* 1: Finish: Zinc

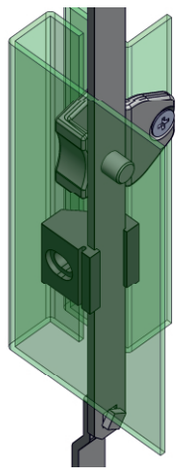

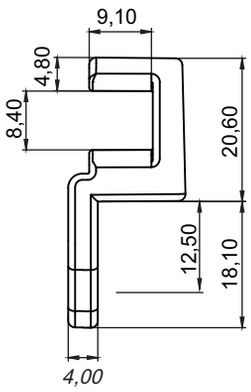

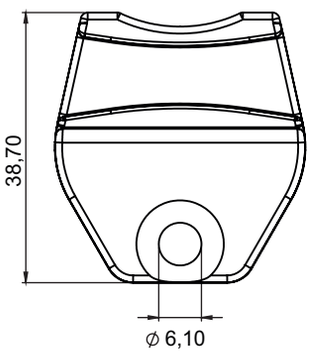

KYDD.5

IP65

YAYLI PANO KİLİDİ (Göbekli - Paslanmaz)

QUARTER TURN WITH SPRING (With Driver - Stainless Steel)

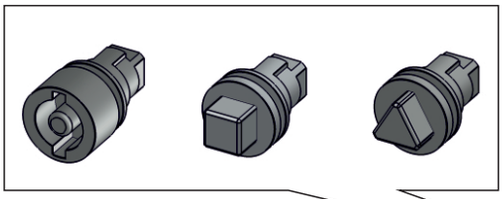

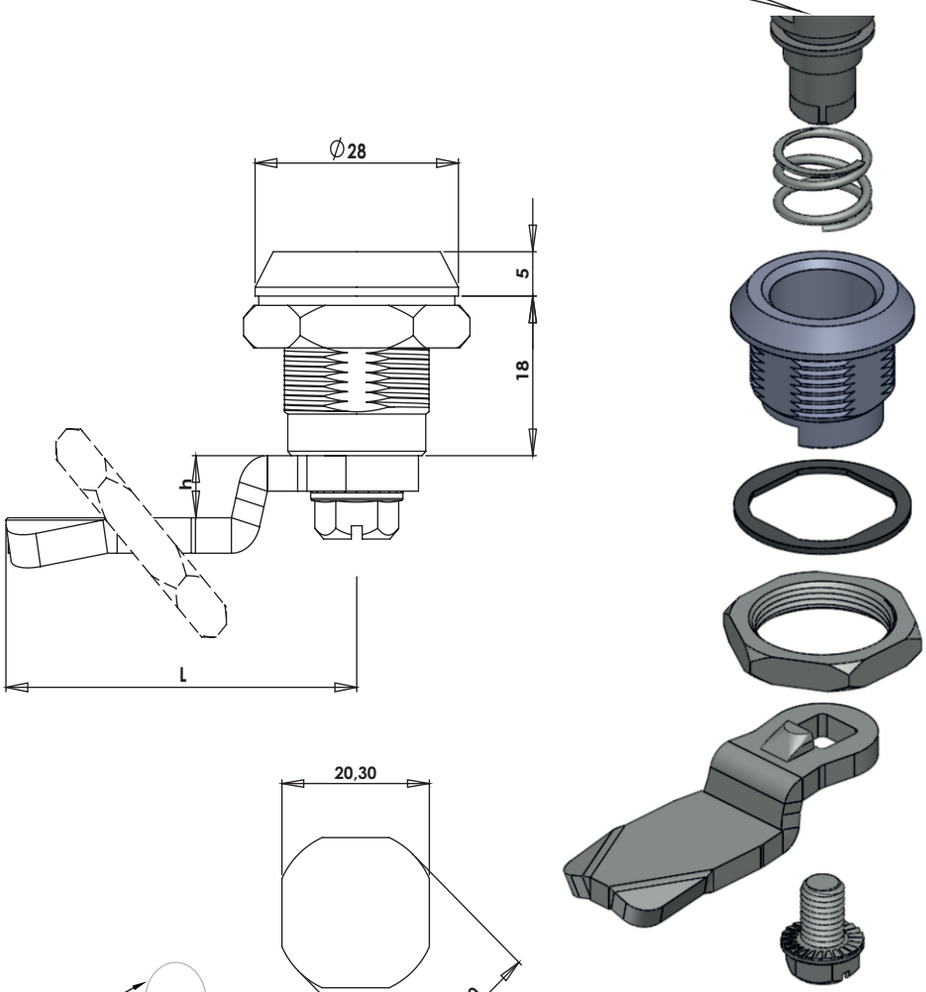

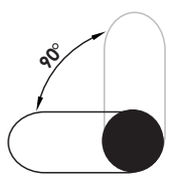

Dönme Açısı
Rotation Angle

Geçiş Ölçüsü
Cut Out

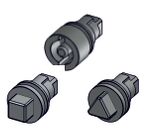

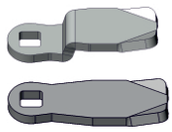

Grup Kodu	Malzeme	Yüzey Kaplama	Dil Kodu	Koruma Derecesi
Group Code	Material	Finish	Cam Code	Ingress Protection Rating
KYDD **05: DB 5mm** **48: Kare 8mm / Square 8mm** **78: Üçgen 8mm / Triangular 8mm**	.5	.0	.CC **Diller için Sayfa:1 - Tablo: 5** **For cams please check Page:1 - Table: 5**	.1
	5: Paslanmaz Stainless Steel	**0: Kaplamasız / Uncoated**		**1: IP65**



KY05



KY48



KY78

PASLANMAZ
STAINLESS STEEL

Kullanım Alanları

* Elektrik Panoları
* Makine Kapakları

Malzeme

* Paslanmaz 303

Applications

* Enclosures
* Machinery Covers

Material :

* Stainless Steel 303

MG05.5.0.V1.1

GİZLİ PANO MENTEŞESİ (Paslanmaz - Ç. Vidalı)

CONCEALED HINGE (Stainless Steel - Bolt)

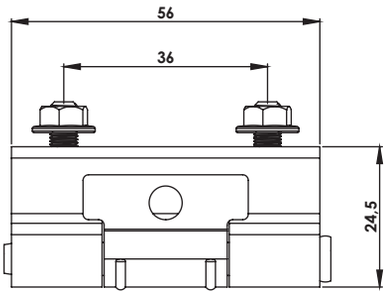

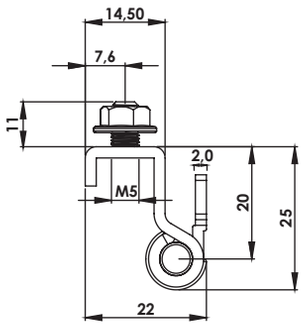

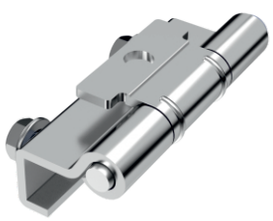

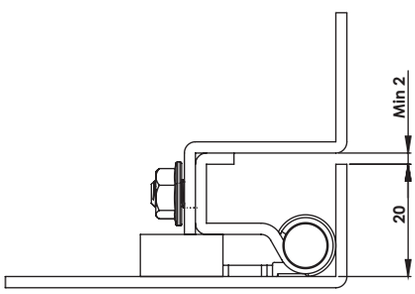

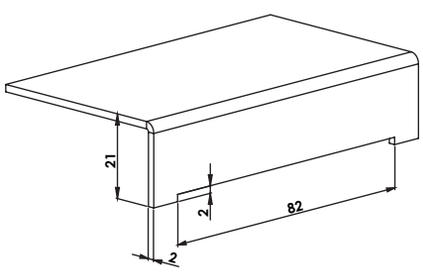



PASLANMAZ
STAINLESS STEEL

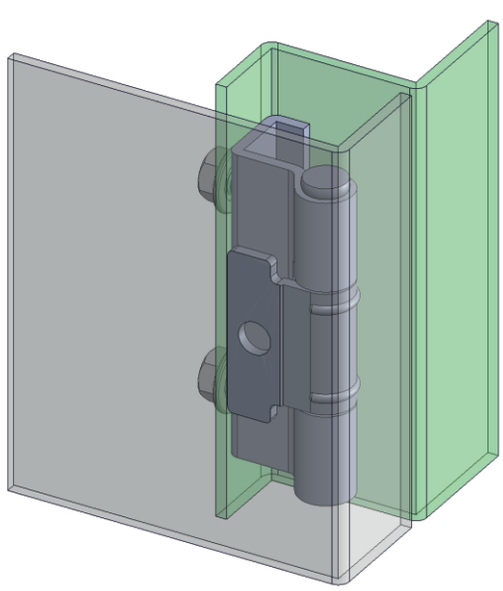

Kullanım Alanları

* Elektrik Panoları
* Makine Kapakları

Malzeme

* Gövde: Paslanmaz Çelik (AISI 304)
* Ara Parça: Paslanmaz Çelik (AISI 304)
* Menteşe Dönme Açısı: 110 '

Applications

* Enclosures
* Machinery Covers

Material

* Body: Stainless Steel (AISI 304)
* Welding Part: Stainless Steel (AISI 304)
* Hinge Rotation Angle: 110 '

MG15.5.0.V2.1

GİZLİ PANO MENTEŞESİ (Paslanmaz - Delikli)
CONCEALED HINGE (Stainless Steel - Hole)

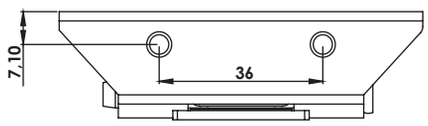

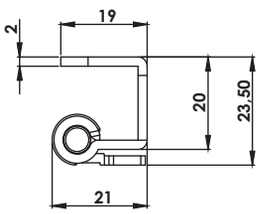

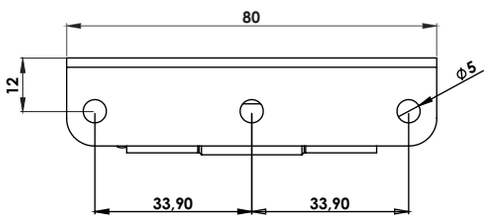

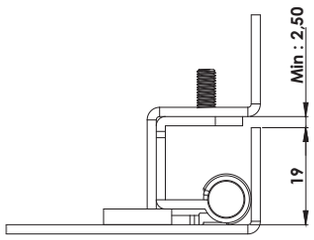

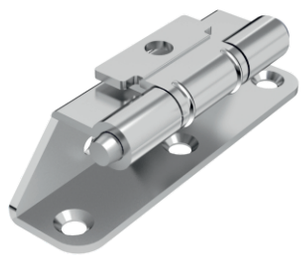

370Kg.

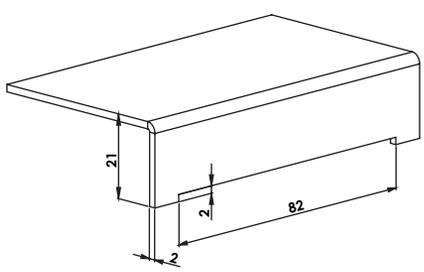

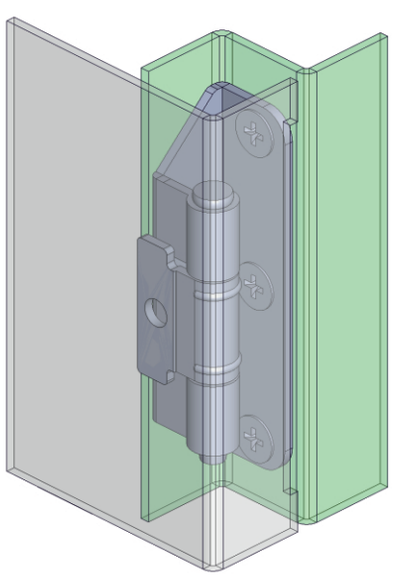

PASLANMAZ
STAINLESS STEEL

Kullanım Alanları

* Elektrik Panoları
* Makine Kapakları

Malzeme

* Gövde: Paslanmaz Çelik (AISI 304)
* Ara Parça: Paslanmaz Çelik (AISI 304)
* Menteşe Dönme Açısı: 110 '

Applications

* Enclosures
* Machinery Covers

Material

* Body: Stainless Steel (AISI 304)
* Welding Part: Stainless Steel (AISI 304)
* Hinge Rotation Angle: 110 '

MG25.5.0.V1.1

GİZLİ PANO MENTEŞESİ (Paslanmaz-Civatalı)

CONCEALED HINGE (Stainless Steel-With Screw)



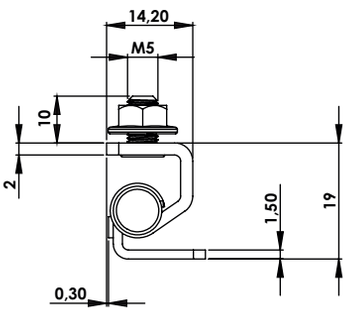

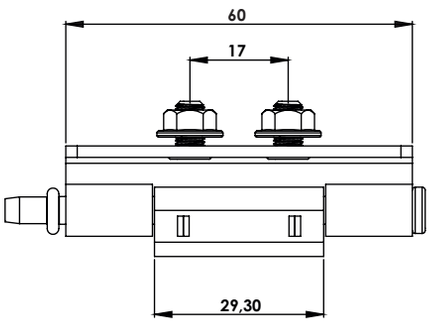

450Kg.

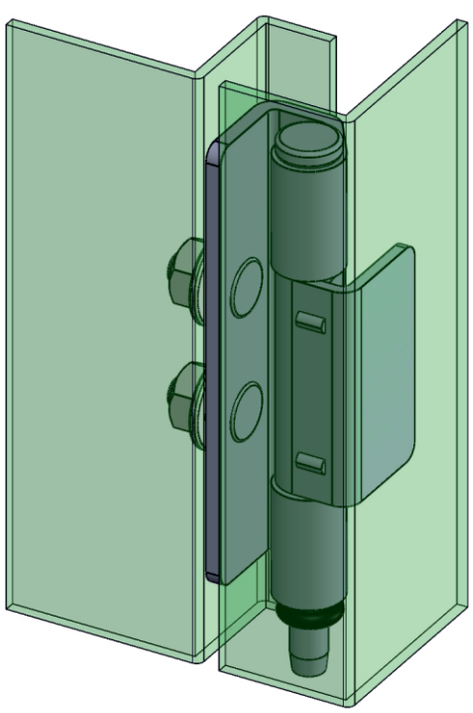

PASLANMAZ
STAINLESS STEEL

Kullanım Alanları

* Elektrik Panoları
* Makine Kapakları

Malzeme

* Gövde: Paslanmaz Çelik (AISI 304)
* Ara Parça: Paslanmaz Çelik (AISI 304)
* Menteşe Dönme Açısı: 110°

Applications

* Enclosures
* Machinery Covers

Material

* Body: Stainless Steel (AISI 304)
* Welding Part: Stainless Steel (AISI 304)
* Hinge Rotation Angle: 110°

MG25.5.0.V2.1

GİZLİ PANO MENTEŞESİ (Paslanmaz)
CONCEALED HINGE (Stainless Steel)

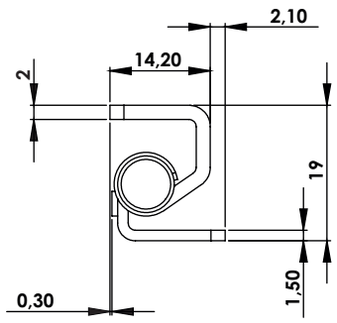

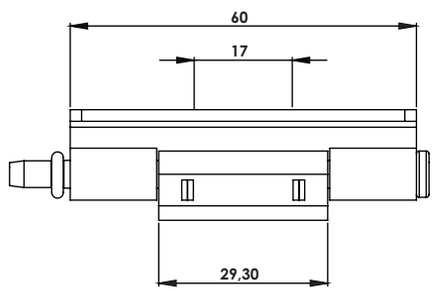



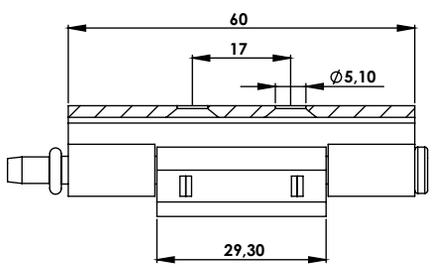

450Kg.

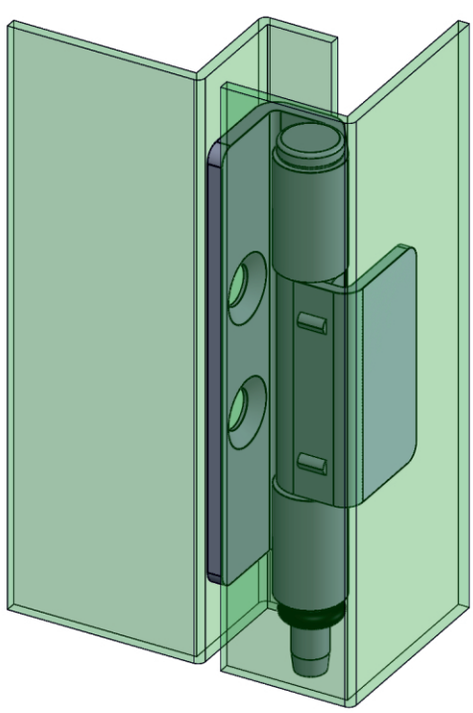

PASLANMAZ
STAINLESS STEEL

Kullanım Alanları

* Elektrik Panoları
* Makine Kapakları

Malzeme

* Gövde: Paslanmaz Çelik (AISI 304)
* Ara Parça: Paslanmaz Çelik (AISI 304)
* Menteşe Dönme Açısı: 110°

Applications

* Enclosures
* Machinery Covers

Material

* Body: Stainless Steel (AISI 304)
* Welding Part: Stainless Steel (AISI 304)
* Hinge Rotation Angle: 110°

MY4040.5.0.4

YAPRAK MENTEŞE (40*40mm-Paslanmaz)
LEAF HINGE (40*40mm-Stainless Steel)

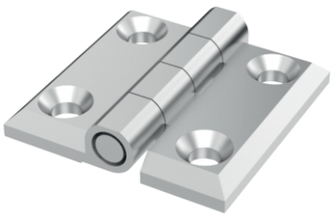

1.300Kg.

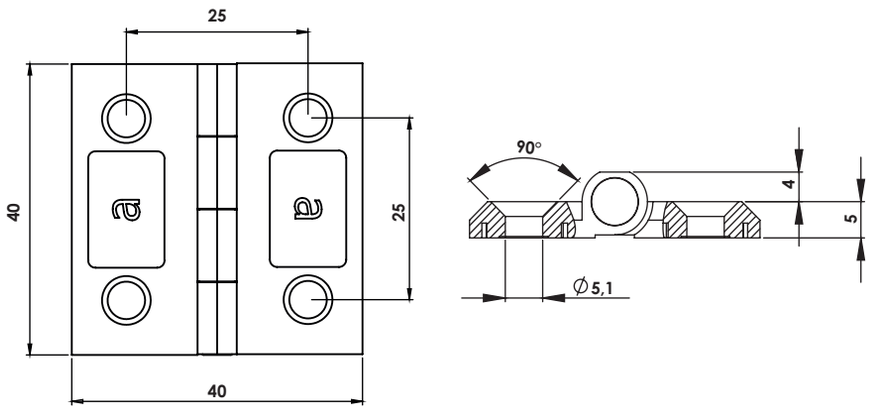

MY5050.5.0.4

YAPRAK MENTEŞE (50*50mm-Paslanmaz)
LEAF HINGE (50*50mm-Stainless Steel)

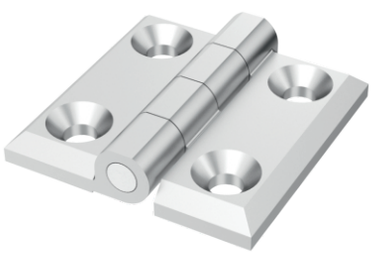

1.500Kg.

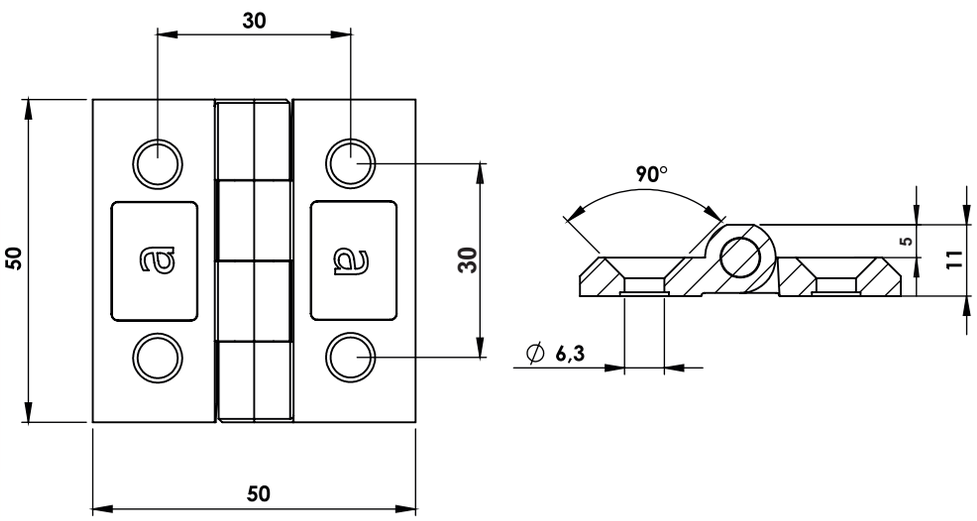

PASLANMAZ
STAINLESS STEEL

Kullanım Alanları
* Elektrik Panoları
* Makine Kapakları

Malzeme
* Gövde 316 Paslanmaz
* Pim 316 Paslanmaz
0: Kaplama: Kaplamasız
* Menteşe Dönme Açısı: 180 '

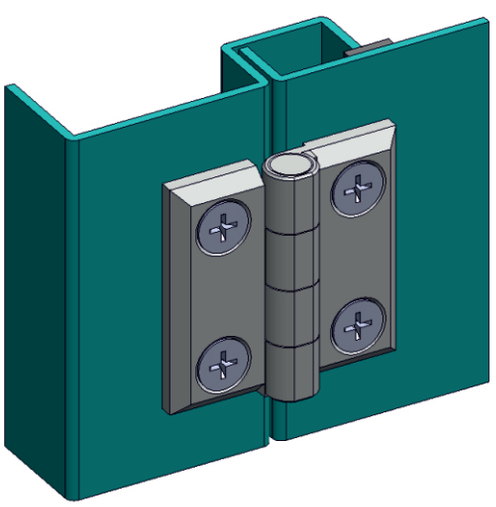

Applications
* Enclosures
* Machinery Covers

Material
* Body: Stainless Steel(316)
* Pin: Stainless Steel(316)
0: Uncoated
* Hinge Rotation Angle: 180 '

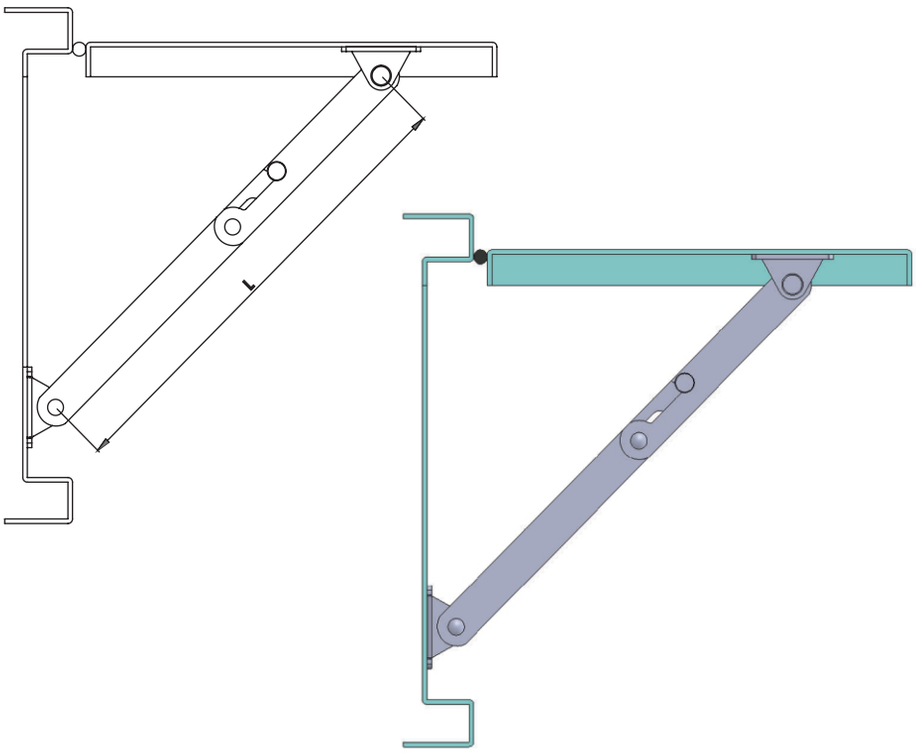

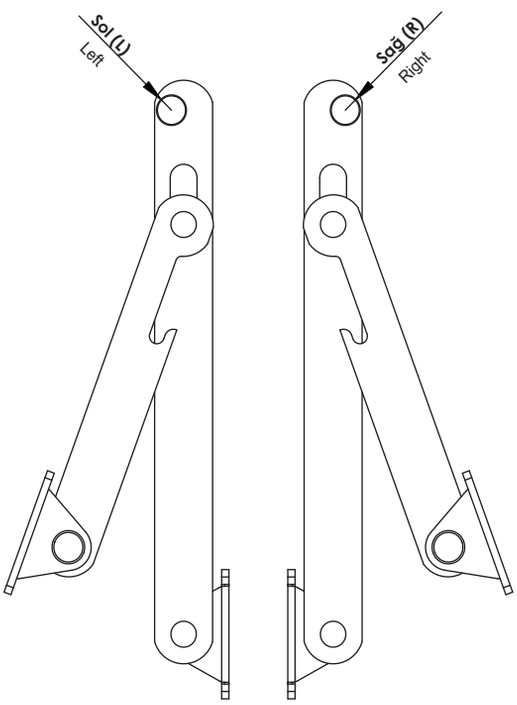

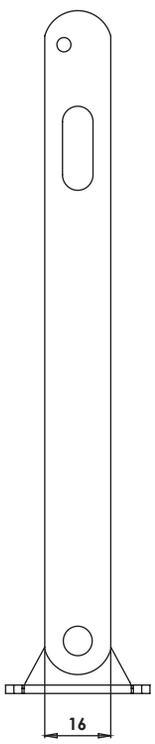

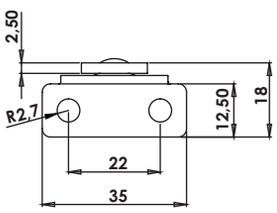

Grup Kodu	Uzunluk	Sağ veya Sol
Group Code	Lenght	Right or Left
PM59	.L	.R veya L .R or L
	L: 135mm L: 202mm L: 292mm	

PM59.135.R/L

KAPAK STOPLAMA MAKASI (135mm-Paslanmaz)

COVER STAY (135mm-Inox)



PM59.202.R/L

KAPAK STOPLAMA MAKASI (202mm-Paslanmaz)

COVER STAY (202mm-Inox)



PM59.292.R/L

KAPAK STOPLAMA MAKASI (292mm-Paslanmaz)

COVER STAY (292mm-Inox)



PASLANMAZ
STAINLESS STEEL

Kullanım Alanları

* Elektrik Panoları
* Makine Kapakları

Malzeme

* Malzeme: Paslanmaz 304
  R: Sağ - L: Sol

Applications

* Enclosures
* Machinery Covers

Material

* Material: Inox 304
  R: Right - L: Left

AP03.DD.1.2

MİNİ METAL ANAHTAR
MINI METAL KEY



Malzeme :
* Zamak DIN-EN 1774-ZnAl4Cu1
* Kaplama: Krom

Material :
* Zamak DIN-EN 1774-ZnAl4Cu1
* Finish: Chrome

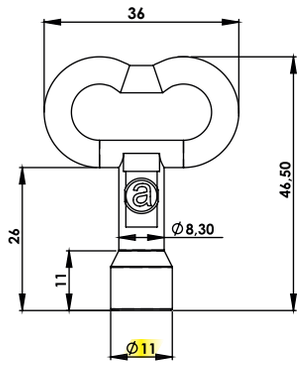

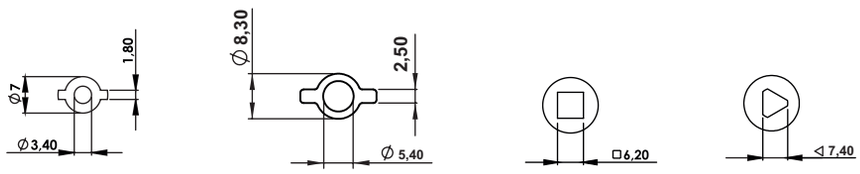

DD: 03 **DD: 05** **DD: 46** **DD: 77**

AP13.DD.1.2

MİNİ METAL ANAHTAR
MINI METAL KEY

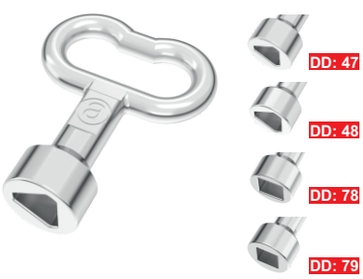

Malzeme :
* Zamak DIN-EN 1774-ZnAl4Cu1
* Kaplama: Krom

Material :
* Zamak DIN-EN 1774-ZnAl4Cu1
* Finish: Chrome

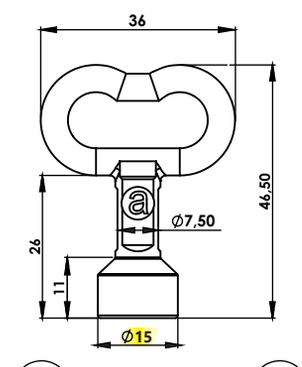

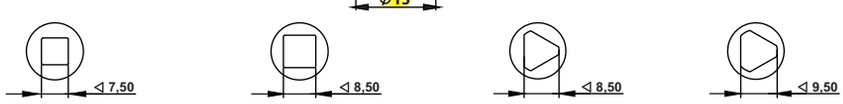

DD: 47 **DD: 48** **DD: 78** **DD: 79**

TA01.35

ANAHTAR ASKILIĞI
KEY ACCESSORIES



Malzeme:
* ABS

Material:
* ABS

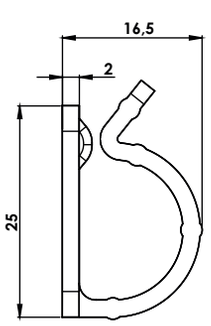

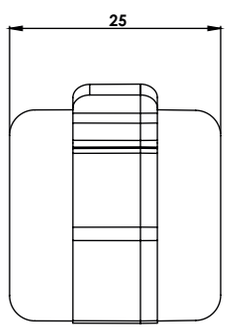



AP01.DD.35.0

PLASTİK ANAHTAR (DB 5mm)
PLASTIC KEY (DB 5mm)

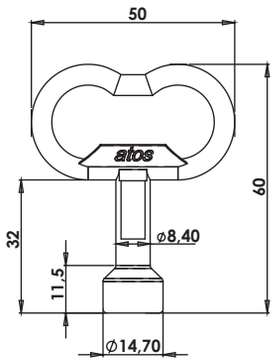

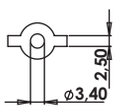

DD: 03

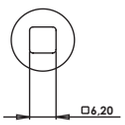

DD: 46

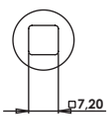

DD: 47

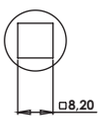

DD: 48

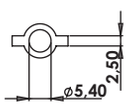

DD: 05

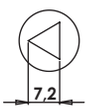

DD: 77

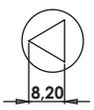

DD: 78

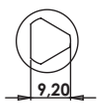

DD: 79







AP02.05.35.0

PLASTİK ANAHTAR (DB 5mm)
PLASTIC KEY (DB 5mm)

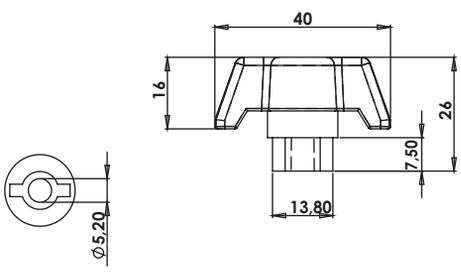

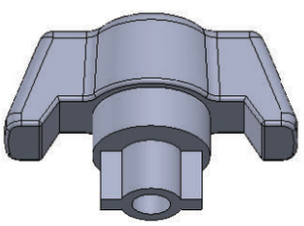



AP04.05.35.0

PLASTİK ANAHTAR (DB 5mm)
PLASTIC KEY (DB 5mm)

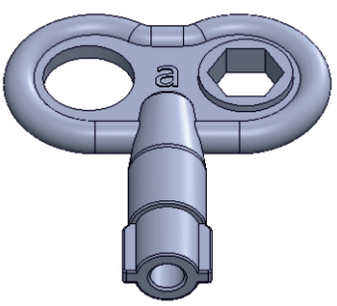

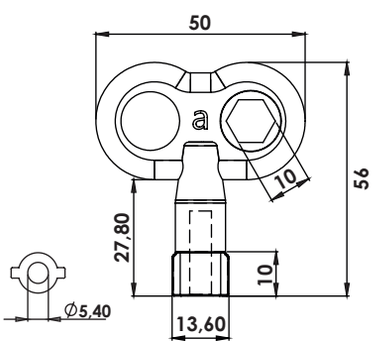



Malzeme :

* Polyamide DIN-EN ISO 1043-1 PA6 GFR30

Material :

* Polyamide DIN-EN ISO 1043-1 PA6 GFR30

AP01.DD.1.2

METAL ANAHTAR
METAL KEY







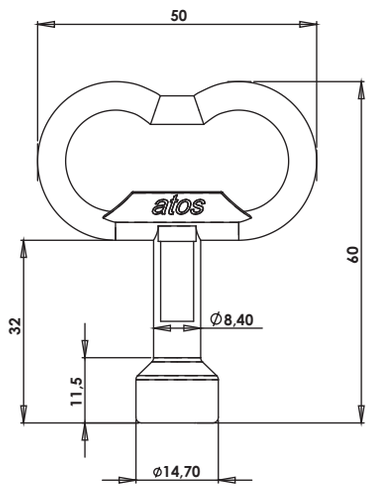

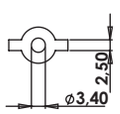

DD: 03

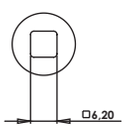

DD: 46

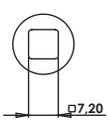

DD: 47

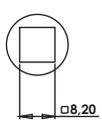

DD: 48

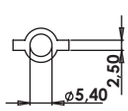

DD: 05

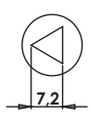

DD: 77



DD: 78

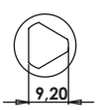

DD: 79

AP01.99

KOMBİNE ANAHTAR
COMBINED KEY



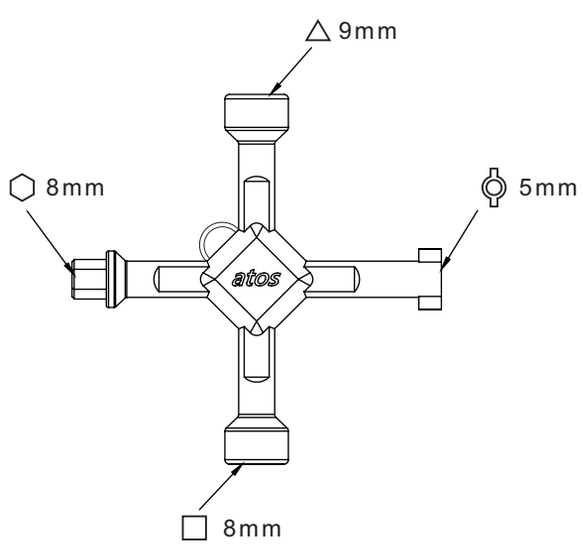

Malzeme:
* Zamak DIN-EN 1774-ZnAl4Cu1
* Kaplama: Krom : Chrome

Material :
* Zamak DIN-EN 1774-ZnAl4Cu1
* Finish: Chrome

AP05.DD.1.2

UZUN METAL ANAHTAR
LONG METAL KEY

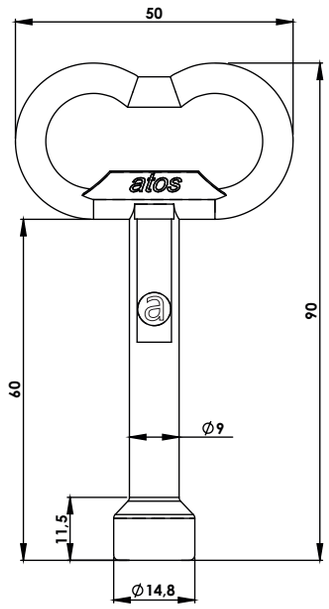







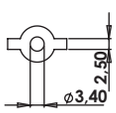

DD: 03

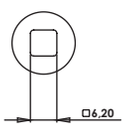

DD: 46

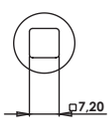

DD: 47

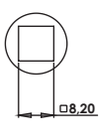

DD: 48

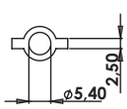

DD: 05

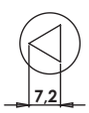

DD: 77

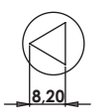

DD: 78

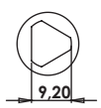

DD: 79

Malzeme:
* Zamak DIN-EN 1774-ZnAl4Cu1
* Kaplama: Krom : Chrome

Material :
* Zamak DIN-EN 1774-ZnAl4Cu1
* Finish: Chrome

KM57

MİNİ MANDALLI KİLİT (90°)
MINI CAM LOCK (90°)







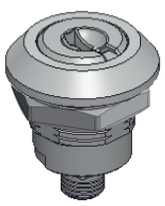

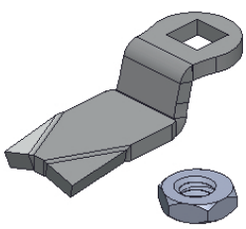

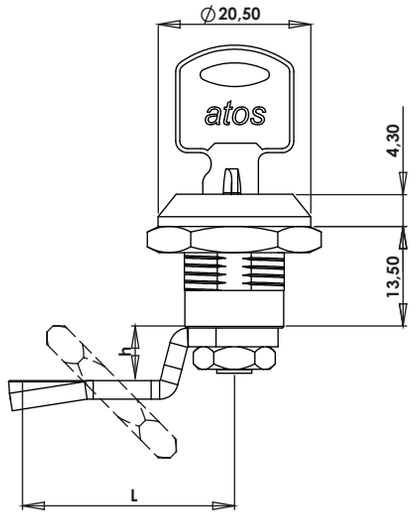

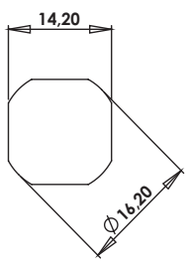

Geçiş Ölçüsü
Cut Out

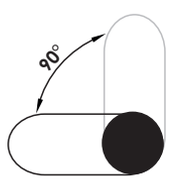

Dönme Açısı
Rotation Angle

Kullanım Alanları
* Çelik Dolap
* Makine Kapakları
* Elektrik Panoları

Malzeme
* Gövde : Zamak
  DIN-EN 1774-ZnAl4Cu1
* Fişe : Zamak
  DIN-EN 1774-ZnAlCu1
* Dil (CC): Çelik
* Kaplama: Krom

Applications
* Steel Drawers
* Machinery Covers
* Enclosures

Material
* Body: Zamak
  DIN-EN 1774-ZnAl4Cu1
* Cylinder: Zamak
  DIN-EN 1774-ZnAlCu1
* Cam (CC): Steel
* Finish: Chrome



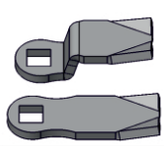

Grup Kodu	Malzeme	Yüzey Kaplama	Fişe Kodu	Dil Kodu	Anahtar	Yön
Group Code	Material	Finish	Cylinder Code	Cam Code	Keys	Direction
KM57	.1	.2	.01 .02	.CC Sayfa:1 - Tablo: 7 Page:1 - Table: 7	.1 veya .2 .1 or .2	.R .L
	1: Zamak	2: Krom / Chrome	01: Aynı Şifreli / Keyed Alike 02: Karışık Şifreli / Keyed Different		Adet / Pcs.	R: Sağ / Right L: Sol / Left

KM57.K

MİNİ MANDALLI KİLİT - SEGMANLI (90°)

MINI CAM LOCK - WITH CLIPS (90°)

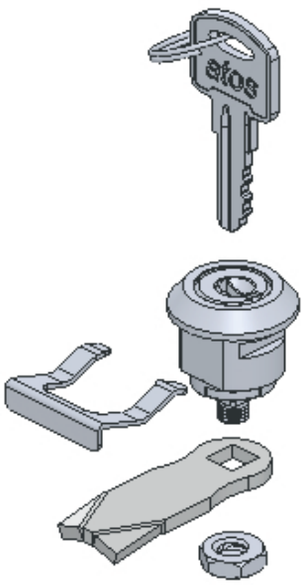

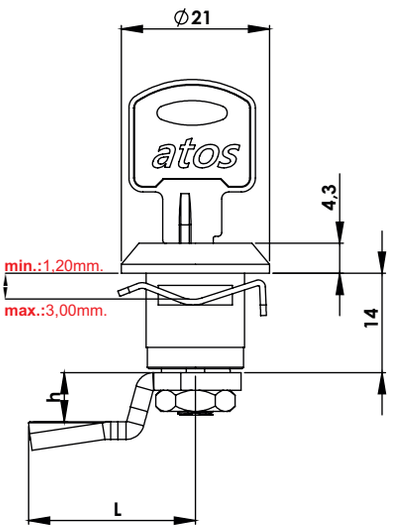



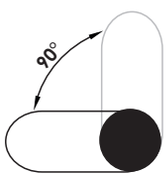

Dönme Açısı
Rotation Angle

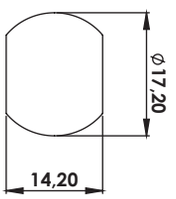

Geçiş Ölçüsü
Cut Out



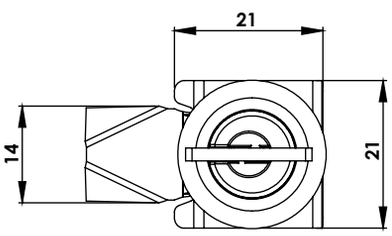

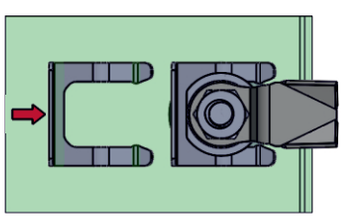



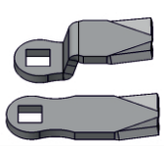

Grup Kodu	Malzeme	Yüzey Kaplama	Fişe Kodu	Dil Kodu	Anahtar	Yön
Group Code	Material	Finish	Cylinder Code	Cam Code	Keys	Direction
KM57.K	.1	.2	.01 .02	.CC Sayfa:1 - Tablo: 7 Page:1 - Table: 7	.1 veya .2 .1 or .2	.R .L
K: Klips / Clips	1: Zamak	2: Krom / Chrome	01: Aynı Şifreli / Keyed Alike 02: Karışık Şifreli / Keyed Different		Adet / Pcs.	R: Sağ / Right L: Sol / Left

Kullanım Alanları

* Çelik Dolap
* Makine Kapakları
* Elektrik Panoları

Malzeme

* Gövde : Zamak
  DIN-EN 1774-ZnAl4Cu1
* Fişe : Zamak
  DIN-EN 1774-ZnAlCu1
* Segman: CK67 Yay Çeliği
* Dil (CC): Çelik
* Kaplama: Krom

Applications

* Steel Drawers
* Machinery Covers
* Enclosures

Material

* Body: Zamak
  DIN-EN 1774-ZnAl4Cu1
* Cylinder: Zamak
  DIN-EN 1774-ZnAlCu1
* Circlip: Steel CK67
* Cam (CC): Steel
* Finish: Chrome

KM01

SİLİNDİRLİ MANDALLI KİLİT (180°)
CAM LOCK WITH CYLINDER (180°)



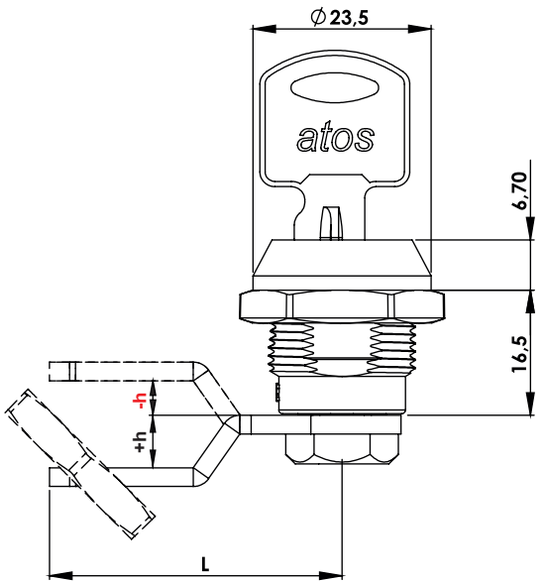

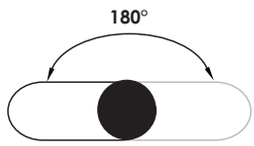

Dönme Açısı
Rotation Angle

KM11

SİLİNDİRLİ MANDALLI KİLİT (90°)
CAM LOCK WITH CYLINDER (90°)



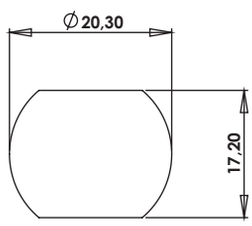

Geçiş Ölçüsü
Cut Out

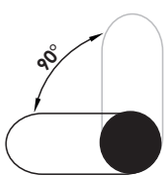

Dönme Açısı
Rotation Angle



Kullanım Alanları

* Çelik Masa
* Çelik Dolap
* Makine Kapakları
* Elektrik Panoları
* Ahşap (KM21)

Malzeme

* Gövde : Zamak
  DIN-EN 1774-ZnAl4Cu1
* Fişe : Zamak
  DIN-EN 1774-ZnAlCu1
* Dil (CC): Çelik
* Kaplama: Krom

Applications

* Steel Table
* Steel Drawers
* Machinery Covers
* Enclosures
* Wooden (KM21)

Material

* Body: Zamak
  DIN-EN 1774-ZnAl4Cu1
* Cylinder: Zamak
  DIN-EN 1774-ZnAlCu1
* Cam (CC): Steel
* Finish: Chrome

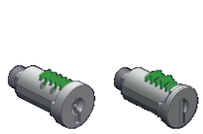

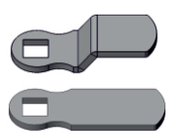

Grup Kodu / Group Code	Malzeme / Material	Yüzey Kaplama / Finish	Fişe Kodu / Cylinder Code	Dil Kodu / Cam Code	Anahtar / Keys	Koruma Derecesi / Ingress Protection Rating
KM01	.1	.2	.DD Sayfa: 2 - Tablo: A Page: 2 - Table: A	.CC Sayfa:1 - Tablo: 6 Page:1 - Table: 6	.1 veya .2 .1 or .2	.0
KM11					Adet / Pcs.	.1
	1: Zamak	2: Krom / Chrome				0: Yok / No 1: IP65

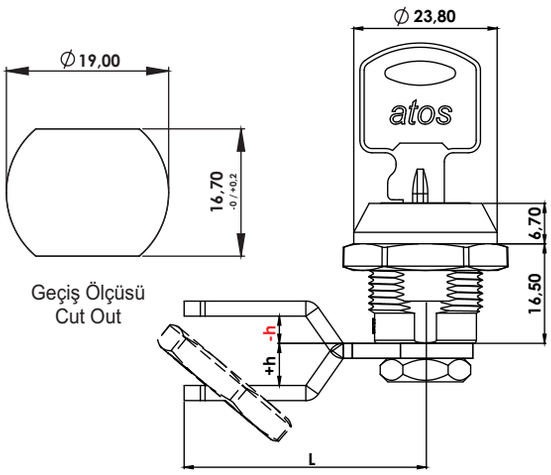



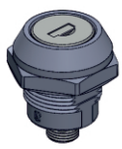

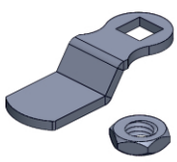

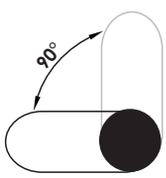

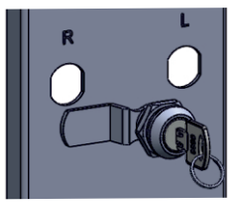





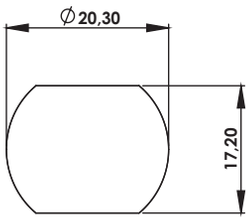

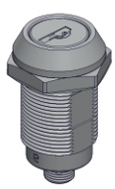

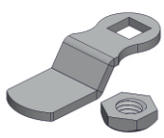

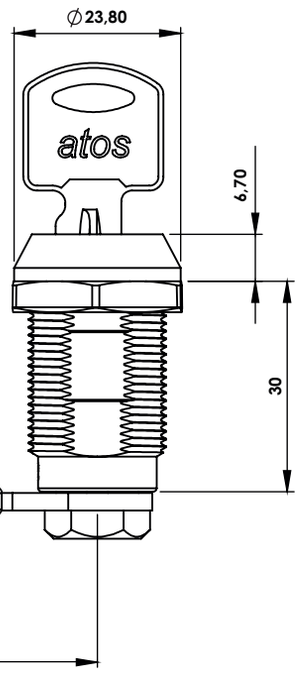

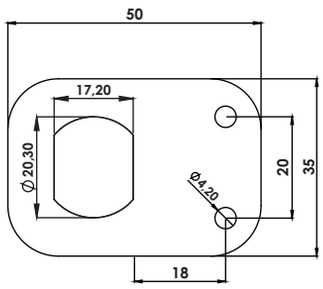



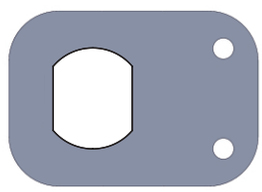

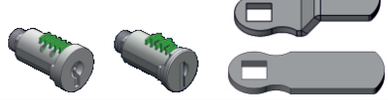

Grup Kodu	Malzeme	Yüzey Kaplama	Fişe Kodu	Dil Kodu	Anahtar	Koruma Derecesi
Group Code	Material	Finish	Cylinder Code	Cam Code	Keys	Ingress Protection Rating
KM11	.1	.2	.DD Sayfa: 2 - Tablo: A Page: 2 - Table: A	.CC Sayfa:1 - Tablo: 6 Page:1 - Table: 6	.1 veya .2	.0
KM21					.1 or .2	.1
	1: Zamak	2: Krom / Chrome			Adet / Pcs.	0: Yok / No 1: IP65

KM19

SİLİNDİRLİ KELEBEK KİLİT - 19mm.

WING KNOB-CAM LOCK WITH CYLINDER - 19mm.



KM21

SİLİNDİRLİ PANO KİLİDİ - 21mm. - 90°

CAM LOCK WITH CYLINDER - 21mm. - 90°





Kullanım Alanları

* Çelik Masa
* Çelik Dolap
* Makine Kapakları
* Elektrik Panoları
* Ahşap (KM21)

Malzeme

* Gövde : Zamak
  DIN-EN 1774-ZnAl4Cu1
* Fişe : Zamak
  DIN-EN 1774-ZnAlCu1
* Dil (CC): Çelik
* Kaplama: Krom

Applications

* Steel Table
* Steel Drawers
* Machinery Covers
* Enclosures
* Wooden (KM21)

Material

* Body: Zamak
  DIN-EN 1774-ZnAl4Cu1
* Cylinder: Zamak
  DIN-EN 1774-ZnAlCu1
* Cam (CC): Steel
* Finish: Chrome

SP11.2.1

KİLİT MONTAJ SACI

LOCK FIXING DEVICE (Steel)



KM05

SİLİNDİRLİ PANO KİLİDİ
CAM LOCK WITH CYLINDER





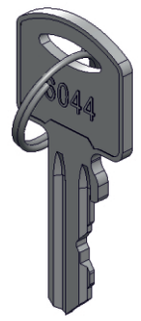

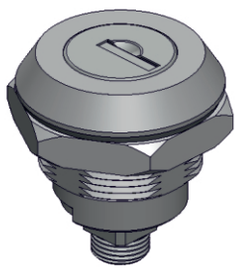

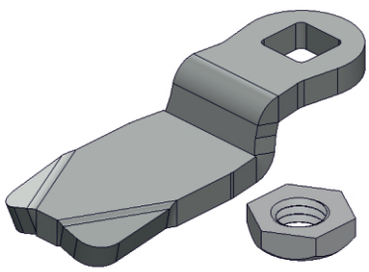

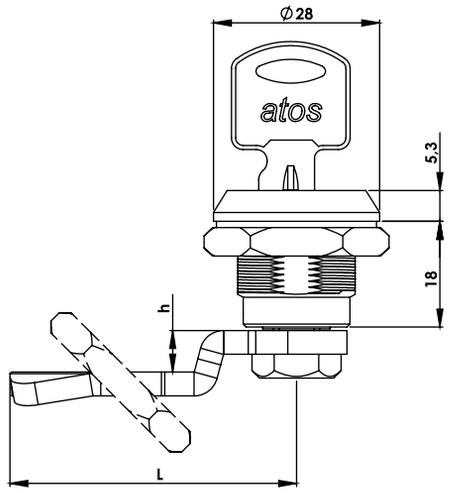

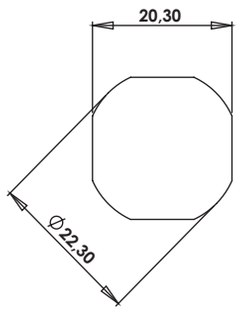

Geçiş Ölçüsü
Cut Out

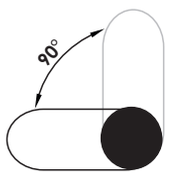

Dönme Açısı
Rotation Angle

Kullanım Alanları
* Elektrik Panoları
* Bilgisayar Kabinleri
* Çelik Dolap
* Makine Kapakları

Malzeme
* Gövde: Zamak
  DIN-EN 1774-ZnAl4Cu1
* Fişe: Zamak
  DIN-EN 1774-ZnAl4Cu1
* Dil (CC):Çelik
* 2:Kaplama: Krom
  5:Kaplama: Boyalı

Applications
* Enclosures
* Rack Cabinets
* Steel Drawers
* Machinery Covers

Material
* Body: Zamak
  DIN-EN 1774-ZnAl4Cu1
* Cylinder: Zamak
  DIN-EN 1774-ZnAl4Cu1
* Cam (CC): Steel
* 2:Finish: Chrome
  5:Finish: Black Coated

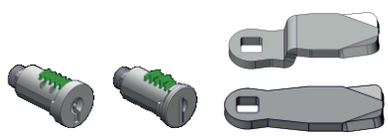

Grup Kodu	Malzeme	Yüzey Kaplama	Fişe Kodu	Dil Kodu	Anahtar	Koruma Derecesi
Group Code	Material	Finish	Cylinder Code	Cam Code	Keys	Ingress Protection Rating
KM05	.1	.2	.DD Sayfa: 2 - Tablo: A Page: 2 - Table: A	.CC Sayfa:1 - Tablo: 1 Page:1 - Table: 1	.1 veya .2 .1 or .2	.0 .1
		.5				
	1: Zamak	2: Krom / Chrome			Adet / Pcs.	0: Yok / No
		5: S. Boyalı / Black Coated				1: IP65

KM15

PANO KAPAK KİLİDİ (Fişeli - Plastik)

QUARTER TURN FOR PANEL LOCK (Cylinder - Polyamide)



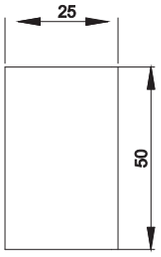

Geçiş Ölçüsü
Cut Out

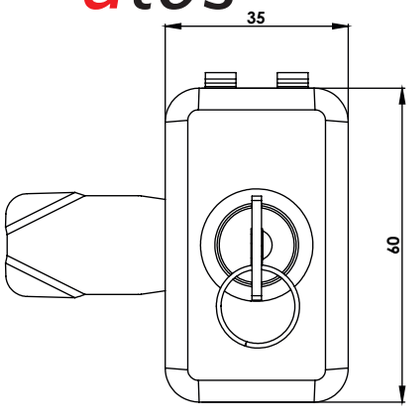

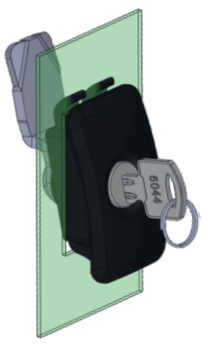

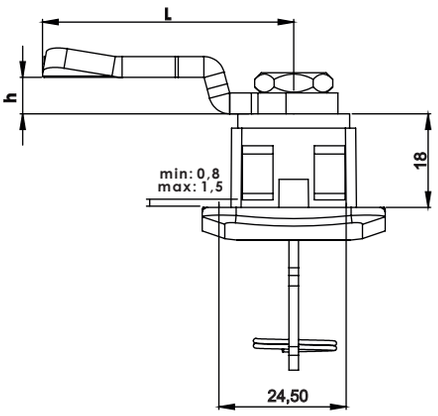

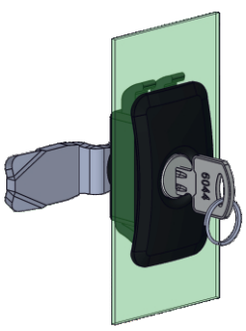

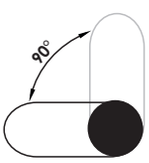

Dönme Açısı
Rotation Angle

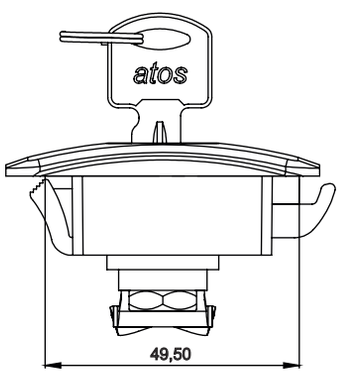

Kullanım Alanları

* Elektrik Panoları
* Makine Kapakları

Malzeme

* Gövde: PA6
* Dil (CC):Çelik veya Plastik

Applications

* Enclosures
* Machinery Covers

Material :

* Body: PA6
* Cam (CC): Steel or PA6



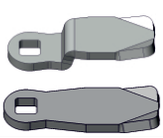

Grup Kodu	Fişe Kodu	Dil Kodu	Anahtar	Sağ / Sol
Group Code	Driver Code	Cam Code	Keys	Right / Left
KM15.35	.DD Sayfa:2 - Tablo: A Page:2 - Table: A	.CC Sayfa:1 - Tablo: 1/3 Page:1 - Table: 1/3	.1 veya .2 .1 or .2 Adet / Pcs.	.R veya .L .R or .L

KM09

SİLİNDİRLİ KELEBEK KİLİT
WING KNOB-CAM LOCK WITH CYLINDER





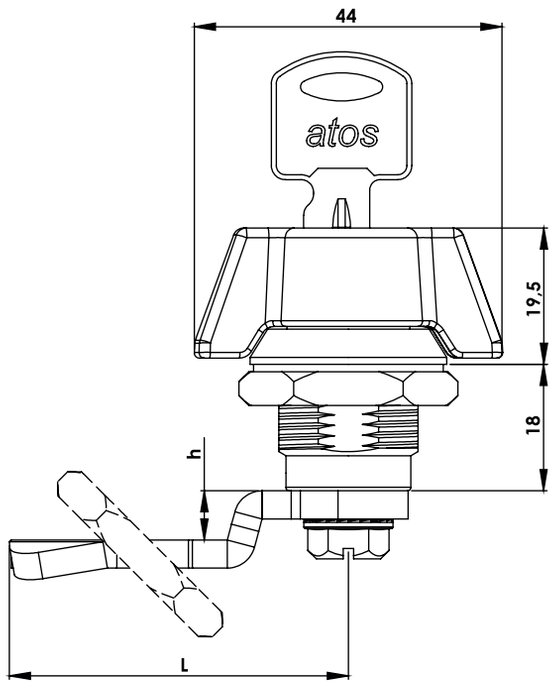

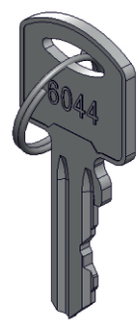

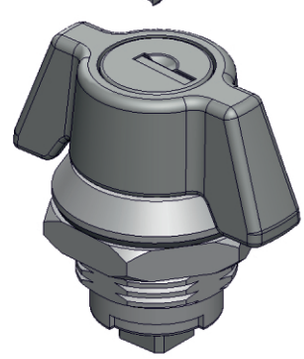

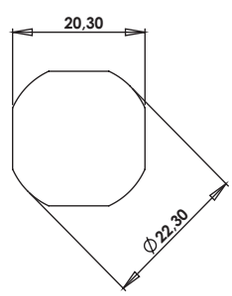

Geçiş Ölçüsü
Cut Out

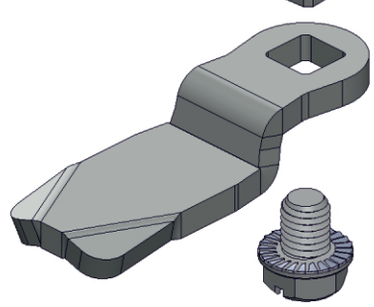

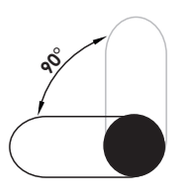

Dönme Açısı
Rotation Angle

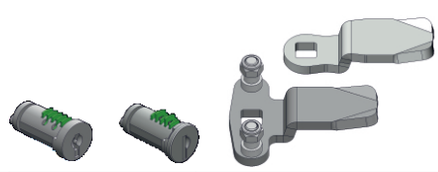

Kullanım Alanları

* Elektrik Panoları
* Bilgisayar Kabinleri
* Çelik Dolap
* Makine Kapakları

Malzeme

* Gövde: Zamak
  DIN-EN 1774-ZnAl4Cu1
* Fişe: Zamak
  DIN-EN 1774-ZnAl4Cu1
* Dil (CC):Çelik
* 2:Kaplama: Krom
  5:Kaplama: Boyalı

Applications

* Enclosures
* Rack Cabinets
* Steel Drawers
* Machinery Covers

Material

* Body: Zamak
  DIN-EN 1774-ZnAl4Cu1
* Cylinder: Zamak
  DIN-EN 1774-ZnAl4Cu1
* Cam (CC): Steel
* 2:Finish: Chrome
  5:Finish: Black Coated

Grup Kodu	Malzeme	Yüzey Kaplama	Fişe Kodu	Dil Kodu	Anahtar	Koruma Derecesi
Group Code	Material	Finish	Cylinder Code	Cam Code	Keys	Ingress Protection Rating
KM09	.1	.2	.DD Sayfa: 2 - Tablo: A Page: 2 - Table: A	.CC Sayfa:1 - Tablo: 1/2 Page:1 - Table: 1/2	.1 veya .2	.0
		.5			.1 or .2	.1
	1: Zamak	2: Krom / Chrome			Adet / Pcs.	0: Yok / No
		5: S. Boyalı / Black Coated				1: IP65

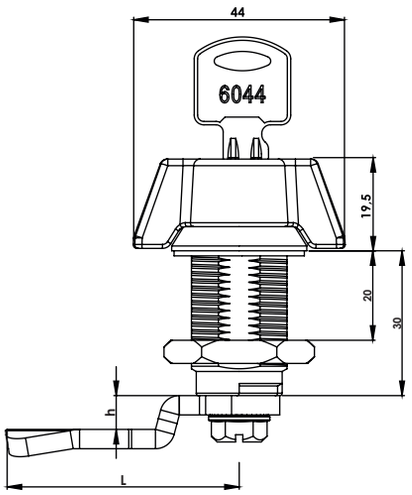

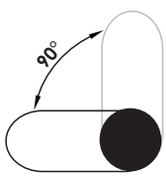

Dönme Açısı
Rotation Angle

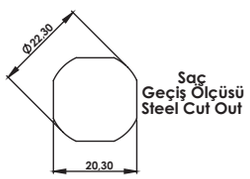

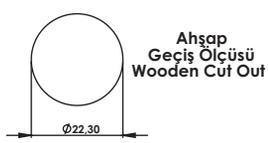

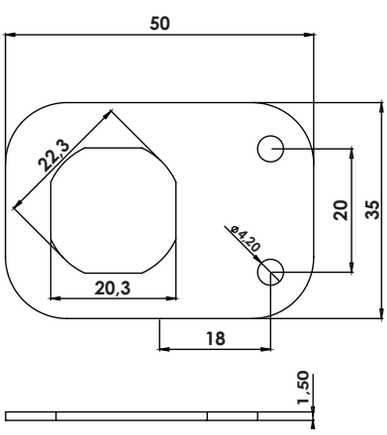

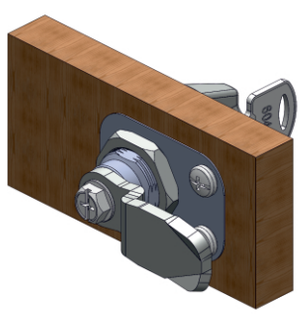

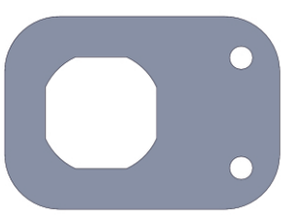

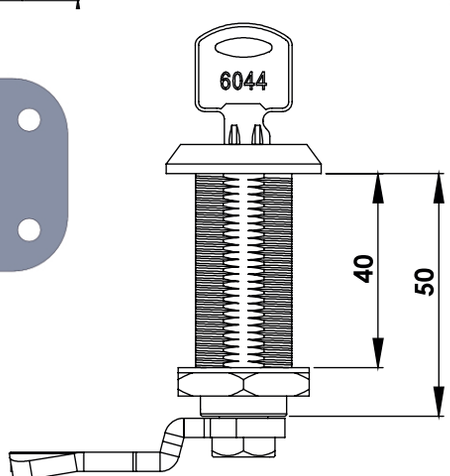

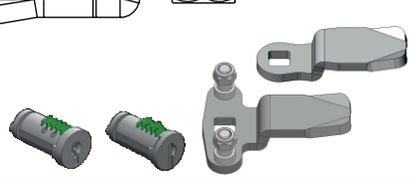

Grup Kodu	Malzeme	Yüzey Kaplama	Fişe Kodu	Dil Kodu	Anahtar	Koruma Derecesi
Group Code	Material	Finish	Cylinder Code	Cam Code	Keys	Ingress Protection Rating
KM39	.1	.2	.DD Sayfa: 2 - Tablo: A Page: 2 - Table: A	.CC Sayfa:1 - Tablo: 1/2 Page:1 - Table: 1/2	.1 veya .2 .1 or .2	.0
KM55						
	1: Zamak	2: Krom / Chrome			Adet / Pcs.	0: Yok / No

KM39

SİLİNDİRLİ KELEBEK KİLİT - 30mm.

WING KNOB-CAM LOCK WITH CYLINDER - 30mm.



KM55

SİLİNDİRLİ PANO KİLİDİ - 50mm.

CAM LOCK WITH CYLINDER - 50mm.



Kullanım Alanları

* Elektrik Panoları
* Makine Kapakları
* Ahşap ve İzolasyonlu Kapaklar

Malzeme

* Gövde: Zamak
  DIN-EN 1774-ZnAl4Cu1
* Fişe: Zamak
  DİN-EN 1774-ZnAl4Cu1
* Dil (CC):Çelik
* 2:Kaplama: Krom

Applications

* Enclosures
* Machinery Covers
* Wooden and Isolated Covers

Material

* Body: Zamak
  DIN-EN 1774-ZnAl4Cu1
* Cylinder: Zamak
  DIN-EN 1774-ZnAl4Cu1
* Cam (CC): Steel
* 2:Finish: Chrome

SP05.2.1

KİLİT MONTAJ SACI

LOCK FIXING DEVICE (Steel)



KM07

T KOLLU KİLİT
T HANDLE LOCKS

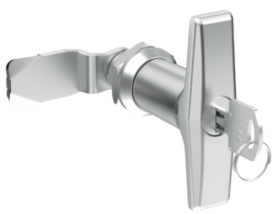



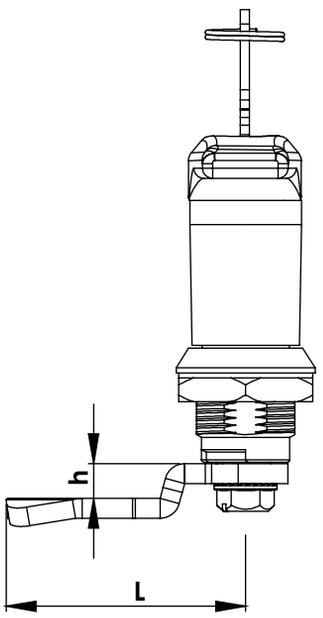

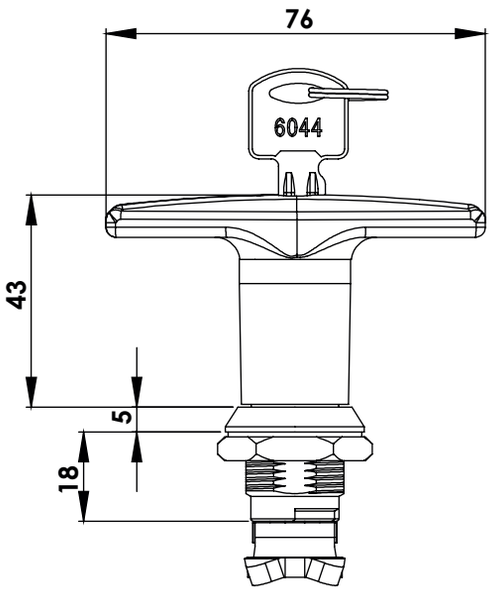

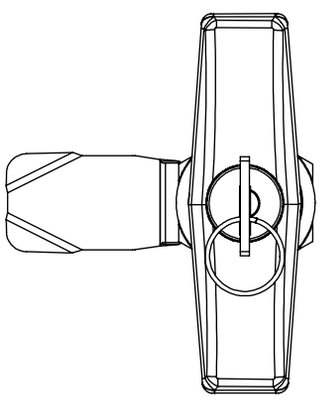

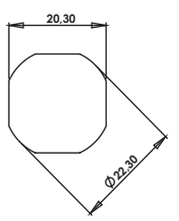

Geçiş Ölçüsü
Cut Out

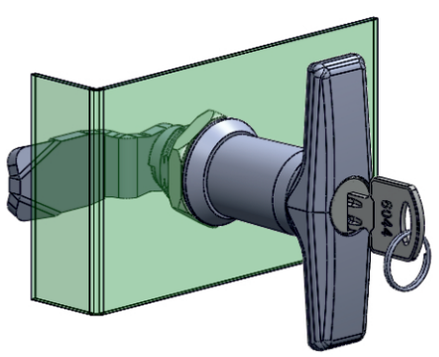

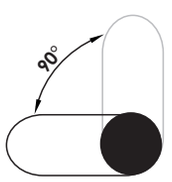

Dönme Açısı
Rotation Angle

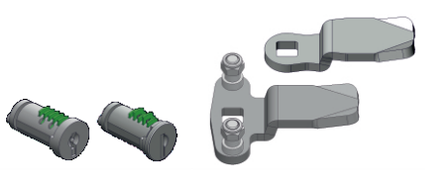

Kullanım Alanları
* Elektrik Panoları
* Çelik Dolap
* Makine Kapakları

Malzeme
* Gövde: Zamak
  DIN-EN 1774-ZnAl4Cu1
* Fişe: Zamak
  DIN-EN 1774-ZnAl4Cu1
* Dil (CC):Çelik
* 2:Kaplama: Krom
  5:Kaplama: Boyalı

Applications
* Enclosures
* Steel Drawers
* Machinery Covers

Material
* Body: Zamak
  DIN-EN 1774-ZnAl4Cu1
* Cylinder: Zamak
  DIN-EN 1774-ZnAl4Cu1
* Cam (CC): Steel
* 2:Finish: Chrome
  5:Finish: Black Coated

Grup Kodu	Malzeme	Yüzey Kaplama	Fişe Kodu	Dil Kodu	Anahtar	Koruma Derecesi
Group Code	Material	Finish	Cylinder Code	Cam Code	Keys	Ingress Protection Rating
KM07	.1	.2	.DD Sayfa: 2 - Tablo: A Page: 2 - Table: A	.CC Sayfa:1 - Tablo: 1/2 Page:1 - Table: 1/2	.1 veya .2	.0
		.5			.1 or .2	.1
	1: Zamak	2: Krom / Chrome			Adet / Pcs.	0: Yok / No
		5: S. Boyalı / Black Coated				1: IP65

KM08

L KOLLU KİLİT
L HANDLE LOCKS

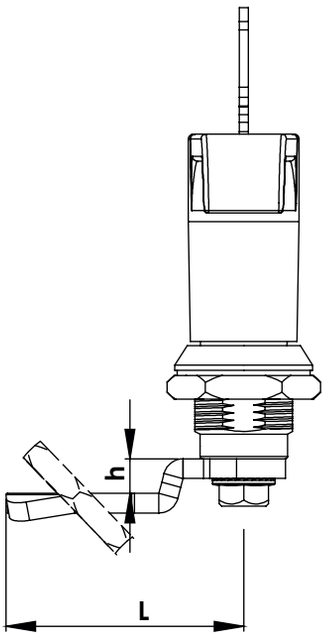

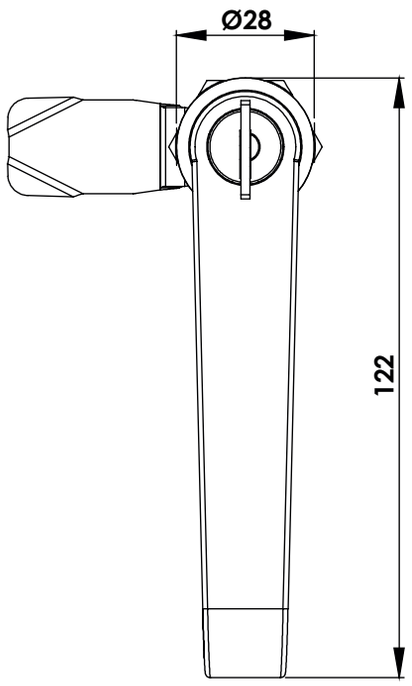





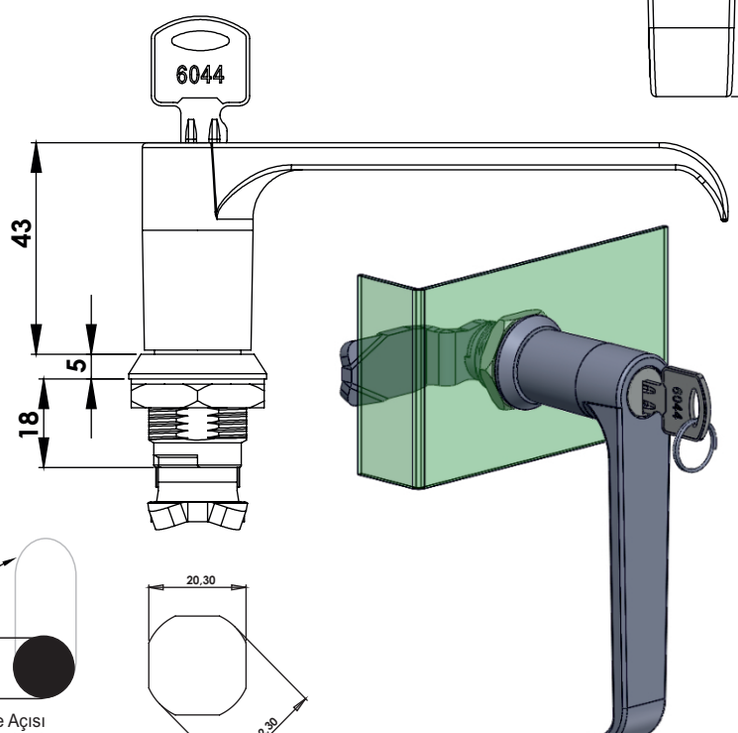

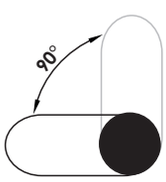

Dönme Açısı
Rotation Angle

Geçiş Ölçüsü
Cut Out

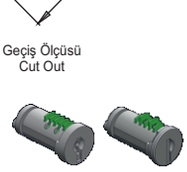

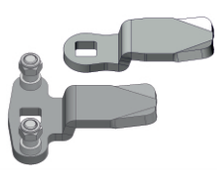

Kullanım Alanları

* Elektrik Panoları
* Çelik Dolap
* Makine Kapakları

Malzeme

* Gövde: Zamak
  DIN-EN 1774-ZnAl4Cu1
* Fişe: Zamak
  DIN-EN 1774-ZnAl4Cu1
* Dil (CC):Çelik
* 2:Kaplama: Krom
  5:Kaplama: Boyalı

Applications

* Enclosures
* Steel Drawers
* Machinery Covers

Material

* Body: Zamak
  DIN-EN 1774-ZnAl4Cu1
* Cylinder: Zamak
  DIN-EN 1774-ZnAl4Cu1
* Cam (CC): Steel
* 2:Finish: Chrome
  5:Finish: Black Coated

Grup Kodu	Malzeme	Yüzey Kaplama	Fişe Kodu	Dil Kodu	Anahtar	Koruma Derecesi
Group Code	Material	Finish	Cylinder Code	Cam Code	Keys	Ingress Protection Rating
KM08	.1	.2	.DD Sayfa: 2 - Tablo: A Page: 2 - Table: A	.CC Sayfa:1 - Tablo: 1/2 Page:1 - Table: 1/2	.1 veya .2	.0
		.5			.1 or .2	.1
	1: Zamak	2: Krom / Chrome			Adet / Pcs.	0: Yok / No
		5: S. Boyalı / Black Coated				1: IP65

KD09

YANGIN DOLABI KİLİDİ (Zamak)
DISH HANDLE FOR FIRE CABINET (Zamak)



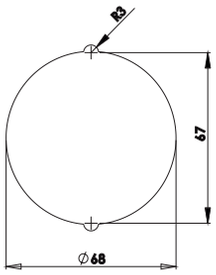

Geçiş Ölçüsü
Cut Out

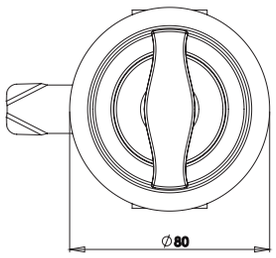

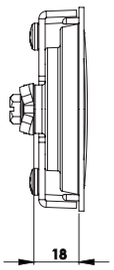

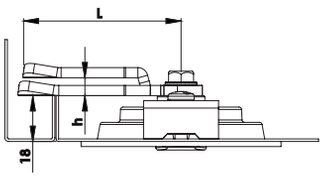

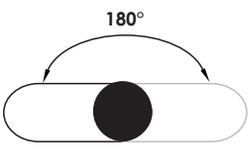

Dönme Açısı
Rotation Angle



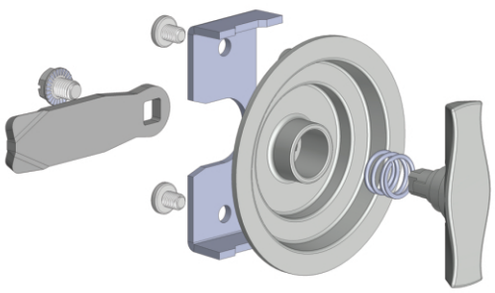



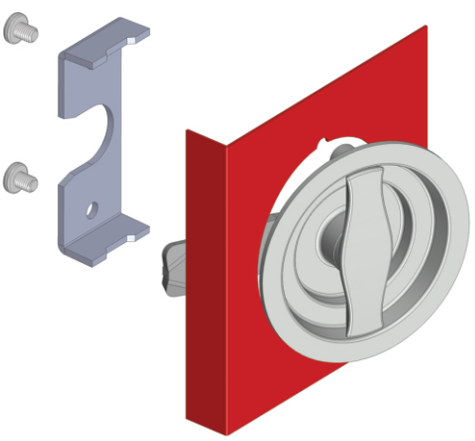

Kullanım Alanları
* Yangın Dolapları
* Makine Kapakları

Malzeme
* 1: Gövde: Zamak
  DIN-EN 1774-ZnAl4Cu1
* 2: Kaplama: Krom
  5: Kaplama: Boyalı
* Dil (CC):Çelik

Applications
* Fire Cabinets
* Machinery Covers

Material :
* 1: Body: Zamak
  DIN-EN 1774-ZnAl4Cu1
* 2: Finish: Chrome
  5: Finish: Black Coated
* Cam (CC): Steel

Grup Kodu	Malzeme	Yüzey Kaplama	Dil Kodu
Group Code	Meterial	Finish	Cam Code
KD09	.1	.2	.CC
		.5	
	1: Zamak	2: Krom / Chrome	
		5: S. Boyalı / Black Coated	

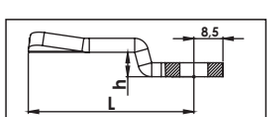

Dil Kodu / Cam Code (CC)	h	L
1080	0	65
1081	3	64
1084	7	63
1087	12	60

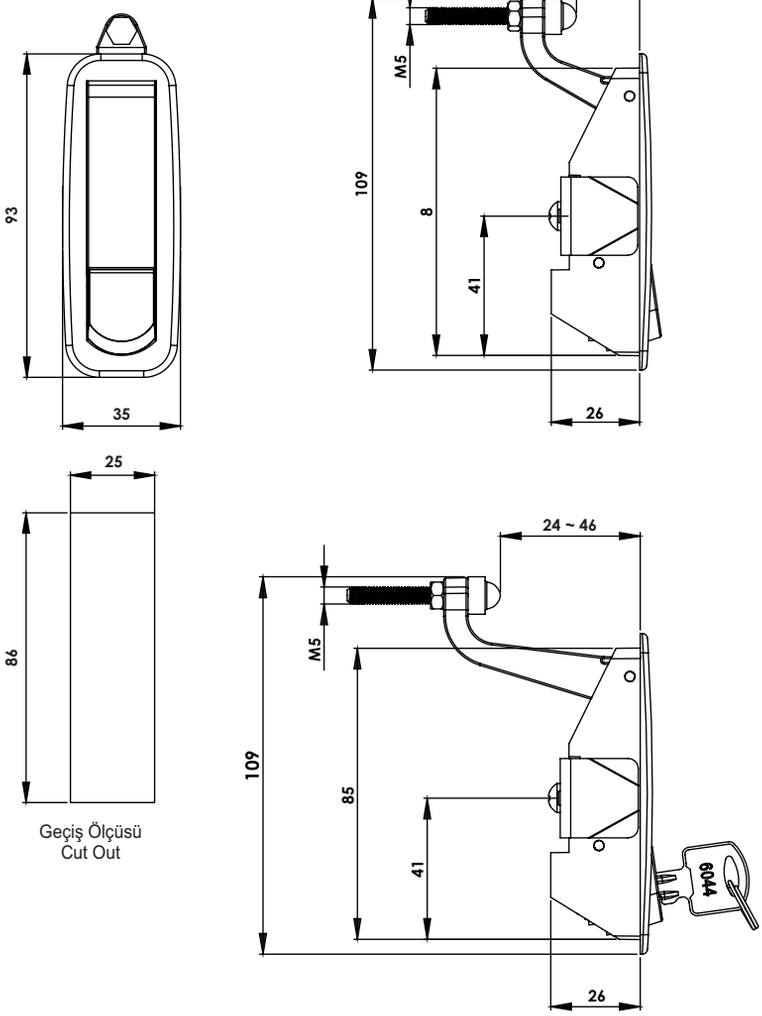

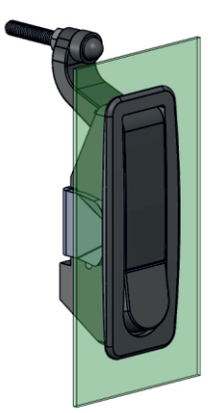

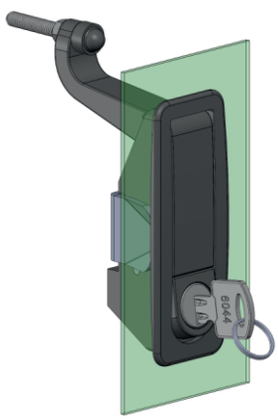

Grup Kodu	Malzeme	Yüzey Kaplama	Fişe Kodu	Yükseklik	Anahtar
Group Code	Material	Finish	Cylinder Code	Height	Keys
KP07	.1	.2	.00 .DD Fişeler için Sayfa: 2 - Tablo: A For cylinders please check Page: 2 - Table: A	.24 veya .46	.1 veya .2 .1 or .2
		.5		.24 or .46	
	1: Zamak	2: Krom / Chrome	.00: Fişesiz / Without Cylinder		Adet / Pcs.
		5: S. Boyalı / Black Coated			

KP07.1.2/5.00.24

SIKIŞTIRMALI KİLİT (Fişesiz - h:0 ~ 24mm)

COMPRESSION LOCK (Without Cylinder - **h:0 ~ 24mm**)

KP07.1.2/5.00.46

SIKIŞTIRMALI KİLİT (Fişesiz - h:24 ~ 46mm)

COMPRESSION LOCK (Without Cylinder - **h:24 ~ 46mm**)

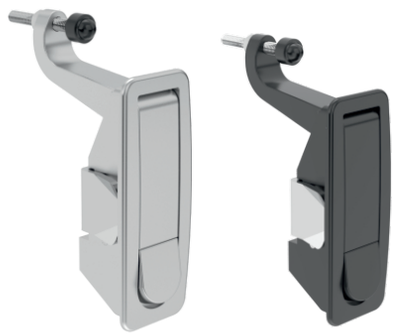

KP07.1.2/5.DD.24

SIKIŞTIRMALI KİLİT-FİŞELİ (Boyalı h:0 ~ 24mm)

COMPRESSION LOCK-WITH CYLINDER(Black Coated **h:0 ~ 24mm**)

KP07.1.2/5.DD.46

SIKIŞTIRMALI KİLİT-FİŞELİ (Boyalı h:24 ~ 46mm)

COMPRESSION LOCK-WITH CYLINDER(Black Coated **h:24 ~ 46mm**)



Kullanım Alanları

* Makina Kapakları
* Jeneratörler
* Kompresörler

Malzeme

* Gövde: Zamak
  DIN-EN 1774-ZnAl4Cu1
* Kol: Zamak
  DIN-EN 1774-ZnAl4Cu1
* Montaj Sacı: (CC):Çelik St37
* 2:Kaplama: Krom
  5:Kaplama: Boyalı

Applications

* Machinery Covers
* Generators
* Compressors

Material

* Body: Zamak
  DIN-EN 1774-ZnAl4Cu1
* Handle: Zamak
  DIN-EN 1774-ZnAl4Cu1
* Assembly Part: Steel St37
* 2:Finish: Chrome
  5:Finish: Black Coated

KA09

ASMA KİLİT HAMİLLİ PANO KİLİDİ
WING KNOB FOR PADLOCK



KA09.K

ASMA KİLİT HAMİLLİ PANO KİLİDİ (Metal Klipsli)
WING KNOB FOR PADLOCK (Metal Clips)



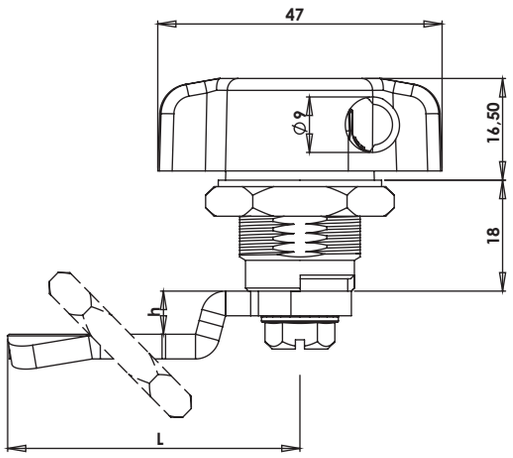



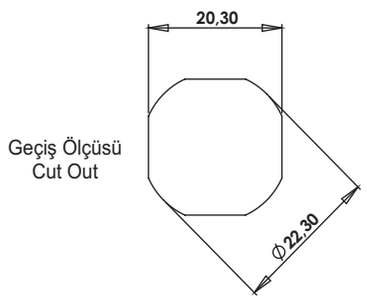

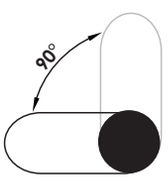

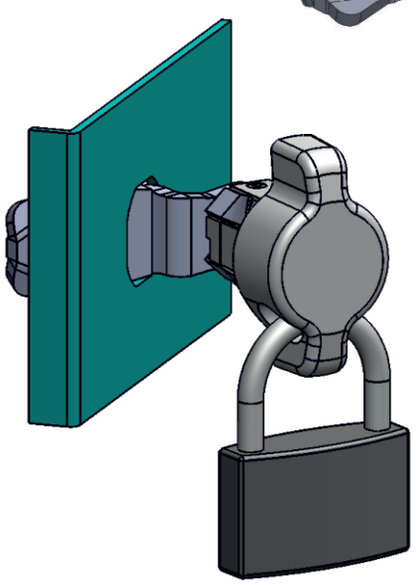

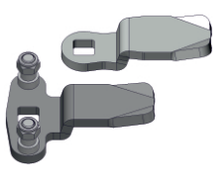

Kullanım Alanları

* Elektrik Panoları
* Çelik Dolap
* Makine Kapakları

Malzeme

* Gövde : Zamak
  DIN-EN 1774-ZnAl4Cu1
* Kelebek : Zamak
  DIN-EN 1774-ZnAl4Cu1
* Klips: CK67 Yay Çeliği
* Dil (CC): Çelik
* Kaplama: Krom

Applications

* Enclosures
* Steel Drawers
* Machinery Covers

Material

* Body: Zamak
  DIN-EN 1774-ZnAl4Cu1
* Knob: Zamak
  DIN-EN 1774-ZnAl4Cu1
* Clips: Steel CK67
* Cam (CC): Steel
* Finish: Chrome

Grup Kodu	Malzeme	Yüzey Kaplama	Dil Kodu	Sağ / Sol	Koruma Derecesi
Group Code	Material	Finish	Cam Code	Right / Left	Ingress Protection Rating
KA09 KA09.K	.1	.2	.CC Diller için Sayfa:1 - Tablo: 1/2 For cams please check Page:1 - Table: 1/2	.R / L	.0
	1: Zamak	2: Krom / Chrome			0: Yok / No

KA39

ASMA KİLİT HAMİLLİ PANO KİLİDİ - 30mm.
WING KNOB FOR PADLOCK - 30mm.

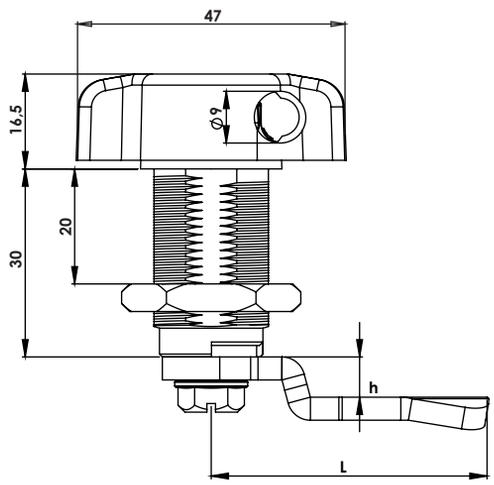

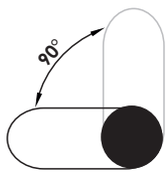

Dönme Açısı
Rotation Angle



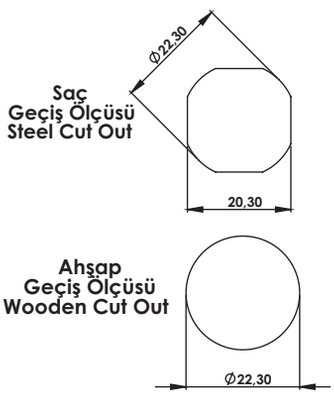

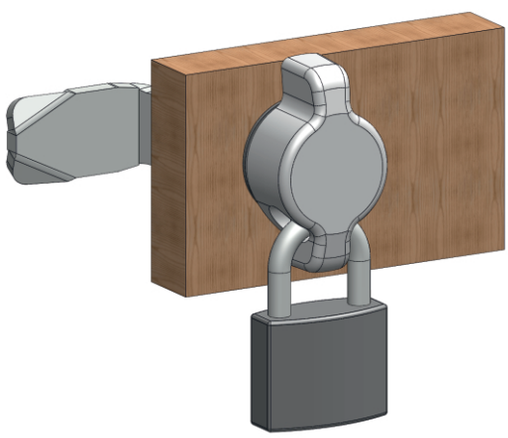

Kullanım Alanları

* Elektrik Panoları
* Çelik Dolap
* Makine Kapakları

Malzeme

* Gövde : Zamak
  DIN-EN 1774-ZnAl4Cu1
* Kelebek : Zamak
  DIN-EN 1774-ZnAl4Cu1
* Dil (CC): Çelik
* Kaplama: Krom

Applications

* Enclosures
* Steel Drawers
* Machinery Covers

Material

* Body: Zamak
  DIN-EN 1774-ZnAl4Cu1
* Knob: Zamak
  DIN-EN 1774-ZnAl4Cu1
* Cam (CC): Steel
* Finish: Chrome

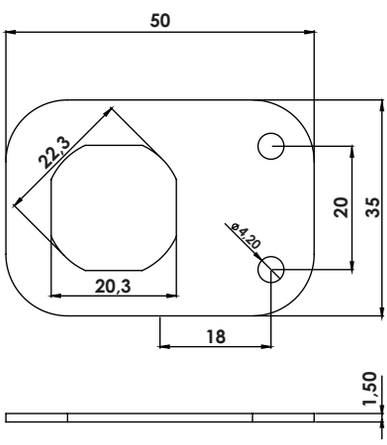

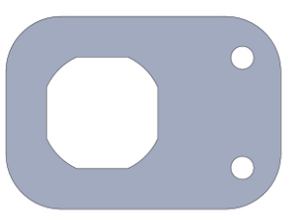

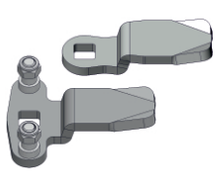

Grup Kodu	Malzeme	Yüzey Kaplama	Dil Kodu	Sağ / Sol	Koruma Derecesi
Group Code	Material	Finish	Cam Code	Right / Left	Ingress Protection Rating
KA39	.1	.2	.CC Diller için Sayfa:1 - Tablo: 1/2 For cams please check Page:1 - Table: 1/2	.R / L	.0
	1: Zamak	2: Krom / Chrome			0: Yok / No

SP05.2.1

KİLİT MONTAJ SACI
LOCK FIXING DEVICE (Steel)

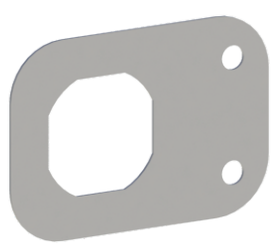

SP05.2.1 (SP01)

KİLİT MONTAJ SACI
LOCK FIXING DEVICE (Steel)

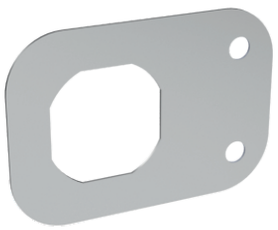

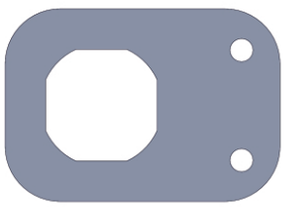

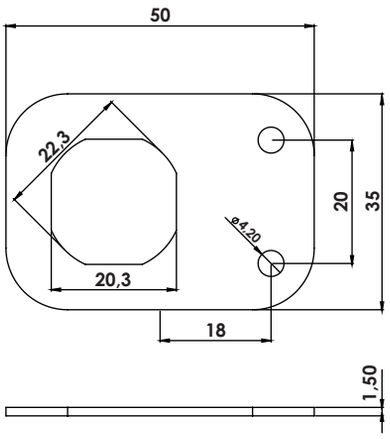

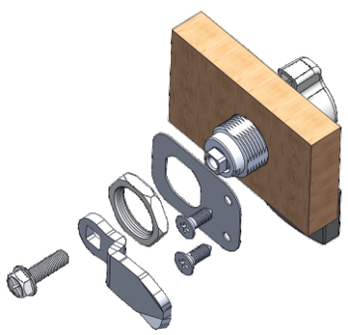

SP11.2.1

KİLİT MONTAJ SACI
LOCK FIXING DEVICE (Steel)

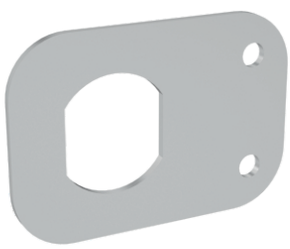

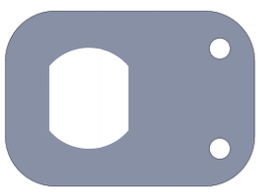

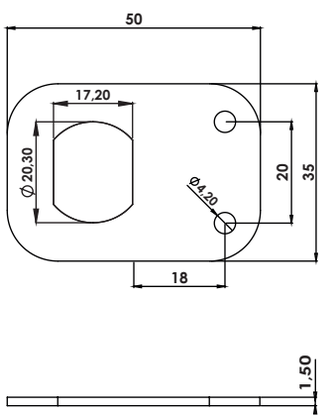

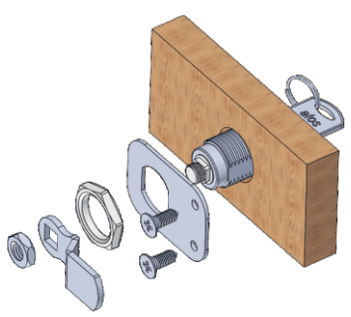

Malzeme
* Galvanizli Çelik

Material
* Galvanized Steel

KYP03

PANO KAPAK KİLİDİ (Metal Göbekli - Kapak Plastik)

QUARTER TURN FOR ENCLOSURE LOCK (Metal Driver - Cover Polyamide)

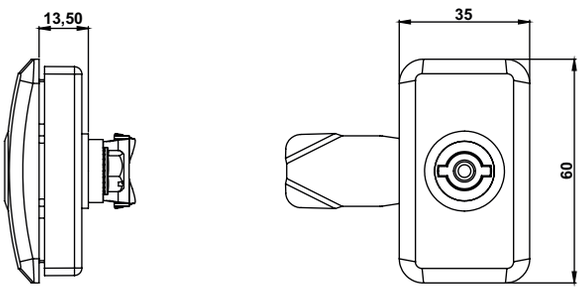

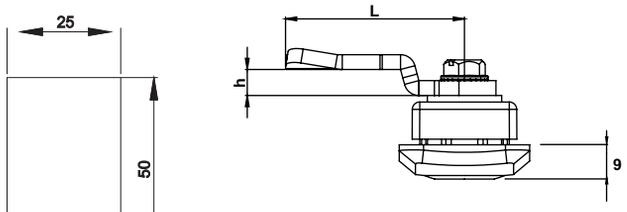

Geçiş Ölçüsü
Cut Out

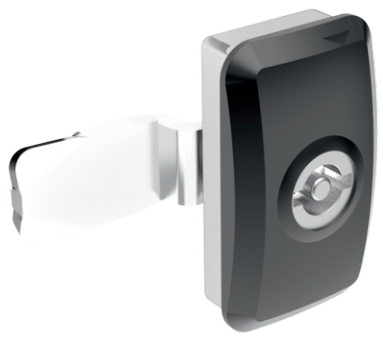



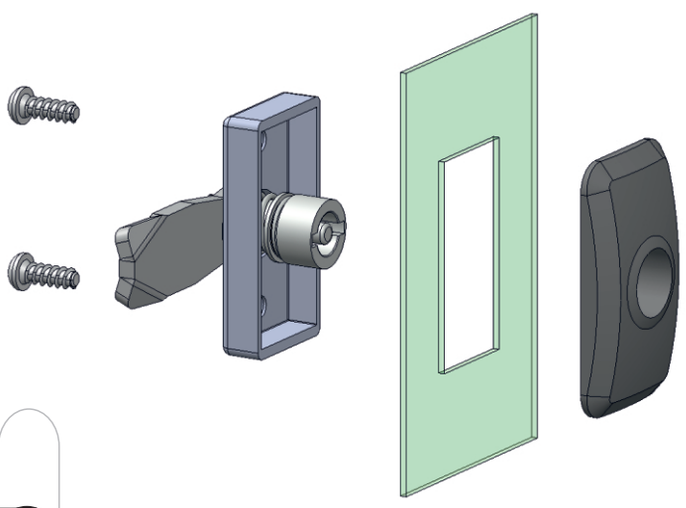

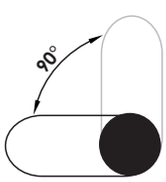

Dönme Açısı
Rotation Angle

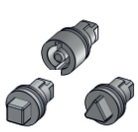

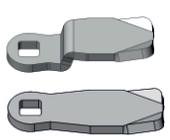

Kullanım Alanları

* Elektrik Panoları
* Makine Kapakları

Malzeme

* Kapak: Polyamide
  DIN-EN ISO 1043-1 PA6 GFR30
* Gövde: Zamak
  DIN-EN 1774-ZnAl4Cu1
* Göbek : Zamak
  DIN-EN 1774-ZnAl4Cu1
  .2 Kaplama: Krom
  .5 Kaplama: Boyalı
* Dil (CC):Çelik

Applications

* Enclosures
* Machinery Covers

Material :

* Cover: Polyamide
  DIN-EN ISO 1043-1 PA6 GFR30
* Body: Zamak
  DIN-EN 1774-ZnAl4Cu1
* Driver: Zamak
  DIN-EN 1774-ZnAl4Cu1
  .2 Finish: Chrome
  .5 Finish: Black Coated
* Cam (CC): Steel

Grup Kodu	Göbek Kodu	Göbek Yüzey Kapalama	Dil Kodu	Sağ / Sol
Group Code	Driver Code	Driver Finish	Cam Code	Right / Left
KYP03	.DD Göbekler için Sayfa: 2 - Tablo: B For drivers please check Page: 2 - Table: B	.2 .5 2: Krom / Chrome 5: Boyalı / Black Coated	.CC Diller için Sayfa:1 - Tablo: 1/3 For cams please check Page:1 - Table: 1/3	.R veya .L .R or .L

YAYLI PANO KİLİDİ
QUARTER TURN WITH SPRING

KY30 — 30 mm. (DD Göbekli) / 30 mm (DD Driver)



KY40 — 40 mm. (DD Göbekli) / 40 mm (DD Driver)



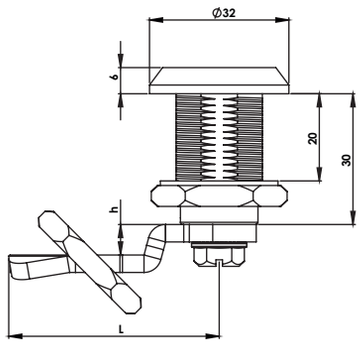

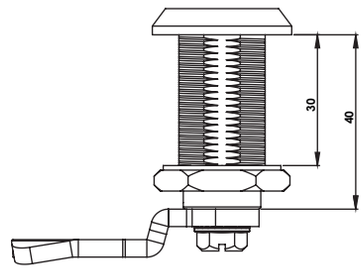

YAYLI PANO KİLİDİ
QUARTER TURN WITH SPRING

KY50 — 50 mm. (DD Göbekli) / 50 mm (DD Driver)



KY60 — 60 mm. (DD Göbekli) / 60 mm (DD Driver)



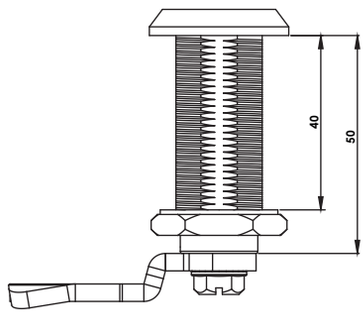

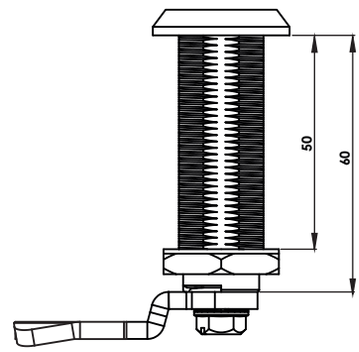

KY70

YAYLI PANO KİLİDİ-70mm (DD Göbekli)
QUARTER TURN WITH SPRING-70mm (DD Driver)



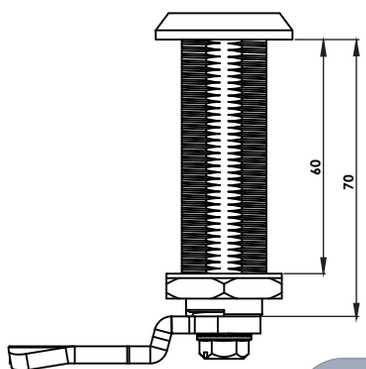

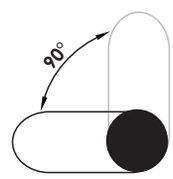

Dönme Açısı
Rotation Angle

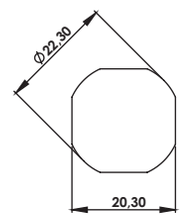

Saç Geçiş Ölçüsü
Steel Cut Out

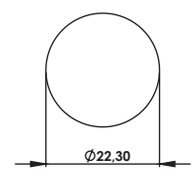

Ahşap Geçiş Ölçüsü
Wooden Cut Out

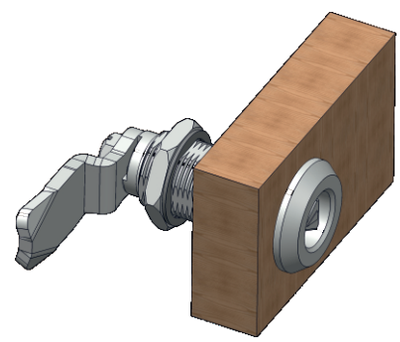

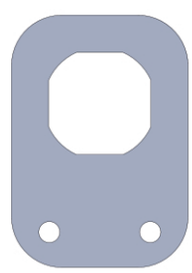

SP05

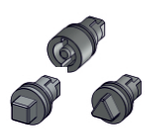

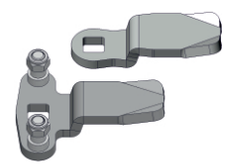

Kullanım Alanları
* Elektrik Panoları
* Makine Kapakları
* Ahşap ve İzolasyonlu Kapaklar

Malzeme
* 1: Gövde: Zamak
  DIN-EN 1774-ZnAl4Cu1
* Dil (CC):Çelik

Applications
* Enclosures
* Machinery Covers
* Wooden and Isolated Covers

Material :
* 1: Body: Zamak
  DIN-EN 1774-ZnAl4Cu1
* Cam (CC): Steel

Grup Kodu / Group Code	Göbek Kodu / Driver Code	Malzeme / Material	Yüzey Kaplama / Finish	Dil Kodu / Cam Code	Koruma Derecesi / Ingress Protection Rating
KY30	.DD Göbekler için Sayfa: 2 - Tablo: B For drivers please check Page: 2 - Table: B	.1	.2	.CC Diller için Sayfa:1 - Tablo: 1/2 For cams please check Page:1 - Table: 1/2	.0
KY40					
KY50					.1
KY60					
KY70		1: Zamak	2: Krom / Chrome		0: Yok / No 1: IP65

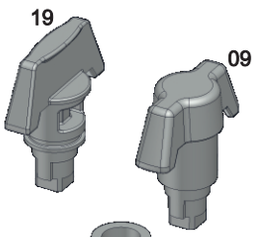

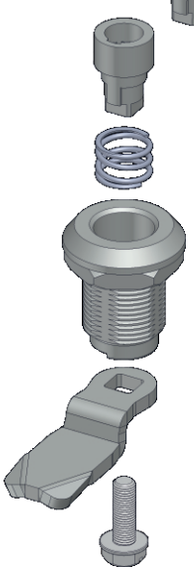

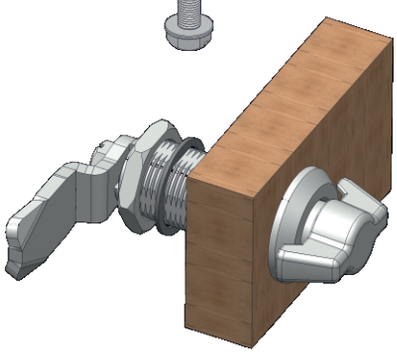

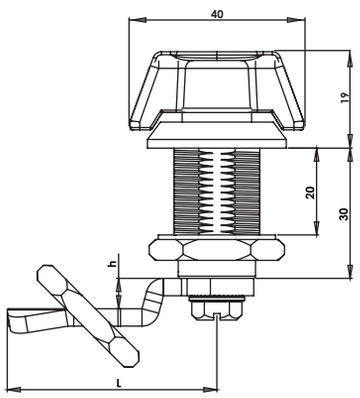

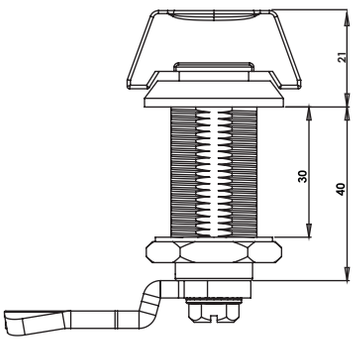

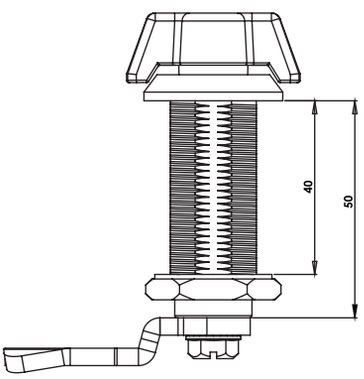

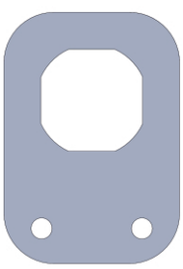

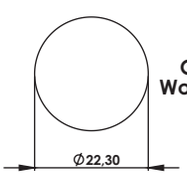

Ahşap
Geçiş Ölçüsü
Wooden Cut Out

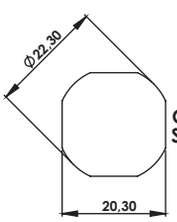

Saç
Geçiş Ölçüsü
Steel Cut Out

SP05



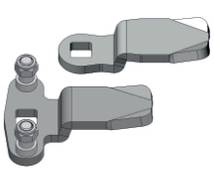

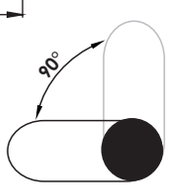

Dönme Açısı
Rotation Angle

Grup Kodu	Göbek Kodu	Malzeme	Yüzey Kaplama	Dil Kodu	Koruma Derecesi
Group Code	Driver Code	Material	Finish	Cam Code	Ingress Protection Rating
KY30 KY40 KY50	.09 .19	.1	.2	.CC Diller için Sayfa:1 - Tablo: 1/2 For cams please check Page:1 - Table: 1/2	.0
		1: Zamak	2: Krom / Chrome		0: Yok / No

KY30

YAYLI PANO KİLİDİ-30mm. (Kelebek)
WING KNOB WITH SPRING-30mm.



KY40

YAYLI PANO KİLİDİ-40mm. (Kelebek)
WING KNOB WITH SPRING-40mm.



KY50

YAYLI PANO KİLİDİ-50mm. (Kelebek)
WING KNOB WITH SPRING-50mm.



Kullanım Alanları

* Elektrik Panoları
* Makine Kapakları
* Ahşap ve İzolasyonlu Kapaklar

Malzeme

* 1: Gövde : Zamak
  DIN-EN 1774-ZnAl4Cu1
* Dil (CC):Çelik

Applications

* Enclosures
* Machinery Covers
* Wooden and Isolated Covers

Material :

* 1: Body: Zamak
  DIN-EN 1774-ZnAl4Cu1
* Cam (CC): Steel

KP02.V1.R/L

PANO KAPAK KİLİDİ (Plastik)

COMPRESSION LATCH FOR PANEL (Polyamide)



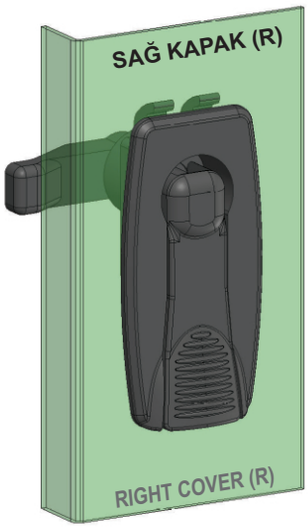

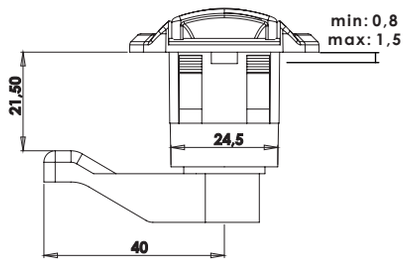

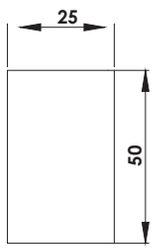

Geçiş Ölçüsü
Cut Out

KP02.V2.CC.R/L

PANO KAPAK KİLİDİ (Plastik)

COMPRESSION LATCH FOR PANEL (Polyamide)



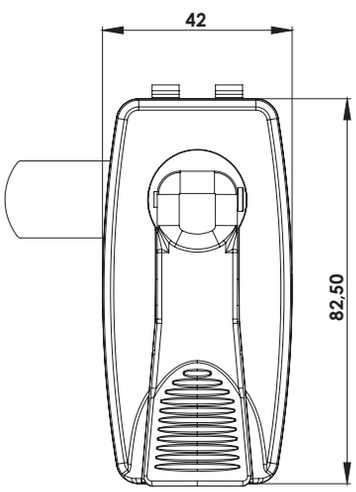

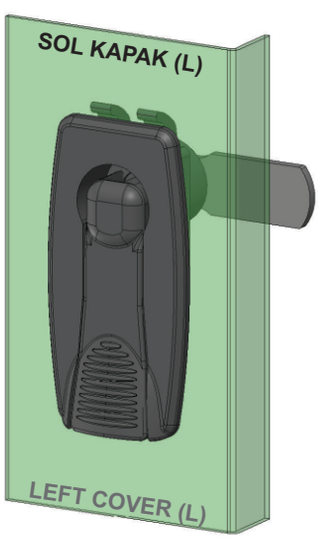

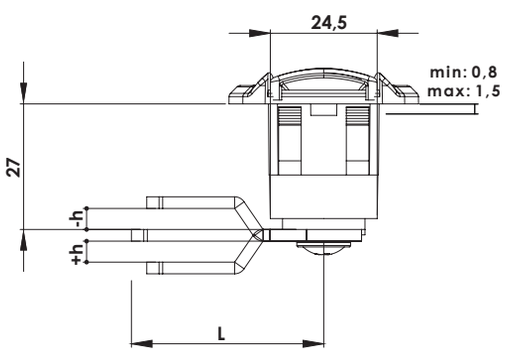

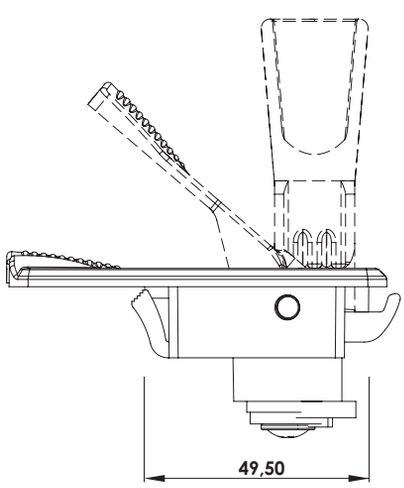

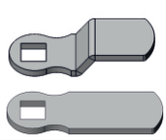

Kullanım Alanları

* Elektrik Panoları
* Makine Kapakları

Malzeme

* Gövde: PA6
* Kol: Polyamide DIN-EN ISO 1043-1 PA6 GFR30
* V1 Dil (CC): Plastik
  V2 Dil (CC): Çelik: Steel

Applications

* Enclosures
* Machinery Covers

Material

* Body: PA6
* Handle: Polyamide DIN-EN ISO 1043-1 PA6 GFR30
* V1 Cam (CC): PA6
  V2 Cam (CC): Steel

Grup Kodu Group Code	Versiyon Version	Dil Kodu Cam Code	Sağ / Sol Right / Left
KP02	.V1	Bu versiyonda dil seçilemez Cam cannot be selected in this version	.R veya .L .R or .L
	.V2	.CC Diller için Sayfa:1 - Tablo: 6 For cams please check Page:1 - Table: 6	

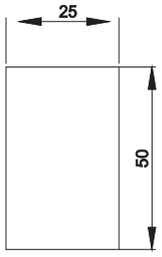

Geçiş Ölçüsü
Cut Out

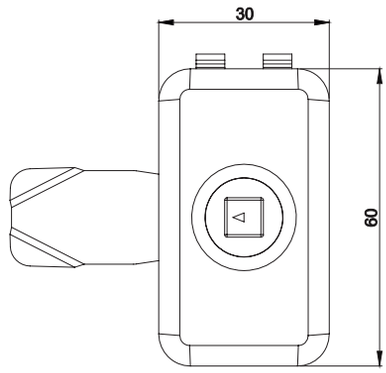

KPDD.35

PANO KAPAK KİLİDİ (Plastik)
QUARTER TURN FOR ENCLOSURE LOCK (Polyamide)



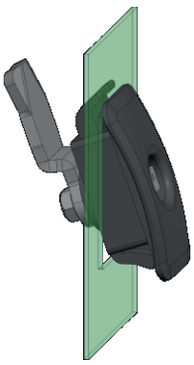

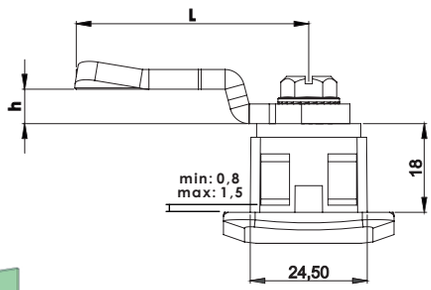

Göbekler için Sayfa: 2 - Tablo: B
For drivers please check Page: 2 - Table: B

Kullanım Alanları
* Elektrik Panoları
* Makine Kapakları

Malzeme
* Gövde: PA6
* Göbek : Plastik
* Dil (CC):Çelik veya Plastik

Applications
* Enclosures
* Machinery Covers

Material :
* Body: PA6
* Driver: PA6
* Cam (CC): Steel or PA6

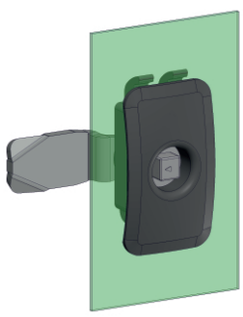

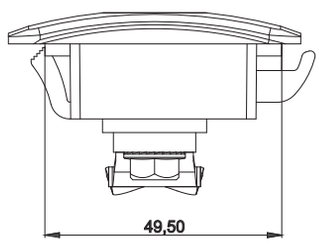

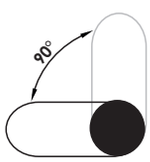

Dönme Açısı
Rotation Angle

KPDD.23

PANO KAPAK KİLİDİ (Metal Göbekli - Plastik)
QUARTER TURN FOR ENCLOSURE LOCK (Metal Driver - Polyamide)



Göbekler için Sayfa: 2 - Tablo: B
For drivers please check Page: 2 - Table: B

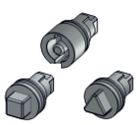

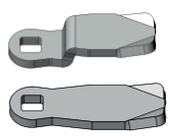

Grup Kodu	Malzeme	Yüzey Kapalama	Dil Kodu	Koruma Derecesi
Group Code	Material	Finish	Cam Code	Ingress Protection Rating
KPDD **Göbekler için Sayfa: 2 - Tablo: B** For drivers please check Page: 2 - Table: B	**.35**	**.0**	**.CC** **Diller için Sayfa:1 - Tablo: 1/3** For cams please check Page:1 - Table: 1/3	**.0**
	.23	**.2**		
		.5		
	35: Polyamide	**0: Kaplamasız** / Uncoated		**0: Yok** / No
	23: Metal Göbek / Metal Driver	**2: Krom** / Chrome **5: Boyalı** / Black Coated		

Kullanım Alanları
* Elektrik Panoları
* Makine Kapakları

Malzeme
* Gövde: PA6
* Göbek : Zamak
* Dil (CC):Çelik veya Plastik

Applications
* Enclosures
* Machinery Covers

Material :
* Body: PA6
* Driver: Zamak
* Cam (CC): Steel or PA6

KY01

YAYLI MANDALLI KİLİT
QUARTER TURN WITH SPRING

Göbekler için Sayfa: 2 - Tablo: C
For drivers please check Page: 2 - Table: C









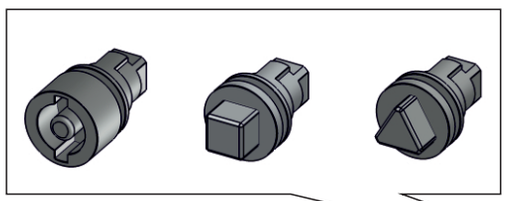

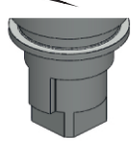



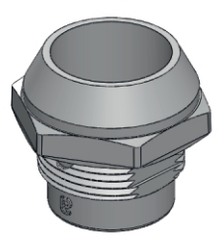

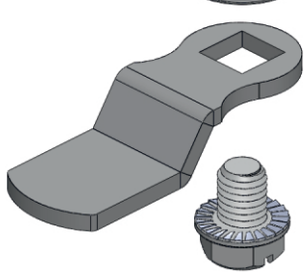

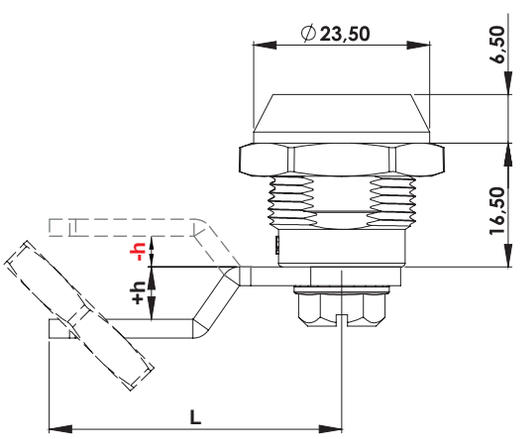

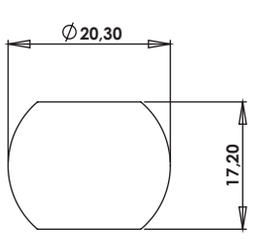

Geçiş Ölçüsü
Cut Out

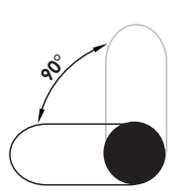

Dönme Açısı
Rotation Angle

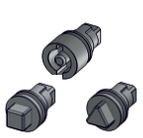

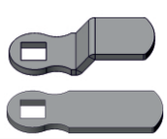

Grup Kodu	Göbek Kodu	Malzeme	Yüzey Kaplama	Dil Kodu	Koruma Derecesi
Group Code	Driver Code	Material	Finish	Cam Code	Ingress Protection Rating
KY01	.DD Göbekler için Sayfa: 2 - Tablo: B For drivers please check Page: 2 - Table: B	.1	.2	.CC Diller için Sayfa:1 - Tablo: 6 For cams please check Page:1 - Table: 6	.0
					.1
		1: Zamak	2: Krom / Chrome		0: Yok / No
					1: IP65

Kullanım Alanları
* Elektrik Panoları
* Makine Kapakları

Malzeme
* 1: Gövde: Zamak
  DIN-EN 1774-ZnAl4Cu1
* 2: Kaplama: Krom
* Dil (CC):Çelik

Applications
* Enclosures
* Machinery Covers

Material :
* 1: Body: Zamak
  DIN-EN 1774-ZnAl4Cu1
* 2: Finish: Chrome
* Cam (CC): Steel

KYT11

YAYLI MANDALLI KİLİT - TİTREŞİMLİ
QUARTER TURN WITH SPRING FOR VIBRATION

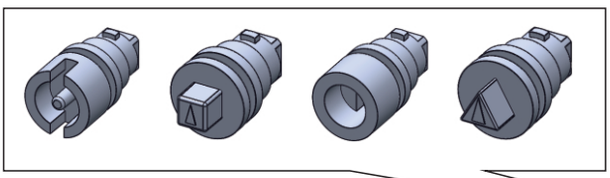





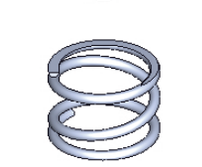

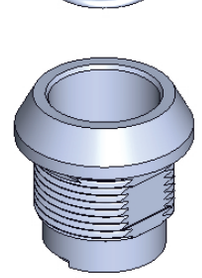

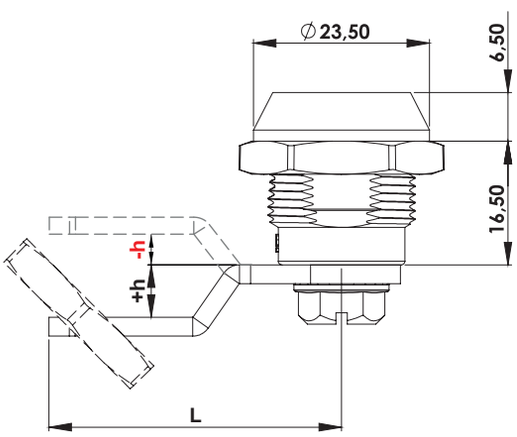

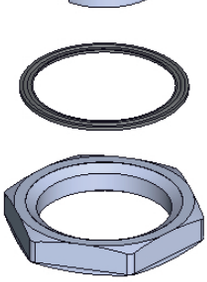

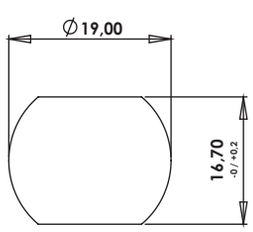

Geçiş Ölçüsü
Cut Out

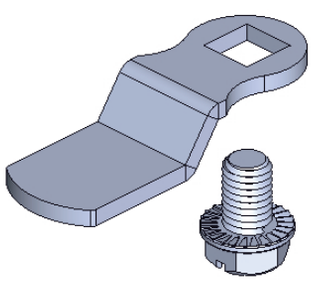

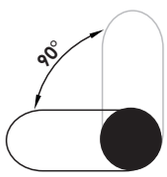

Dönme Açısı
Rotation Angle



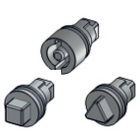

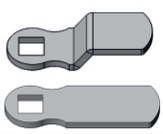

Grup Kodu	Göbek Kodu	Malzeme	Yüzey Kaplama	Dil Kodu	Koruma Derecesi
Group Code	Driver Code	Material	Finish	Cam Code	Ingress Protection Rating
KYT11	.DD Göbekler için Sayfa: 2 - Tablo: B For drivers please check Page: 2 - Table: B	.1	.2	.CC Diller için Sayfa:1 - Tablo: 6 For cams please check Page:1 - Table: 6	.0
					.1
		1: Zamak	2: Krom / Chrome		0: Yok / No
					1: IP65

Kullanım Alanları
* Elektrik Panoları
* Makine Kapakları

Malzeme
* 1: Gövde: Zamak DIN-EN 1774-ZnAl4Cu1
* 2: Kaplama: Krom
* Dil (CC):Çelik

Applications
* Enclosures
* Machinery Covers

Material :
* 1: Body: Zamak DIN-EN 1774-ZnAl4Cu1
* 2: Finish: Chrome
* Cam (CC): Steel

KTDD

YAYLI PANO KİLİDİ (DD Göbekli)
QUARTER TURN WITH SPRING (DD Driver)

Göbekler için Sayfa: 2 - Tablo: B
For drivers please check Page: 2 - Table: B









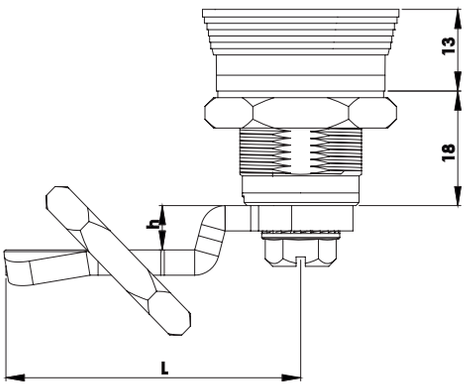

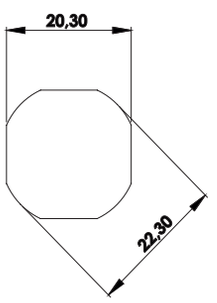

Geçiş Ölçüsü
Cut Out

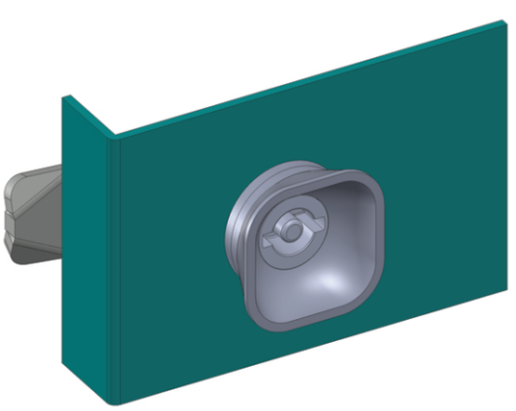

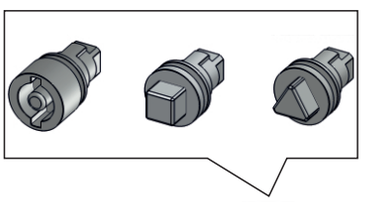



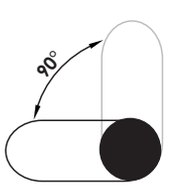

Dönme Açısı
Rotation Angle

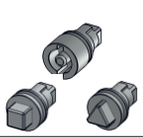

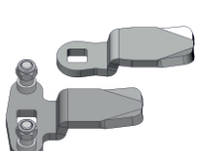

Kullanım Alanları

* Elektrik Panoları
* Makine Kapakları

Malzeme

* 1: Gövde: Zamak
  DIN-EN 1774-ZnAl4Cu1
  35: Gövde: Polyamide
  DIN-EN ISO 1043-1 PA6 GFR30
* 2: Kaplama: Krom
  5: Kaplama: Boyalı
  0: Kaplamasız
* Dil (CC):Çelik veya Plastik

Applications

* Enclosures
* Machinery Covers

Material :

* 1: Body: Zamak
  DIN-EN 1774-ZnAl4Cu1
  35:Body: Polyamide
  DIN-EN ISO 1043-1 PA6 GFR30
* 2: Finish: Chrome
  5: Finish: Black Coated
  0:Uncoated
* Cam (CC): Steel or PA6

Grup Kodu	Malzeme	Yüzey Kaplama	Dil Kodu	Koruma Derecesi
Group Code	Material	Finish	Cam Code	Ingress Protection Rating
KTDD Göbekler için Sayfa: 2 - Tablo: B For drivers please check Page: 2 - Table: B	.1	.2	.CC Diller için Sayfa:1 - Tablo: 1/2/3 For cams please check Page:1 - Table: 1/2/3	.0
		.5		.1
	.35	.0		0: Yok / No
	1: Zamak	2: Krom / Chrome		1: IP65
		5: S. Boyalı / Black Coated		
	35: Polyamide	0: Kaplamasız / Uncoated		

Göbekler için Sayfa: 2 - Tablo: B
For drivers please check Page: 2 - Table: B

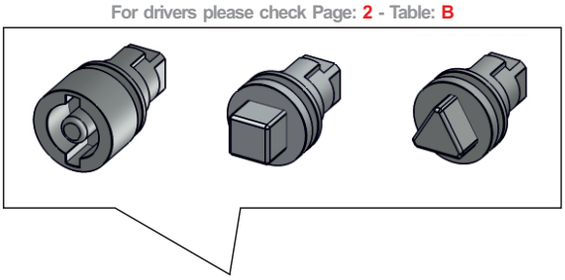

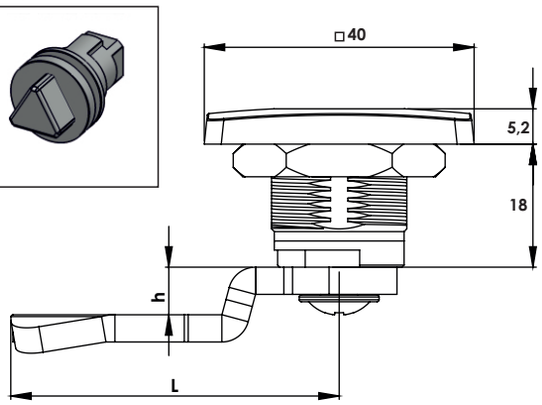

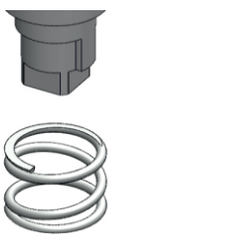



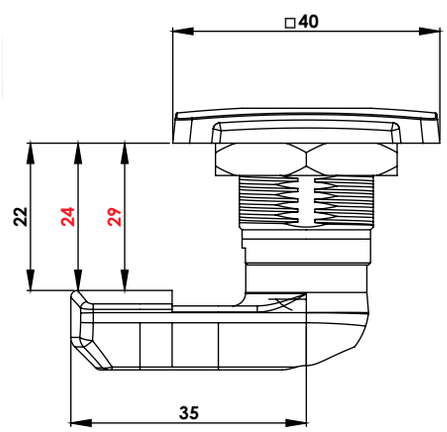



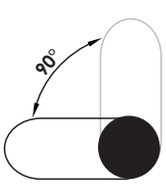

Dönme Açısı
Rotation Angle

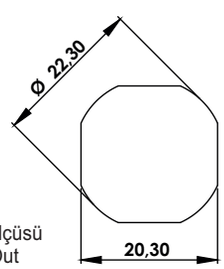

Geçiş Ölçüsü
Cut Out

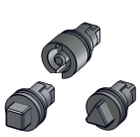

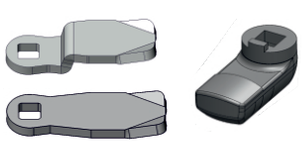

Grup Kodu	Malzeme	Yüzey Kapalama	Dil Kodu	Koruma Derecesi
Group Code	Material	Finish	Cam Code	Ingress Protection Rating
KY4DD Göbekler için Sayfa: 2 - Tablo: B For drivers please check Page: 2 - Table: B	.35	.0	.CC Diller için Sayfa:1 - Tablo: 1/3 For cams please check Page:1 - Table: 1/3	.0
	.23	.2		.1
		.5		
	35: Polyamide	0: Kaplamasız / Uncoated		0: Yok / No
				1: IP65
	23: Zamak	2: Krom / Chrome		
		5: S.Boyalı / Black Coated		

KY4DD.35

YAYLI PANO KİLİDİ (Kare - Plastik)
QUARTER TURN WITH SPRING (Square - Polyamide)



Kullanım Alanları
* Elektrik Panoları
* Makine Kapakları

Malzeme
* Gövde ve Göbek: Polyamide
  DIN-EN ISO 1043-1 PA6 GFR30
* Dil (CC):Çelik veya Plastik

Applications
* Enclosures
* Machinery Covers

Material :
* Body & Driver: Polyamide
  DIN-EN ISO 1043-1 PA6 GFR30
* Cam (CC): Steel or PA6

KY4DD.23

YAYLI PANO KİLİDİ (Kare - Plastik)
QUARTER TURN WITH SPRING (Square - Polyamide)



Kullanım Alanları
* Elektrik Panoları
* Makine Kapakları

Malzeme
* Gövde: Polyamide
  DIN-EN ISO 1043-1 PA6 GFR30
* Göbek : Zamak
  DIN-EN 1774-ZnAl4Cu1
* Dil (CC):Çelik veya Plastik

Applications
* Enclosures
* Machinery Covers

Material :
* Body: Polyamide
  DIN-EN ISO 1043-1 PA6 GFR30
* Driver: Zamak
  DIN-EN 1774-ZnAl4Cu1
* Cam (CC): Steel or PA6

KY10

YAYLI PANO KİLİDİ - DİLİ YAYLI(Kilitleme Mesafesi 22mm.- SAĞ/SOL)

QUARTER TURN LOCK - W/SPRINGY CAM (Lock Width: 22mm. - RIGHT/LEFT)





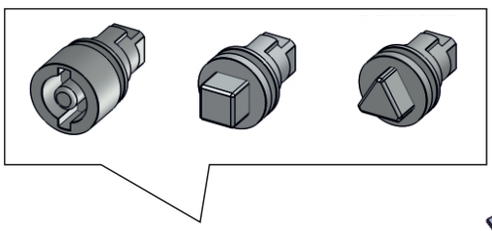

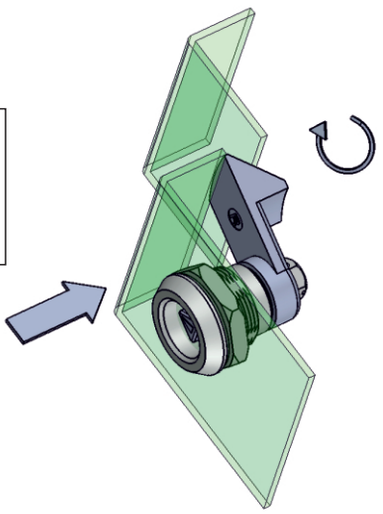

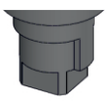

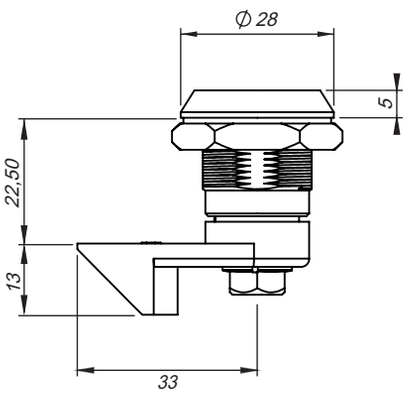

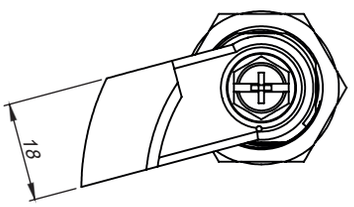

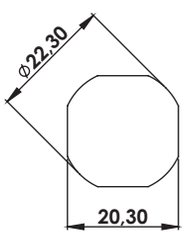

Saç
Geçiş Ölçüsü
Steel Cut Out

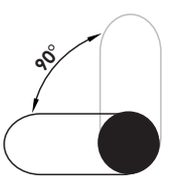

Dönme Açısı
Rotation Angle

Kullanım Alanları

* Elektrik Panoları
* Makine Kapakları

Malzeme

* 1: Gövde: Zamak
  DIN-EN 1774-ZnAl4Cu1
* 2: Kaplama: Krom
* 5: Kaplama: Boyalı
* Dil(CC): Zamak
  DIN-EN 1774-ZnAl4Cu1
* **R**: Sağ / **L**: Sol

Applications

* Enclosures
* Machinery Covers

Material :

* 1: Body: Zamak
  DIN-EN 1774-ZnAl4Cu1
* 2: Finish: Chrome
* 5: Finish: Black Coated
* Cam(CC): Zamak
  DIN-EN 1774-ZnAl4Cu1
* **R**: Right / **L**: Left

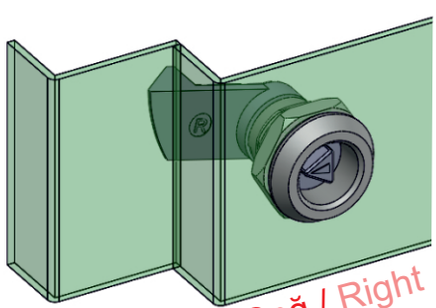

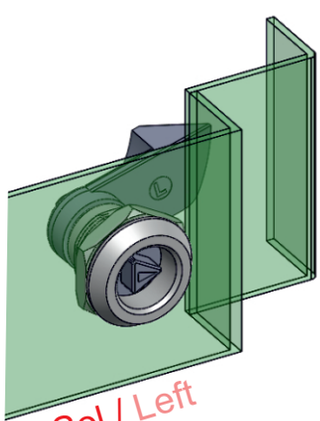

Grup Kodu	Göbek Kodu	Malzeme	Yüzey Kaplama	Dil Kodu
Group Code	Driver Code	Material	Finish	Cam Code
KY10	.DD Göbekler için Sayfa:2 - Tablo: B For driver please check Page:2 - Table: B	.1	.2	.R veya .L .R or .L
			.5	
		1: Zamak	2: Krom / Chrome	
			5: S. Boyalı / Black Coated	

KM10

SİLİNDİRLİ DİLİ YAYLI KİLİT(Kilitleme Mesafesi 22mm.- SAĞ/SOL)

CYLINDER LOCK - W/SPRINGY CAM (Lock Width: 22mm. - RIGHT/LEFT)

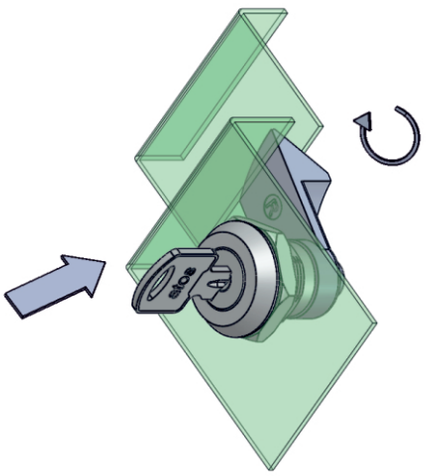

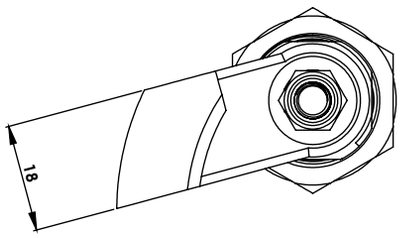

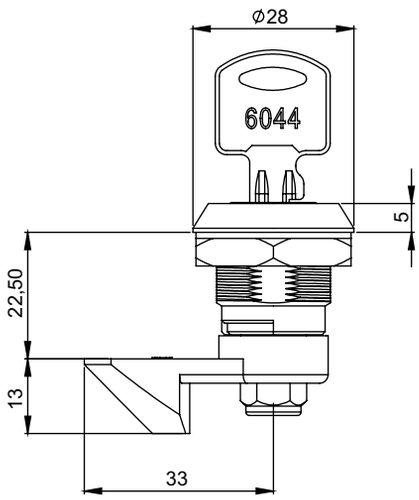

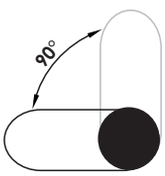

Dönme Açısı
Rotation Angle

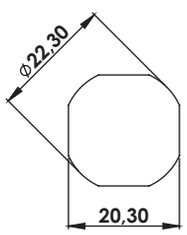

Saç
Geçiş Ölçüsü
Steel Cut Out

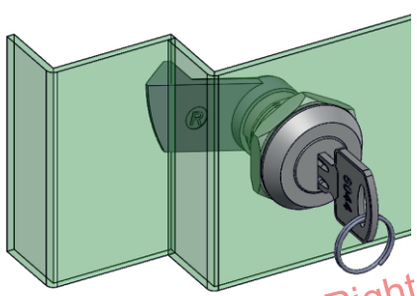

Sağ / Right

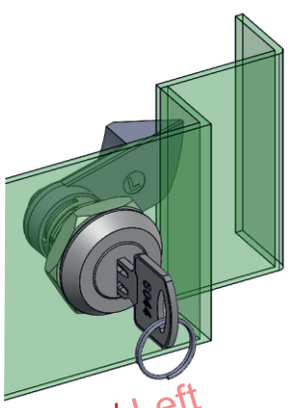

Sol / Left

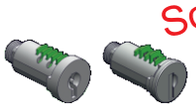





Kullanım Alanları

* Elektrik Panoları
* Makine Kapakları

Malzeme

* 1: Gövde: Zamak
  DIN-EN 1774-ZnAl4Cu1
* 2: Kaplama: Krom
* 5: Kaplama: Boyalı
* Dil(CC): Zamak
  DIN-EN 1774-ZnAl4Cu1
* **R**: Sağ / **L**: Sol

Applications

* Enclosures
* Machinery Covers

Material :

* 1: Body: Zamak
  DIN-EN 1774-ZnAl4Cu1
* 2: Finish: Chrome
* 5: Finish: Black Coated
* Cam(CC): Zamak
  DIN-EN 1774-ZnAl4Cu1
* **R**: Right / **L**: Left

Grup Kodu	Malzeme	Yüzey Kaplama	Fişe Kodu	Anahtar	Dil Kodu
Group Code	Material	Finish	Cylinder Code	Keys	Cam Code
KM10	**.1**	**.2**	**.DD** **Fişeler için Sayfa:2 - Tablo: A** For cylinder please check Page:2 - Table: A	**.1 veya .2** .1 or .2	**.R veya .L** **.R or .L**
		.5			
	1: Zamak	2: Krom / Chrome		**Adet** / Pcs.	
		5: S. Boyalı / Black Coated			

KYDD

YAYLI PANO KİLİDİ (Göbekli)
QUARTER TURN WITH SPRING (With Driver)

Göbekler için Sayfa: 2 - Tablo: B
For drivers please check Page: 2 - Table: B





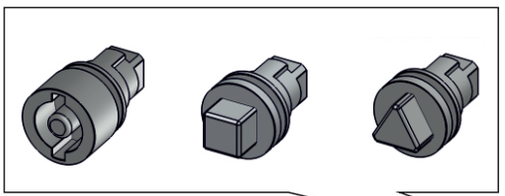

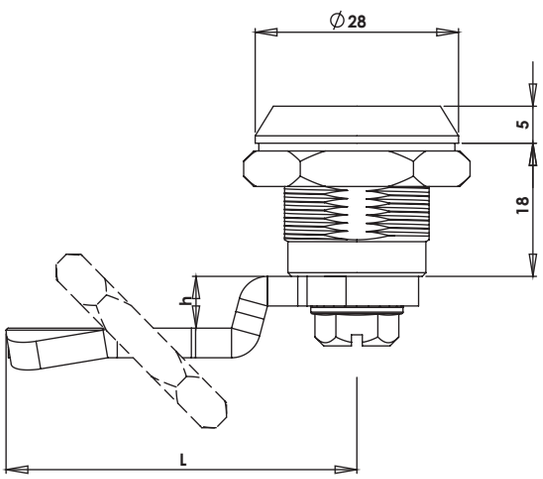

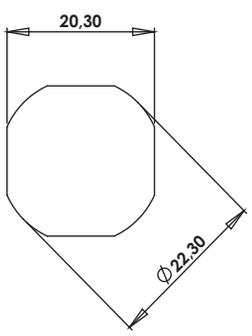

Geçiş Ölçüsü
Cut Out

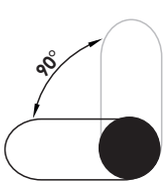

Dönme Açısı
Rotation Angle

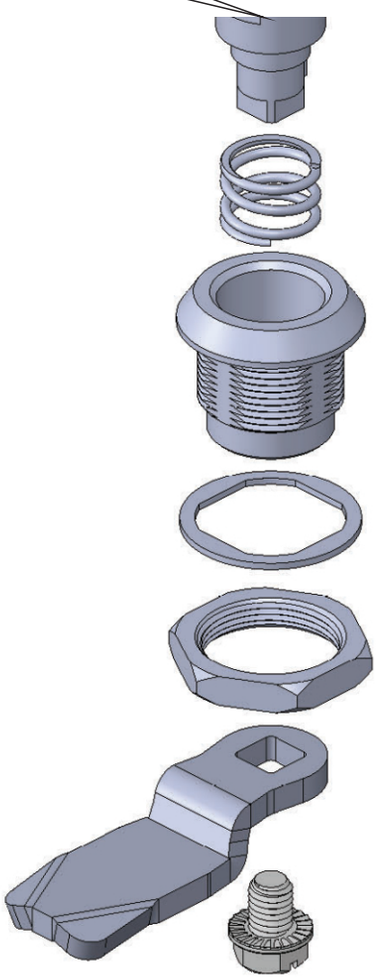

Kullanım Alanları

* Elektrik Panoları
* Makine Kapakları

Malzeme

* 1: Gövde: Zamak
  DIN-EN 1774-ZnAl4Cu1
  35: Gövde: Polyamide
  DIN-EN ISO 1043-1 PA6 GFR30
* 2: Kaplama: Krom
  5: Kaplama: Boyalı
  0: Kaplamasız
* Dil (CC):Çelik veya Plastik

Applications

* Enclosures
* Machinery Covers

Material :

* 1: Body: Zamak
  DIN-EN 1774-ZnAl4Cu1
  35: Body: Polyamide
  DIN-EN ISO 1043-1 PA6 GFR30
* 2: Finish: Chrome
  5: Finish: Black Coated
  0: Uncoated
* Cam (CC): Steel or PA6

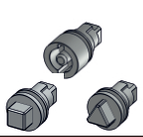

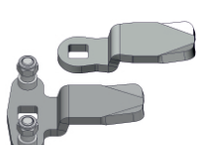

Grup Kodu	Malzeme	Yüzey Kaplama	Dil Kodu	Koruma Derecesi
Group Code	Material	Finish	Cam Code	Ingress Protection Rating
KYDD Göbekler için Sayfa: 2 - Tablo: B For drivers please check Page: 2 - Table: B	.1	.2	.CC Diller için Sayfa:1 - Tablo: 1/2/3 For cams please check Page:1 - Table: 1/2/3	.0
		.5		.1
	.35	.0		
	1: Zamak	2: Krom / Chrome		0: Yok / No
		5: S. Boyalı / Black Coated		1: IP65
	35: Polyamide	0: Kaplamasız / Uncoated		

KYDD.K

YAYLI PANO KİLİDİ (Göbekli - Metal Klipsli)

QUARTER TURN WITH SPRING (With Driver - Metal Clips)

Göbekler için Sayfa: 2 - Tablo: B
For drivers please check Page: 2 - Table: B









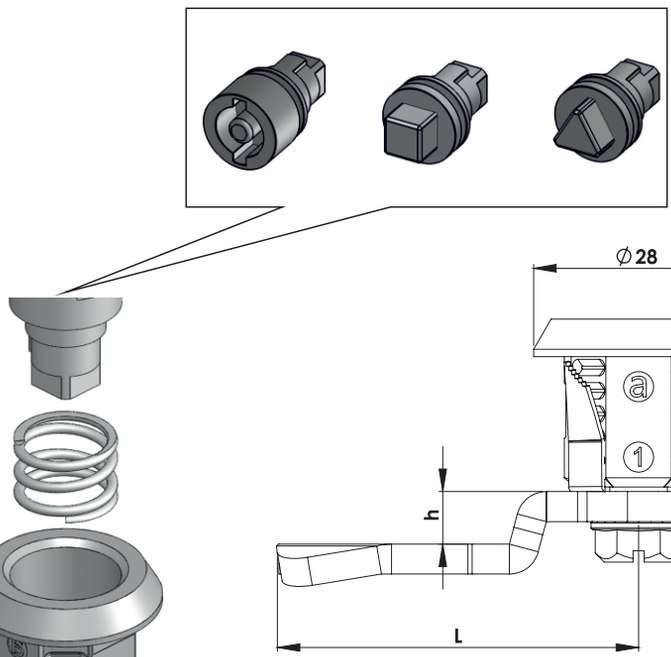

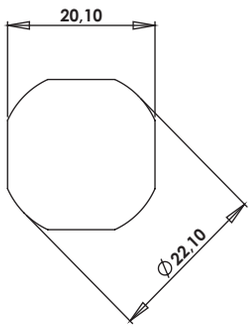

Geçiş Ölçüsü
Cut Out

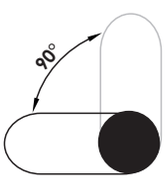

Dönme Açısı
Rotation Angle

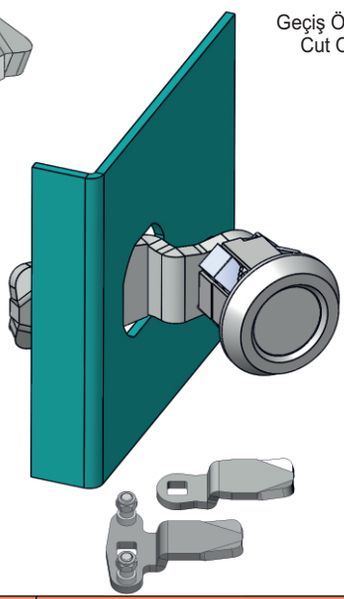

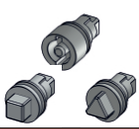

Grup Kodu	Malzeme	Yüzey Kaplama	Dil Kodu	Koruma Derecesi
Group Code	Material	Finish	Cam Code	Ingress Protection Rating
KYDD.K **Göbekler için Sayfa: 2 - Tablo: B** **For drivers please check Page: 2 - Table: B**	.1	.2	.CC **Diller için Sayfa:1 - Tablo: 1/2/3** **For cams please check Page:1 - Table: 1/2/3**	.0
		.5		
	1: Zamak	2: Krom / Chrome		0: Yok / No
		5: S. Boyalı / Black Coated		

Kullanım Alanları

* Elektrik Panoları
* Makine Kapakları

Malzeme

* 1: Gövde: Zamak
  DIN-EN 1774-ZnAl4Cu1
* Klips: Yay Çeliği CK67
* 2: Kaplama: Krom
  5: Kaplama: Boyalı
* Dil (CC):Çelik veya Plastik

Applications

* Enclosures
* Machinery Covers

Material :

* 1: Body: Zamak
  DIN-EN 1774-ZnAl4Cu1
* Clips: Steel CK67
* 2: Finish: Chrome
  5: Finish: Black Coated
* Cam (CC): Steel or PA6

KY09

YAYLI PANO KİLİDİ (Kelebek)
QUARTER WITH SPRING-WING KNOB







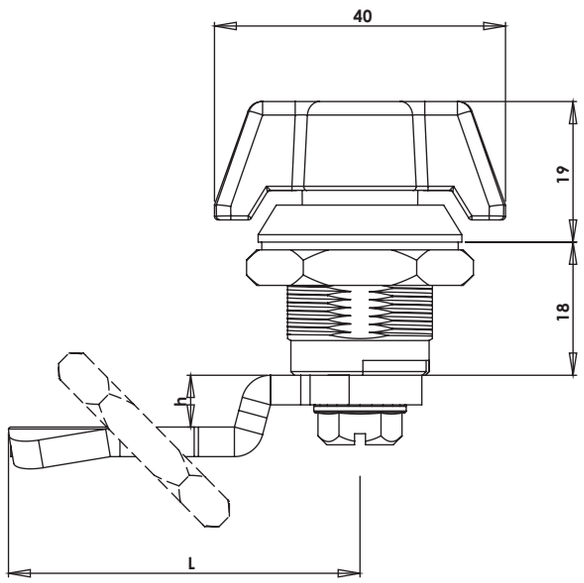

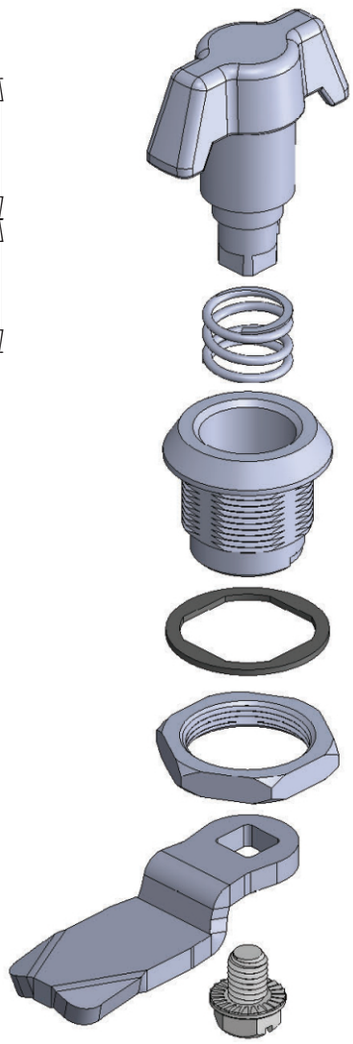

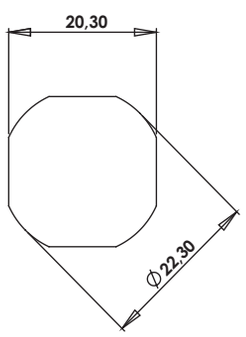

Geçiş Ölçüsü
Cut Out

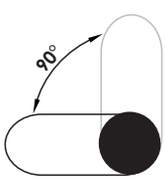

Dönme Açısı
Rotation Angle

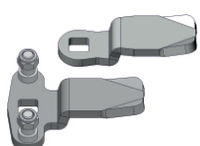

Kullanım Alanları

* Elektrik Panoları
* Makine Kapakları

Malzeme

* 1: Gövde: Zamak
  DIN-EN 1774-ZnAl4Cu1
  35: Gövde: Polyamide
  DIN-EN ISO 1043-1 PA6 GFR30
* 2: Kaplama: Krom
  5: Kaplama: Boyalı
  0: Kaplamasız
* Dil (CC):Çelik veya Plastik

Applications

* Enclosures
* Machinery Covers

Material :

* 1: Body : Zamak
  DIN-EN 1774-ZnAl4Cu1
  35: Body: Polyamide
  DIN-EN ISO 1043-1 PA6 GFR30
* 2: Finish: Chrome
  5: Finish: Black Coated
  0: Uncoated
* Cam (CC): Steel or PA6

Grup Kodu	Malzeme	Yüzey Kaplama	Dil Kodu	Koruma Derecesi
Group Code	Material	Finish	Cam Code	Ingress Protection Rating
KY09	.1	.2	.CC Diller için Sayfa:1 - Tablo: 1/2/3 For cams please check Page:1 - Table: 1/2/3	.0
		.5		
	.35	.0		
	1: Zamak	2: Krom / Chrome		0: Yok / No
		5: S. Boyalı / Black Coated		
	35: Polyamide	0: Kaplamasız / Uncoated		

KY09.K

YAYLI PANO KİLİDİ (Metal Klipsli - Kelebek)
QUARTER TURN WITH SPRING-WING KNOB (Metal Clips)

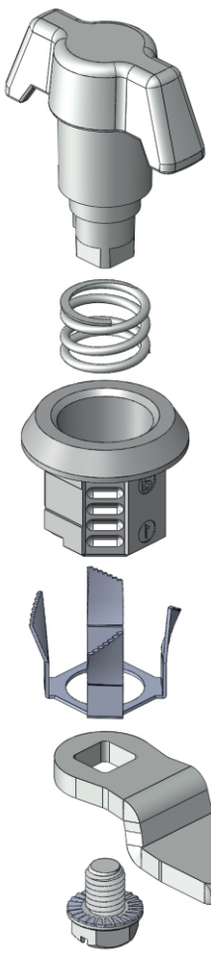

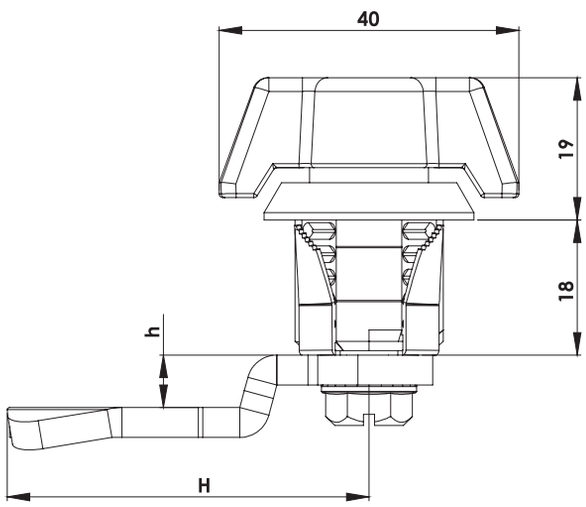





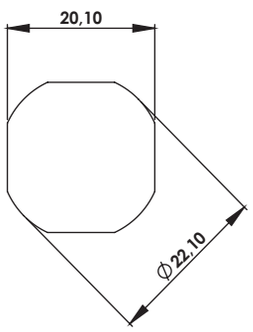

Geçiş Ölçüsü
Cut Out

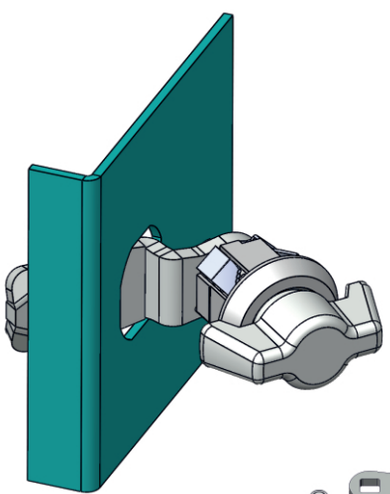

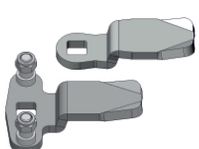

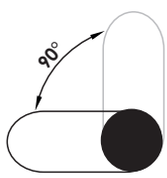

Dönme Açısı
Rotation Angle

Grup Kodu	Malzeme	Yüzey Kaplama	Dil Kodu	Koruma Derecesi
Group Code	Material	Finish	Cam Code	Ingress Protection Rating
KY09.K	.1	.2	.CC Diller için Sayfa:1 - Tablo: 1/2/3 For cams please check Page:1 - Table: 1/2/3	.0
		.5		
	1: Zamak	2: Krom / Chrome		0: Yok / No
		5: S. Boyalı / Black Coated		

Kullanım Alanları

* Elektrik Panoları
* Makine Kapakları

Malzeme

* 1: Gövde: Zamak
  DIN-EN 1774-ZnAl4Cu1
* Klips: Yay Çeliği CK67
* 2: Kaplama: Krom
  5: Kaplama: Boyalı
* Dil (CC):Çelik veya Plastik

Applications

* Enclosures
* Machinery Covers

Material :

* 1: Body: Zamak
  DIN-EN 1774-ZnAl4Cu1
* Clips: Steel CK67
* 2: Finish: Chrome
  5: Finish: Black Coated
* Cam (CC): Steel or PA6

KY19

YAYLI PANO KİLİDİ (Kelebek)
QUARTER TURN WITH SPRING-WING KNOB





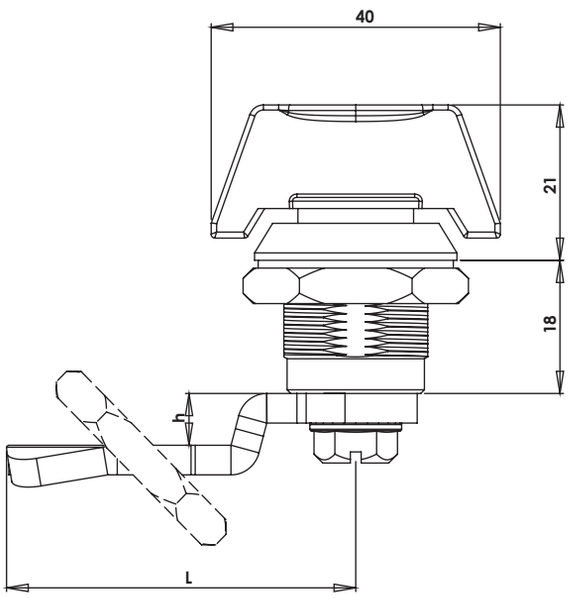

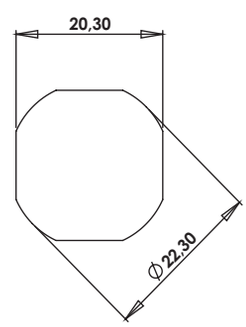

Geçiş Ölçüsü
Cut Out

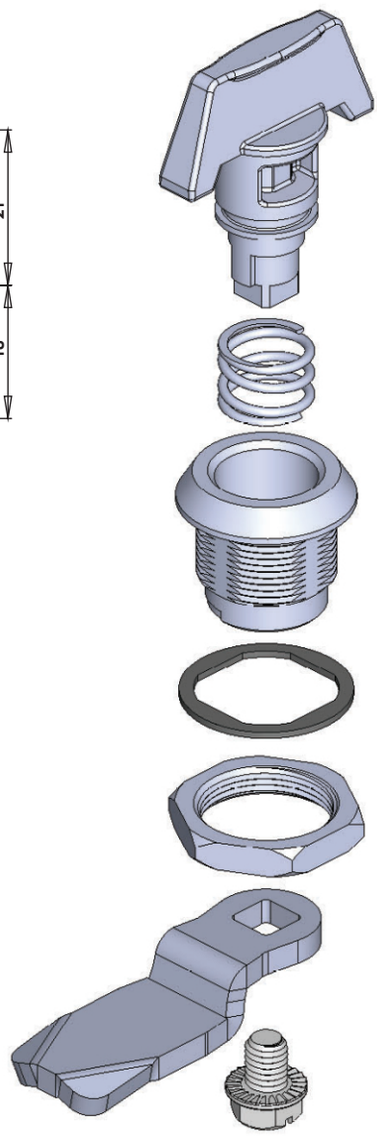

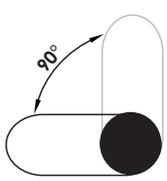

Dönme Açısı
Rotation Angle

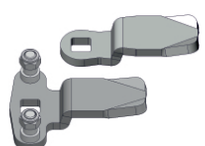

Kullanım Alanları
* Elektrik Panoları
* Makine Kapakları

Malzeme
* 1: Gövde: Zamak
  DIN-EN 1774-ZnAl4Cu1
* 2: Kaplama: Krom
  5: Kaplama: Boyalı
* Dil (CC):Çelik veya Plastik

Applications
* Enclosures
* Machinery Covers

Material :
* 1: Body: Zamak
  DIN-EN 1774-ZnAl4Cu1
* 2: Finish: Chrome
  5: Finish: Black Coated
* Cam (CC): Steel or PA6

Grup Kodu	Malzeme	Yüzey Kaplama	Dil Kodu	Koruma Derecesi
Group Code	Material	Finish	Cam Code	Ingress Protection Rating
KY19	.1	.2	.CC Diller için Sayfa:1 - Tablo: 1/2/3 For cams please check Page:1 - Table: 1/2/3	.0
		.5		.1
	1: Zamak	2: Krom / Chrome		0: Yok / No
		5: S. Boyalı / Black Coated		1: IP65

KY19.K

YAYLI PANO KİLİDİ (Metal Klipsli - Kelebek)
QUARTER TURN WITH SPRING-WING KNOB (Metal Clips)

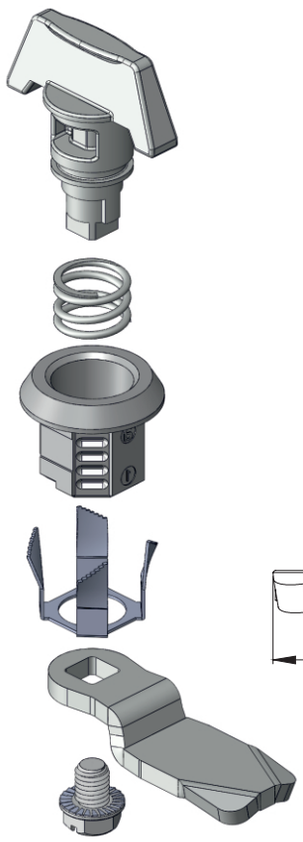

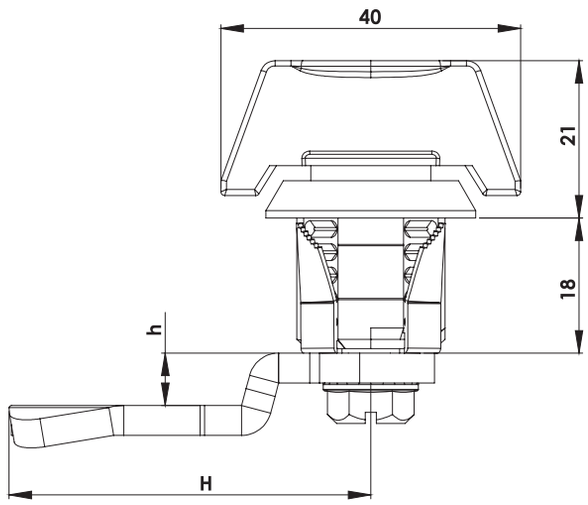





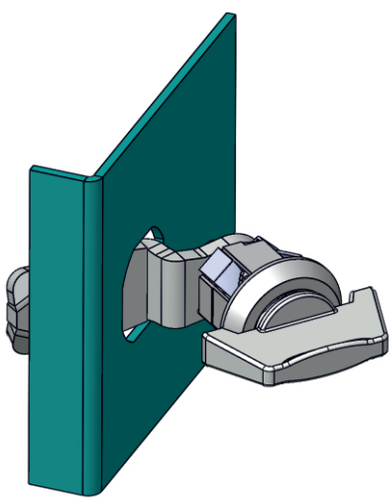

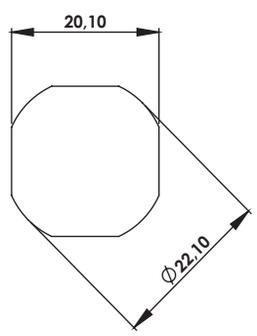

Geçiş Ölçüsü
Cut Out

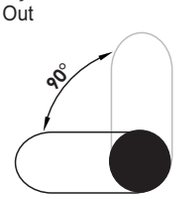

Dönme Açısı
Rotation Angle

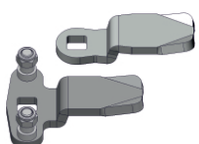

Grup Kodu	Malzeme	Yüzey Kaplama	Dil Kodu	Koruma Derecesi
Group Code	Material	Finish	Cam Code	Ingress Protection Rating
KY19.K	.1	.2	.CC Diller için Sayfa:1 - Tablo: 1/2/3 For cams please check Page:1 - Table: 1/2/3	.0
		.5		
	1: Zamak	2: Krom / Chrome		0: Yok / No
		5: S. Boyalı / Black Coated		

Kullanım Alanları

* Elektrik Panoları
* Makine Kapakları

Malzeme

* 1: Gövde: Zamak
  DIN-EN 1774-ZnAl4Cu1
* Klips: Yay Çeliği CK67
* 2: Kaplama: Krom
  5: Kaplama: Boyalı
* Dil (CC):Çelik veya Plastik

Applications

* Enclosures
* Machinery Covers

Material :

* 1: Body: Zamak
  DIN-EN 1774-ZnAl4Cu1
* Clips: Steel CK67
* 2: Finish: Chrome
  5: Finish: Black Coated
* Cam (CC): Steel or PA6

KY29

PAKO TİPİ KİLİT
PACO TYPE LOCK



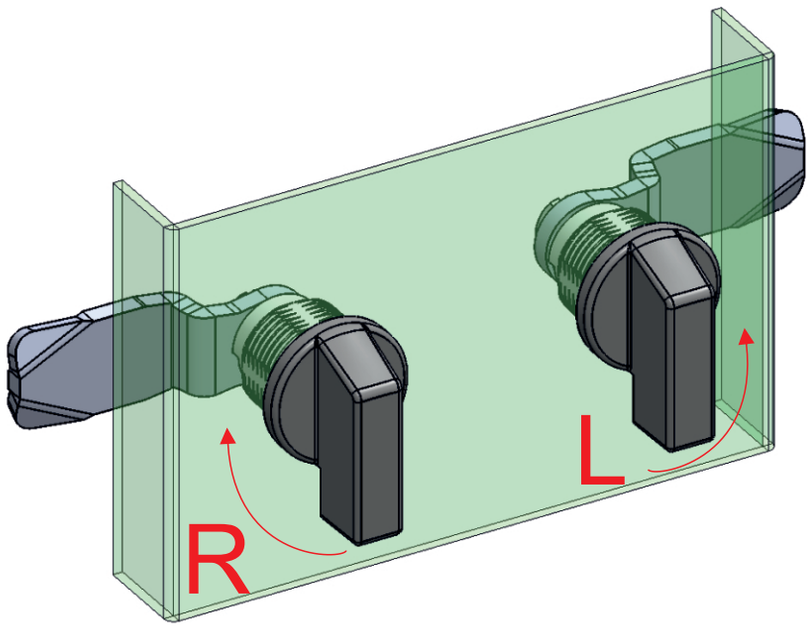

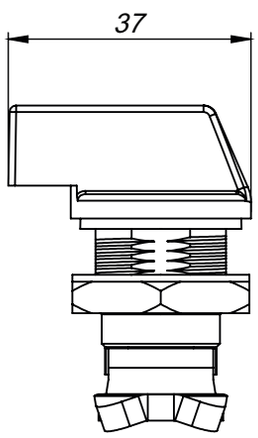

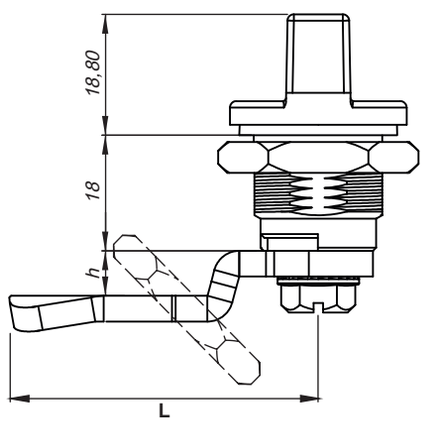

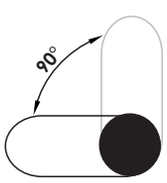

Dönme Açısı
Rotation Angle

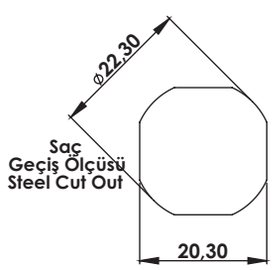

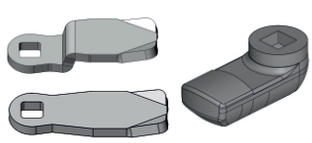

Kullanım Alanları

* Elektrik Panoları
* Makina Kapakları

Malzeme

* 1: Gövde: Zamak
  DIN-EN 1774-ZnAl4Cu1
* Kaplama: Krom
* Göbek: Polyamide ve Zamak
  DIN-EN ISO 1043-1 PA6 GFR30
  ve DIN-EN 1774-ZnAl4Cu1
* 32: Kaplama: Çinko
* Dil (CC):Çelik veya Plastik

Applications

* Enclosures
* Machinery Covers

Material

* 1: Body: Zamak
  DIN-EN 1774-ZnAl4Cu1
* Finish: Chrome
* Driver: Polyamide and Zamak
  DIN-EN ISO 1043-1 PA6 GFR30
  and DIN-EN 1774-ZnAl4Cu1
* 32: Finish: Zinc Plated
* Cam (CC): Steel or PA6

Grup Kodu	Gövde	Göbek	Dil Kodu	Yön
Group Code	Body	Driver	Cam Code	Direction
KY29	.1	.32	.CC Diller için Sayfa:1 - Tablo: 1/3 For cams please check Page:1 - Table: 1/3	.R veya .L .R or .L
	1: Zamak	32: Pako / Paco		

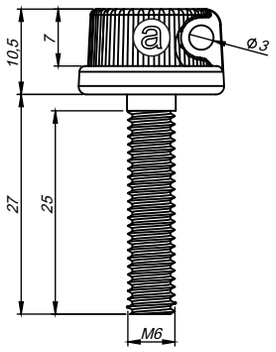

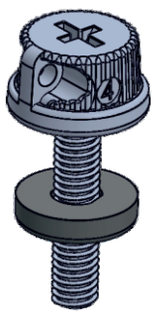

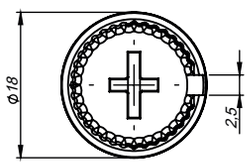

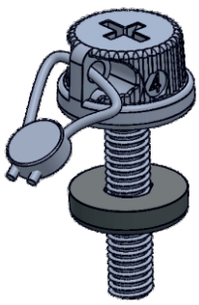

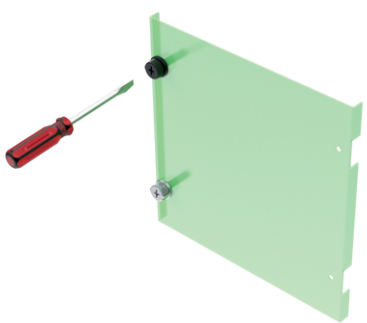

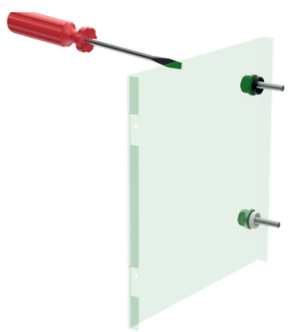



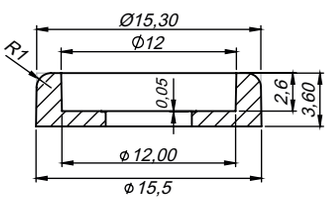



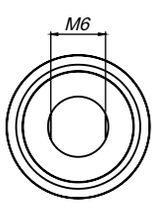

VPS01.1.1

PANO PERDE SACI VİDASI - METAL BAŞLI

HINGES FOR FRONT BOLT - METAL HEAD



Malzeme

* Malzeme: Zamak
  DIN-EN 1774-ZnAl4Cu1
* Civata Pulu: Polyamide
* Gövde Kaplama: Çinko

Material

* Material: Zinc
  DIN-EN 1774-ZnAl4Cu1
* Washer: Polyamide
* Finish: Zinc Plated

VPS01.35.0

PANO PERDE SACI VİDASI - PLASTİK BAŞLI

HINGES FOR FRONT BOLT - PLASTIC HEAD



Kullanım Alanları

* Elektrik Panoları

Malzeme

* Gövde: Plastik
* Civata Pulu: Polyamide
* Civata: Çelik

Applications

* Enclosures

Material

* Body: Polyamide
* Washer: Polyamide
* Bolt: Steel

VP01.35.0

CİVATA PULU - SİYAH

WASHER - BLACK



VP01.36.0

CİVATA PULU - BEYAZ

WASHER - WHITE



Kullanım Alanları

* Elektrik Panoları

Malzeme

* Gövde: Polyamide

Applications

* Enclosures

Material

* Body: Polyamide

KP01.35

PANO PERDE SACI KİLİDİ (Klips - Plastik)

QUARTER TURN CAPTIVE PANEL LATCH (Polyamide)







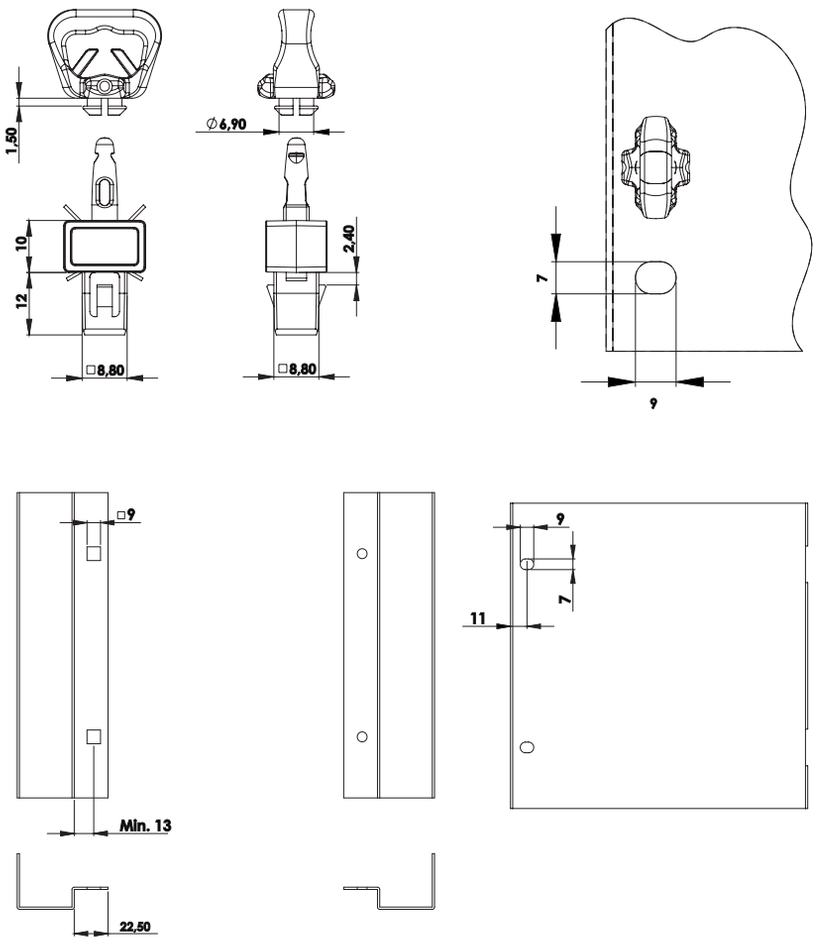



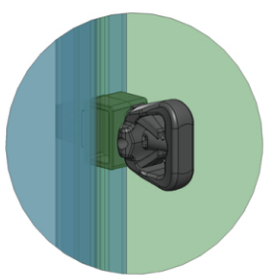

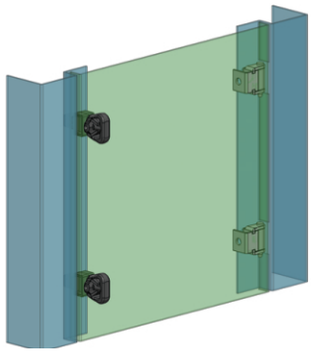

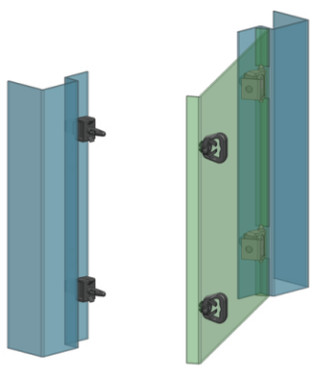

Kullanım Alanları

* Elektrik Panoları

Malzeme

* Gövde : PA6

Applications

* Enclosures

Material

* Body: PA6

KP69.35

PANO KAPAK KİLİDİ (Plastik)

QUARTER TURN FOR ENCLOSURE (Polyamide)





KP69.35.20

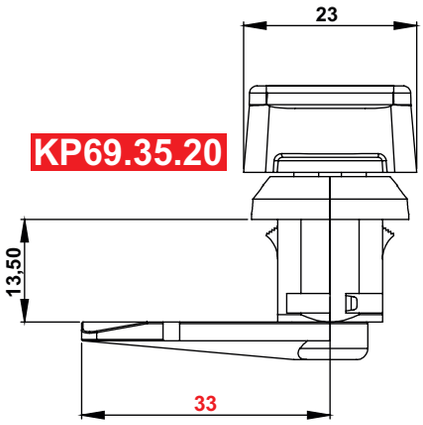

KP69.35.10

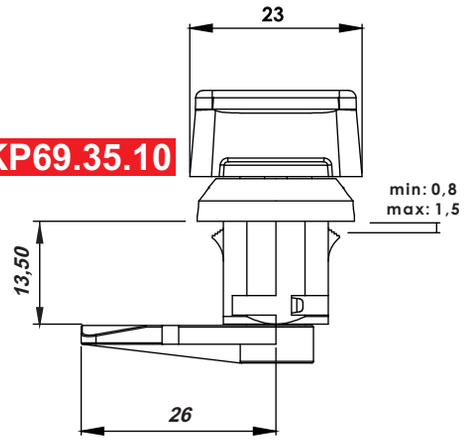

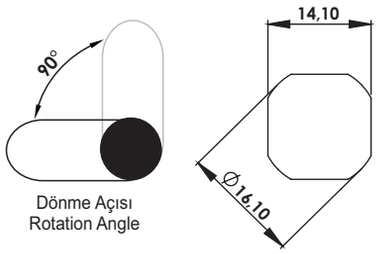

Dönme Açısı
Rotation Angle

Geçiş Ölçüsü
Cut Out

KP69.35.11

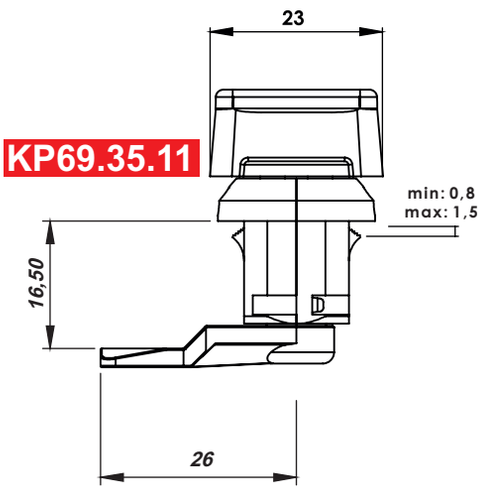

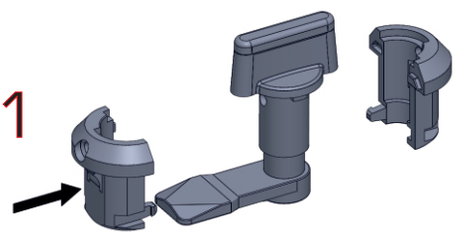

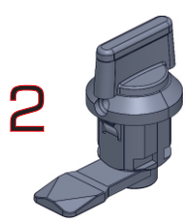

KP69.35.14

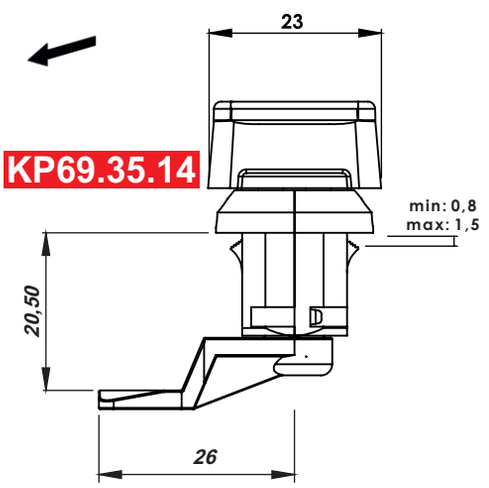

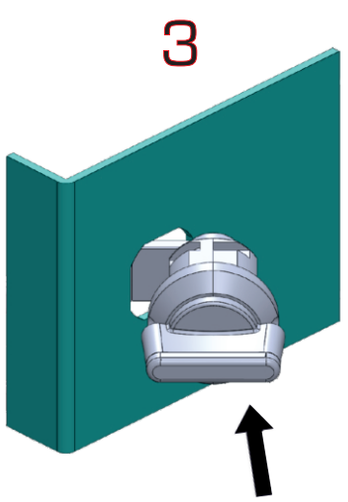

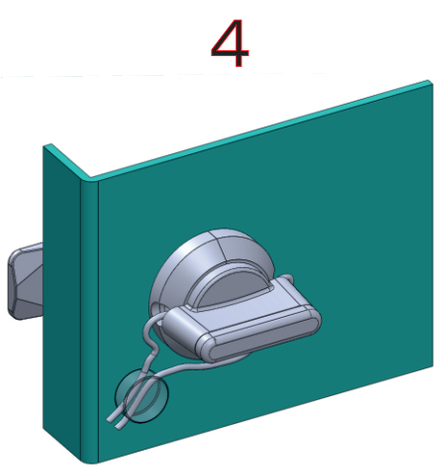

Kullanım Alanları

* Elektrik Panoları

Malzeme

* Gövde : PA6

Applications

* Enclosures

Material

* Body: PA6

KY6D

MİNİ YAYLI PANO KİLİDİ
MINI QUARTER TURN WITH SPRING

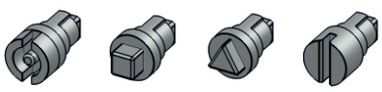

Gövdekler için Sayfa: 2 - Tablo: C
For drivers please check Page: 2 - Table: C



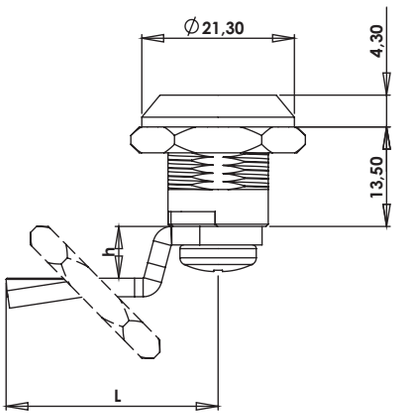

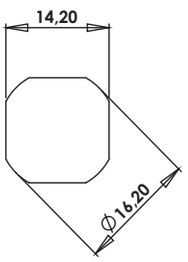

Geçiş Ölçüsü
Cut Out

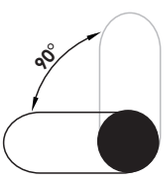

Dönme Açısı
Rotation Angle

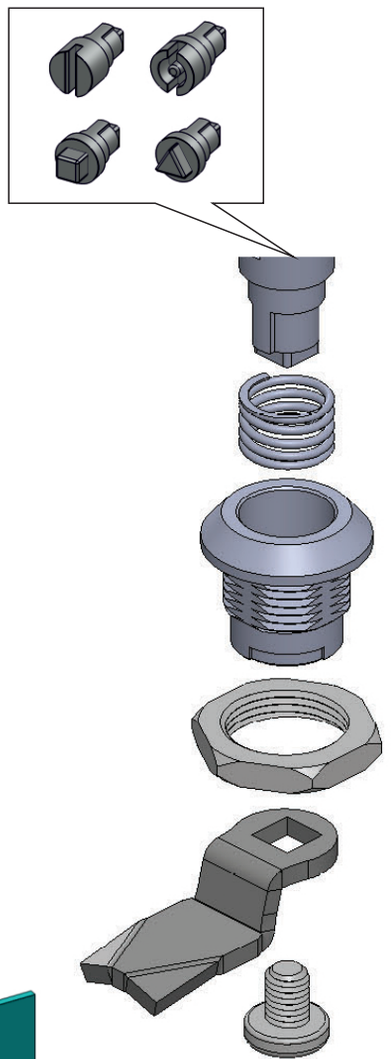

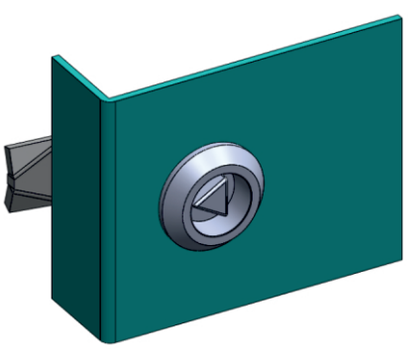



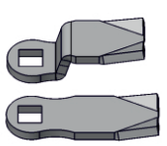

Kullanım Alanları
* Elektrik Panoları
* Makine Kapakları

Malzeme
* 1: Gövde: Zamak
  DIN-EN 1774-ZnAl4Cu1
  35: Gövde : Polyamide
  DIN-EN ISO 1043-1 PA6 GFR30
* 2: Kaplama: Krom
  5: Kaplama: Boyalı
  0: Kaplamasız
* Dil (CC):Çelik

Applications
* Enclosures
* Machinery Covers

Material :
* 1: Body: Zamak
  DIN-EN 1774-ZnAl4Cu1
  35: Body: Polyamide
  DIN-EN ISO 1043-1 PA6 GFR30
* 2: Finish: Chrome
  5: Finish: Black Coated
  0: Uncoated
* Cam (CC): Steel

Grup Kodu	Malzeme	Yüzey Kaplama	Dil Kodu	Koruma Derecesi
Group Code	Material	Finish	Cam Code	Ingress Protection Rating
KY6D Gövdekler için Sayfa: 2 - Tablo: C For drivers please check Page: 2 - Table: C	.1	.2	.CC Diller için Sayfa:1 - Tablo: 7 For cams please check Page:1 - Table: 7	.0
		.5		
	.35	.0		
	1: Zamak	2: Krom / Chrome		0: Yok / No
		5: S. Boyalı / Black Coated		
	35: Polyamide	0: Kaplamasız / Uncoated		

KY6D.K

MİNİ YAYLI PANO KİLİDİ (Segmanlı)
MINI QUARTER TURN WITH CLIPS

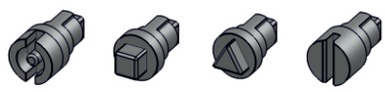

Göbekler için Sayfa: 2 - Tablo: C
For drivers please check Page: 2 - Table: C

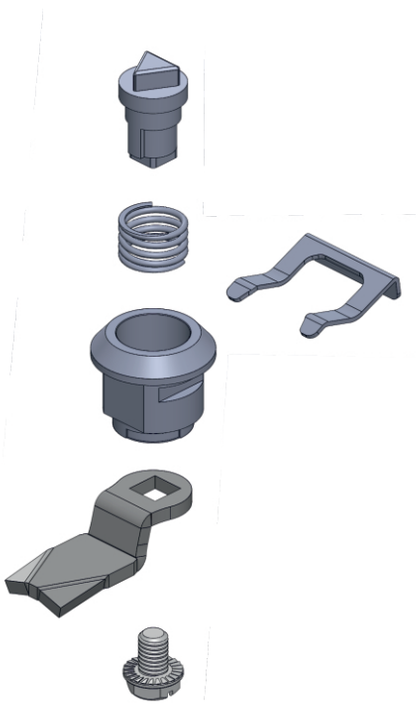

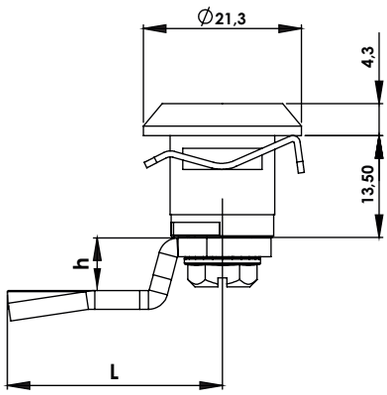

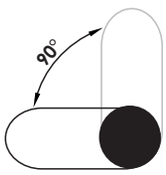

Anahtar Dönme Açısı
Key Rotation Angle

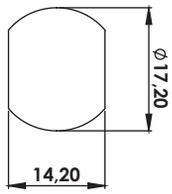

Geçiş Ölçüsü
Cut Out



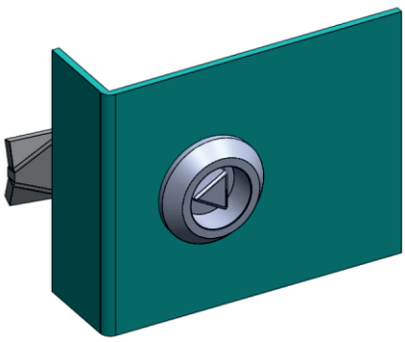

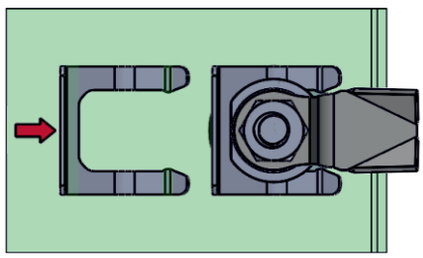

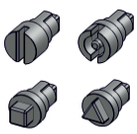

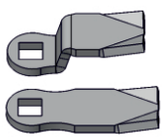

Grup Kodu	Malzeme	Yüzey Kaplama	Dil Kodu	Koruma Derecesi
Group Code	Material	Finish	Cam Code	Ingress Protection Rating
KY6D.K Göbekler için Sayfa: 2 - Tablo: C For drivers please check Page: 2 - Table: C	.1	.2	.CC Diller için Sayfa:1 - Tablo: 7 For cams please check Page:1 - Table: 7	.0
		.5		
	.35	.0		
	1: Zamak	2: Krom / Chrome		0: Yok / No
		5: S. Boyalı / Black Coated		
	35: Polyamide	0: Kaplamasız / Uncoated		

Kullanım Alanları
* Elektrik Panoları
* Makine Kapakları

Malzeme
* 1: Gövde: Zamak
  DIN-EN 1774-ZnAl4Cu1
  35: Gövde : Polyamide
  DIN-EN ISO 1043-1 PA6 GFR30
* 2: Kaplama: Krom
  5: Kaplama: Boyalı
  0: Kaplamasız
* Dil (CC):Çelik

Applications
* Enclosures
* Machinery Covers

Material :
* 1: Body: Zamak
  DIN-EN 1774-ZnAl4Cu1
  35: Body: Polyamide
  DIN-EN ISO 1043-1 PA6 GFR30
* 2: Finish: Chrome
  5: Finish: Black Coated
  0: Uncoated
* Cam (CC): Steel

KY69

MİNİ YAYLI PANO KİLİDİ (Kelebek)
MINI QUARTER TURN WITH SPRING







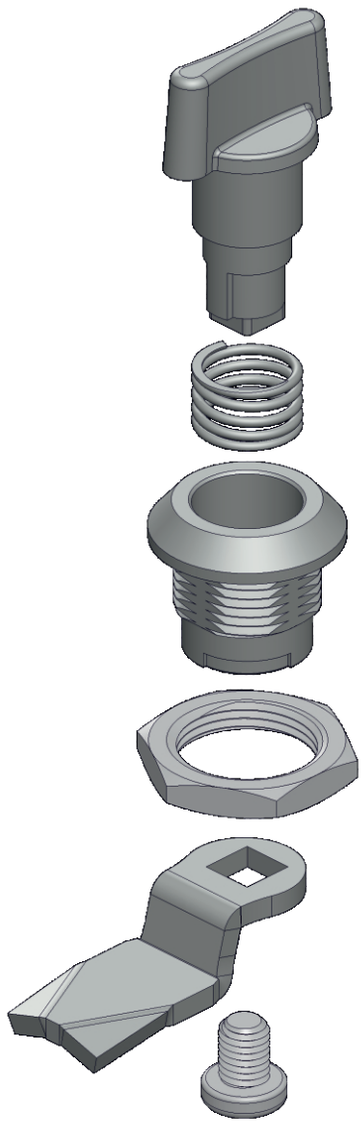

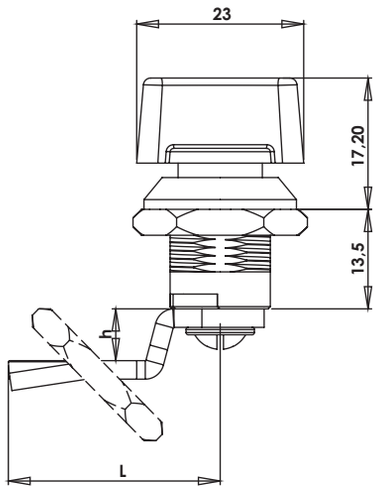

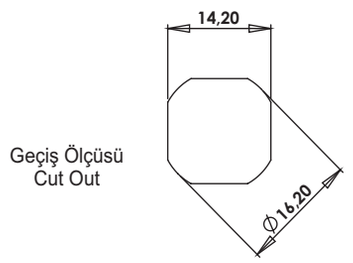

Geçiş Ölçüsü
Cut Out

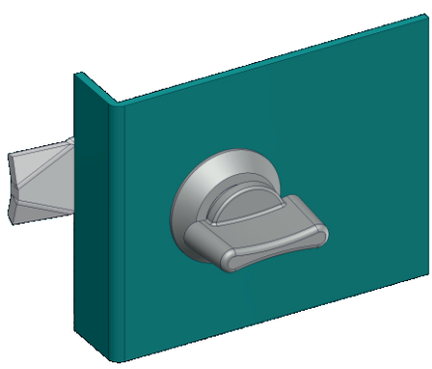

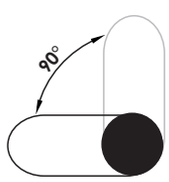

Anahtar Dönme Açısı
Key Rotation Angle

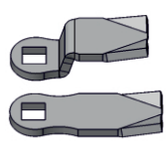

Kullanım Alanları

* Elektrik Panoları
* Makine Kapakları

Malzeme

* 1: Gövde: Zamak
  DIN-EN 1774-ZnAl4Cu1
  35: Gövde : Polyamide
  DIN-EN ISO 1043-1 PA6 GFR30
* 2: Kaplama: Krom
  5: Kaplama: Boyalı
  0: Kaplamasız
* Dil (CC):Çelik

Applications

* Enclosures
* Machinery Covers

Material :

* 1: Body: Zamak
  DIN-EN 1774-ZnAl4Cu1
  35: Body: Polyamide
  DIN-EN ISO 1043-1 PA6 GFR30
* 2: Finish: Chrome
  5: Finish: Black Coated
  0: Uncoated
* Cam (CC): Steel

Grup Kodu	Malzeme	Yüzey Kaplama	Dil Kodu	Koruma Derecesi
Group Code	Material	Finish	Cam Code	Ingress Protection Rating
KY69	.1	.2	.CC Diller için Sayfa:1 - Tablo: 7 For cams please check Page:1 - Table: 7	.0
		.5		
	.35	.0		
	1: Zamak	2: Krom / Chrome		0: Yok / No
		5: S. Boyalı / Black Coated		
	35: Polyamide	0: Kaplamasız / Uncoated		

KY69.K

MİNİ YAYLI PANO KİLİDİ (Segmanlı - Kelebek)
MINI QUARTER TURN WITH CLIPS - SPRING

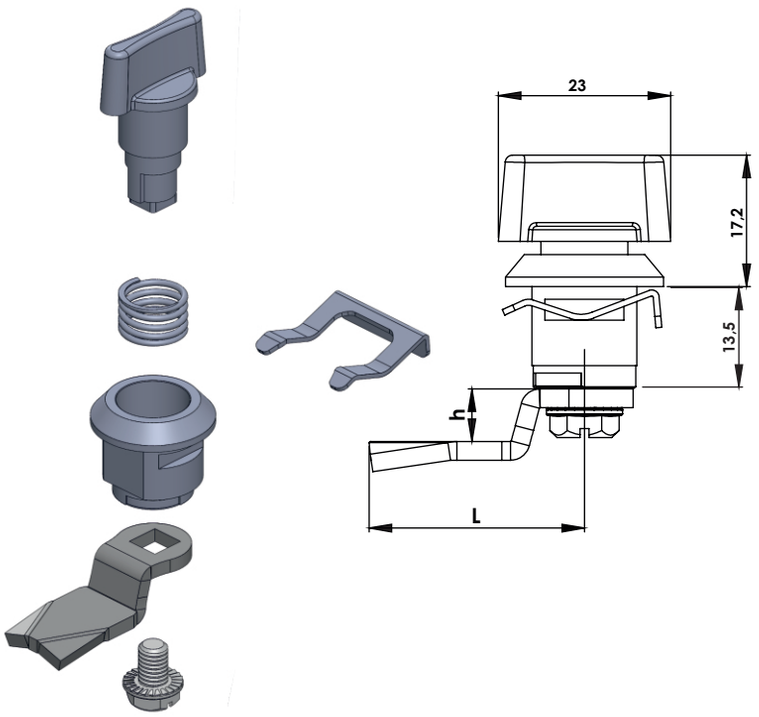

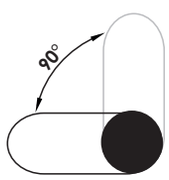

Anahtar Dönme Açısı
Key Rotation Angle

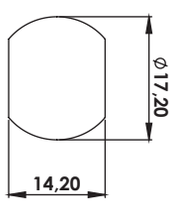

Geçiş Ölçüsü
Cut Out

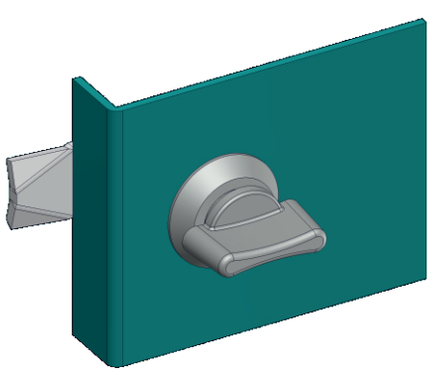

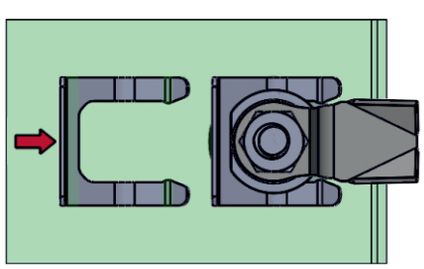

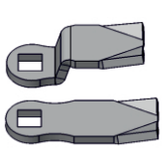





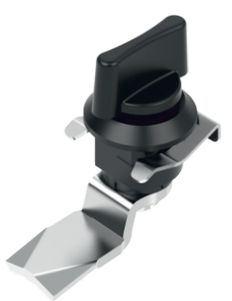

Kullanım Alanları

* Elektrik Panoları
* Makine Kapakları

Malzeme

* 1: Gövde: Zamak
  DIN-EN 1774-ZnAl4Cu1
  35: Gövde : Polyamide
  DIN-EN ISO 1043-1 PA6 GFR30
* Segman: CK67 Yay Çeliği
* 2: Kaplama: Krom
  5: Kaplama: Boyalı
  0: Kaplamasız
* Dil (CC):Çelik

Applications

* Enclosures
* Machinery Covers

Material :

* 1: Body: Zamak
  DIN-EN 1774-ZnAl4Cu1
  35: Body: Polyamide
  DIN-EN ISO 1043-1 PA6 GFR30
* Circlip: Steel CK67
* 2: Finish: Chrome
  5: Finish: Black Coated
  0: Uncoated
* Cam (CC): Steel

Grup Kodu	Malzeme	Yüzey Kaplama	Dil Kodu	Koruma Derecesi
Group Code	Material	Finish	Cam Code	Ingress Protection Rating
KY69.K	.1	.2	.CC Diller için Sayfa:1 - Tablo: 7 For cams please check Page:1 - Table: 7	.0
		.5		
	.35	.0		
	1: Zamak	2: Krom / Chrome		0: Yok / No
		5: S. Boyalı / Black Coated		
	35: Polyamide	0: Kaplamasız / Uncoated		

KS01.08.35

SÜRGÜ KİLİT (0,80mm Sac İçin)
SLINDING LOCK (For 0,80mm)



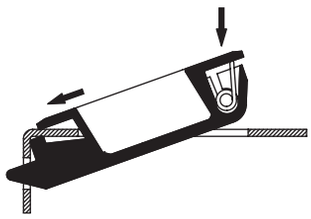

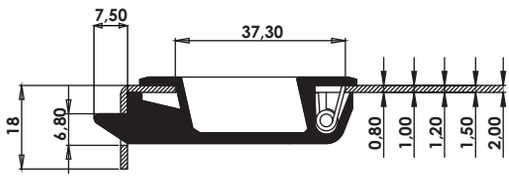

KS01.10.35

SÜRGÜ KİLİT (1,0mm Sac İçin)
SLINDING LOCK (For 1,0mm)



KS01.12.35

SÜRGÜ KİLİT (1,20mm Sac İçin)
SLINDING LOCK (For 1,20mm)



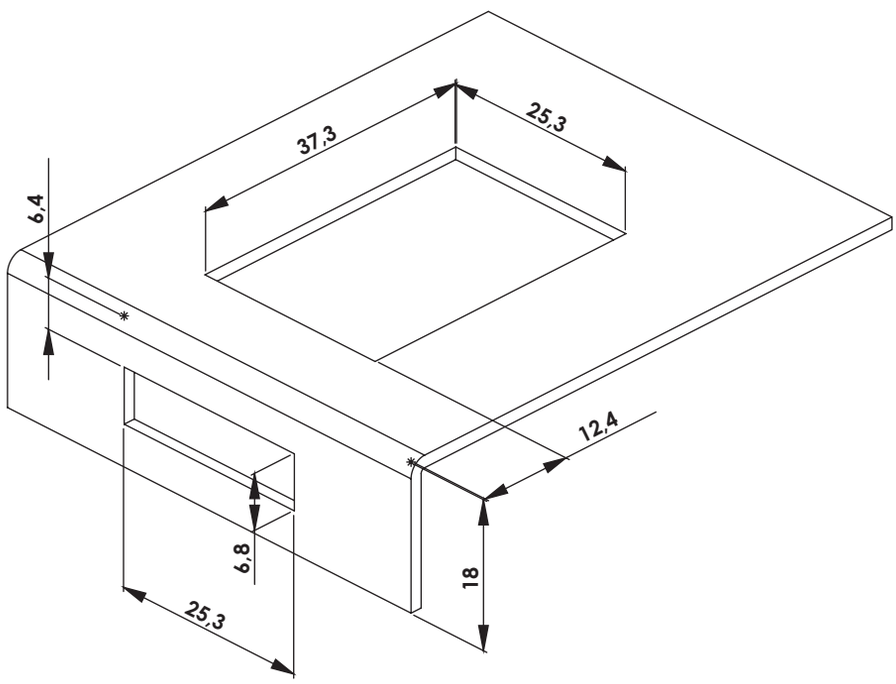

KS01.15.35

SÜRGÜ KİLİT (1,50mm Sac İçin)
SLINDING LOCK (For 1,50mm)



KS01.20.35

SÜRGÜ KİLİT (2,00mm Sac İçin)
SLINDING LOCK (For 2,00mm)



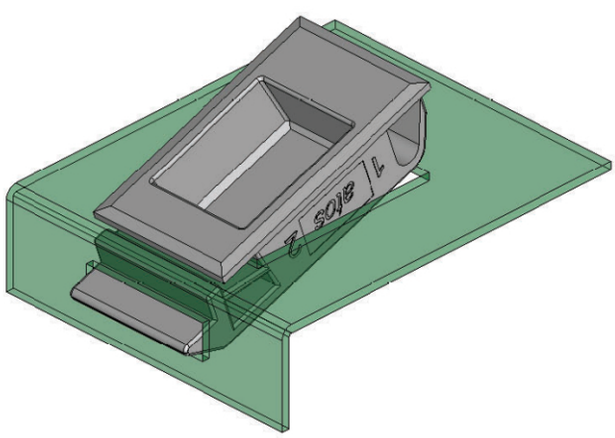

Kullanım Alanları
* Elektrik Panoları
* Makine Kapakları
* Bilgisayar Kabinleri

Malzeme
* Gövde: ABS
* Yay : Paslanmaz Çelik

Applications
* Enclosures
* Machinery Covers
* Rack Cabinets

Material
* Body: ABS
* Spring : Stainless Steel

KS02.12.35

SÜRGÜ KİLİT (1,20mm Sac İçin)

SLINDING LOCK (For 1,20mm)

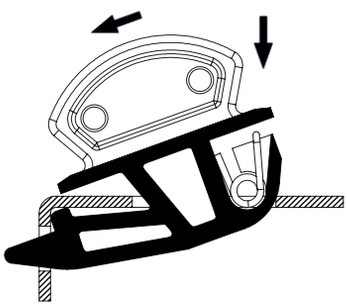

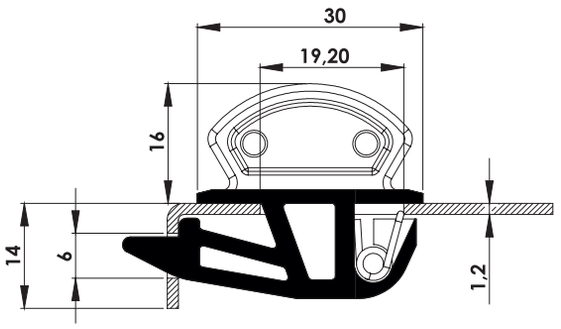

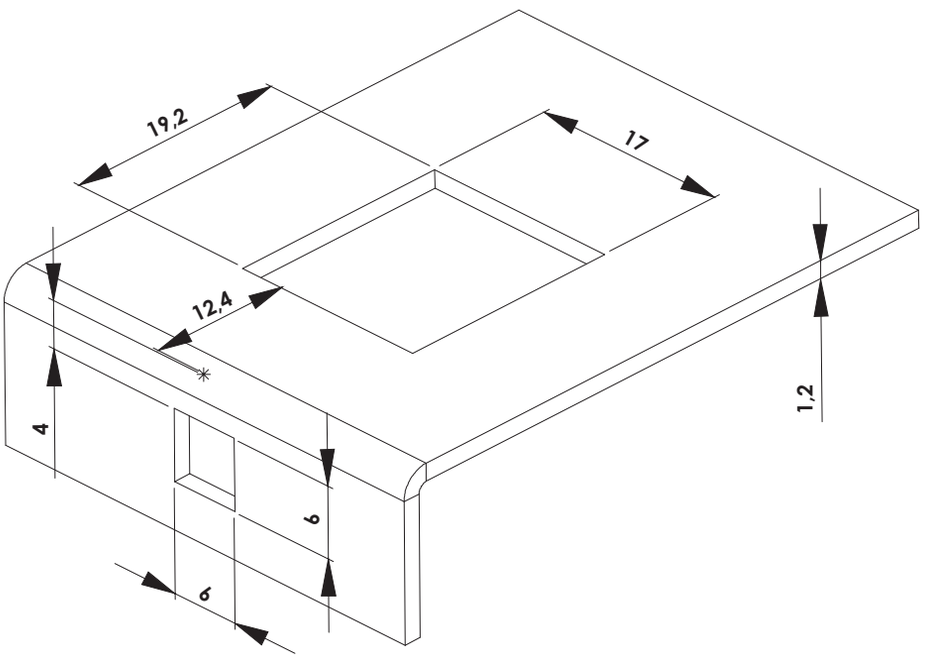



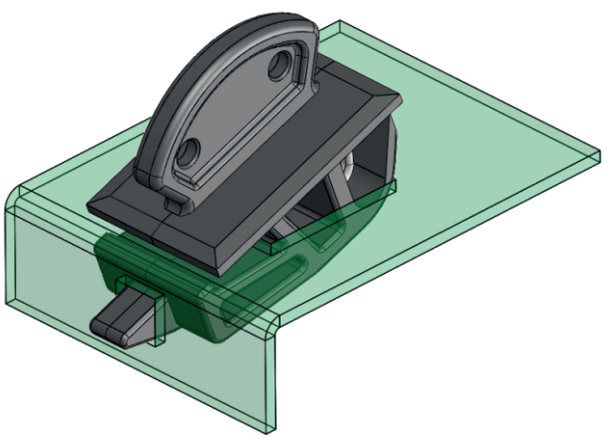

Kullanım Alanları

* Elektrik Panoları
* Bilgisayar Kabinleri

Malzeme

* Gövde: ABS
* Yay : Paslanmaz Çelik

Applications

* Enclosures
* Rack Cabinets

Material

* Body: ABS
* Spring : Stainless Steel

MC50.2.52

CAM MENTEŞESİ - 50
GLASS HINGE - 50





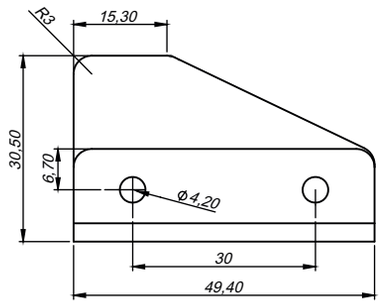

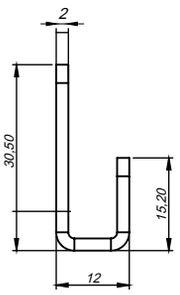

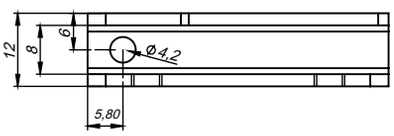

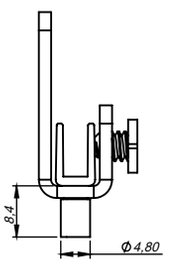

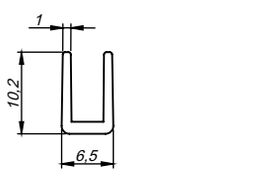

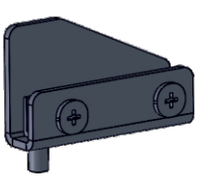

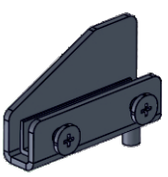

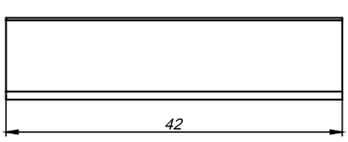

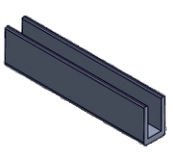

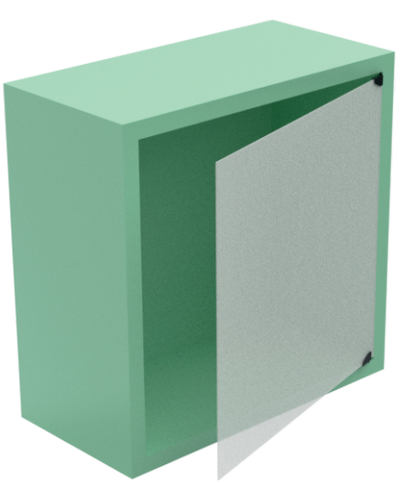

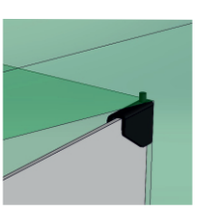

Kullanım Alanları
* Büro Mobilyaları
* Çeşitli Panolar
* Bilgisayar Kabineleri

Malzeme
* Gövde: Çelik
* Civata: Çelik
* Yatak: Polietilen

Applications
* Office Furnitures
* Electrical Panels
* Server Cabinet

Material
* Body: Steel
* Screw: Steel
* Busing: Polyethylene

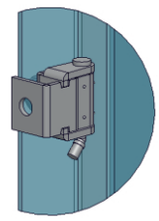

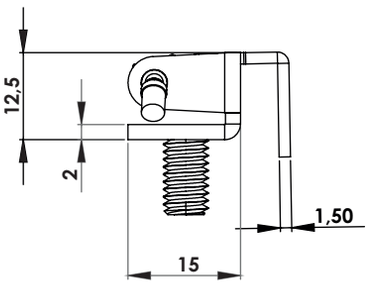

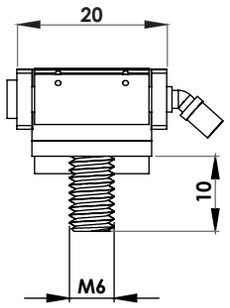

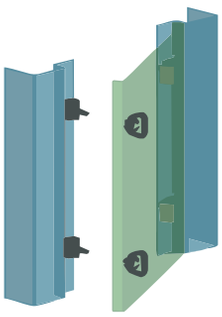

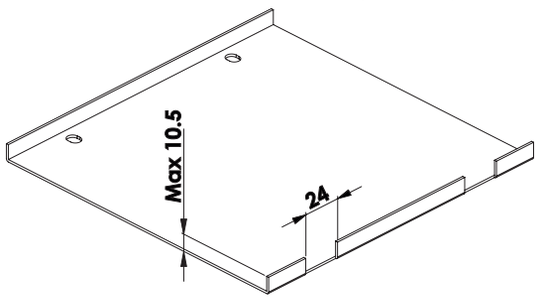

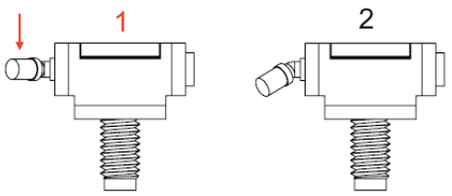

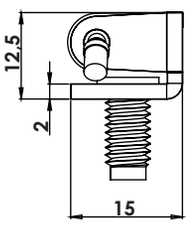

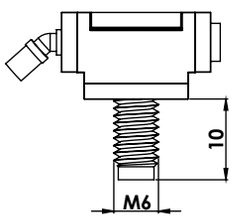

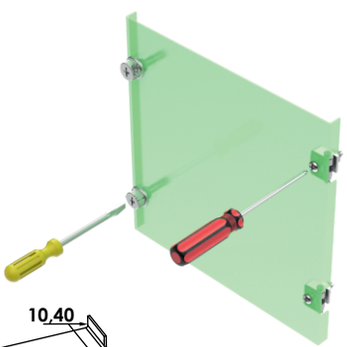

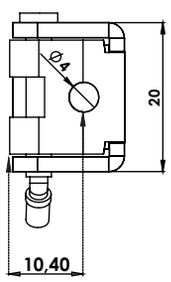

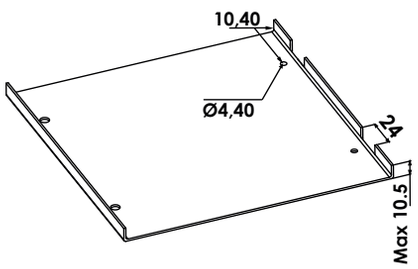

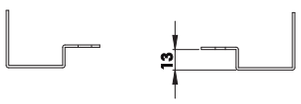

MG01.2.1.V1

PANO PERDE SACI MENTEŞESİ (Civatalı)

HINGES FOR FRONT PANEL (Bolted)

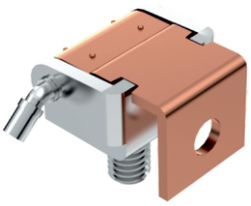

185Kg.

Kullanım Alanları

* Elektrik Panoları

Malzeme

* Gövde: St 37 Çelik Levha
* Gövde Kaplama: Çinko
* Ara Parça: Bakır Kaplama
* Menteşe Dönme Açısı: 110 '

Applications

* Enclosures

Material

* Body: Steel St 37
* Finish:Zinc Plated
* Welding Part: Copper Plated
* Hinge Rotation Angle: 110 '

MG11.2.1.V1

PANO PERDE SACI MENTEŞESİ (Civatalı)

HINGES FOR FRONT PANEL (Bolted)



185Kg.

Kullanım Alanları

* Elektrik Panoları

Malzeme

* Gövde: St 37 Çelik Levha
* Gövde Kaplama: Çinko
* Ara Parça: Çinko Kaplama
* Menteşe Dönme Açısı: 110 '

Applications

* Enclosures

Material

* Body: Steel St 37
* Finish:Zinc Plated
* Welding Part: Plated
* Hinge Rotation Angle: 110 '

MG44.1.1

GİZLİ PANO MENTEŞESİ (Zamak)
CONCEADED HINGE (Zamak)

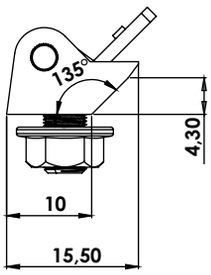

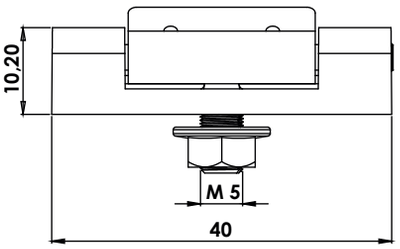





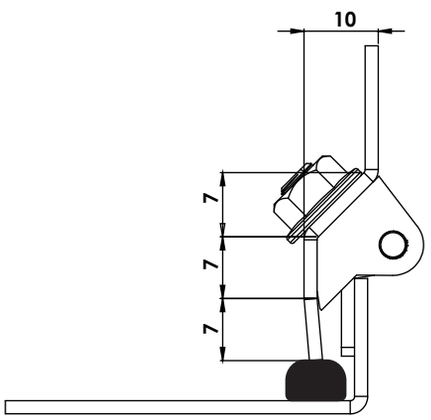

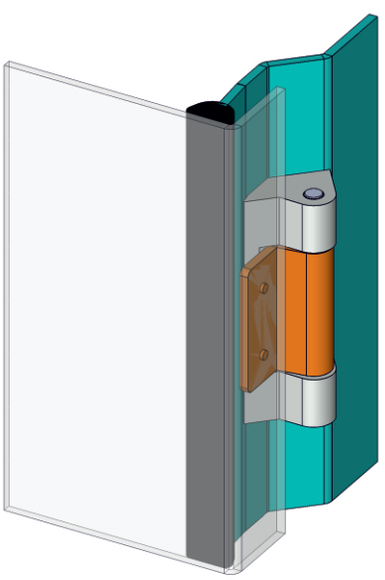

Kullanım Alanları

* Elektrik Panoları
* Makina Kapakları

Malzeme

* Gövde: Zamak
  DIN-EN 1774-ZnAl4Cu1
* Montaj Parçası: St 37 Çelik Levha
* Gövde Kaplama: Çinko
* Montaj Parçası Kaplama: Bakır Kaplama
* Menteşe Dönme Açısı: 180 '

Applications

* Enclosures
* Machinery Covers

Material

* Body: Zamak
  DIN-EN 1774-ZnAl4Cu1
* Assembly Part: Steel St 37
* Finish:Zinc Plated
* Assembly Part: Copper Plated
* Hinge Rotation Angle: 180 '

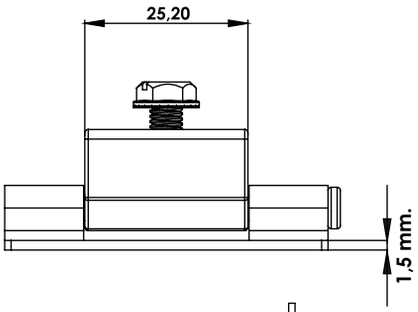

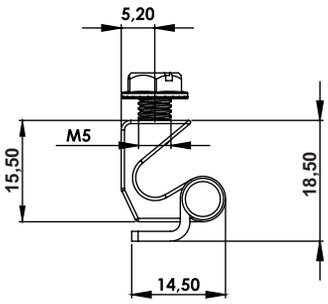

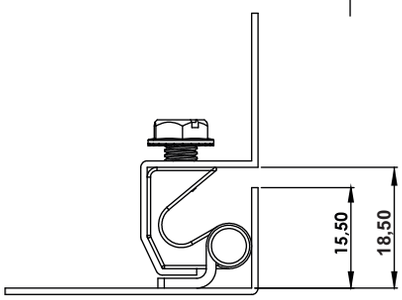

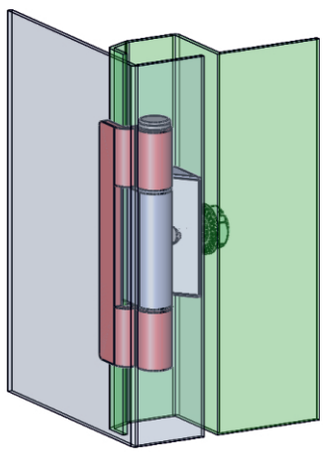

MG03.1.1

GİZLİ PANO MENTEŞESİ (Zamak)
CONCEALED HINGE (Zamak)



250Kg.

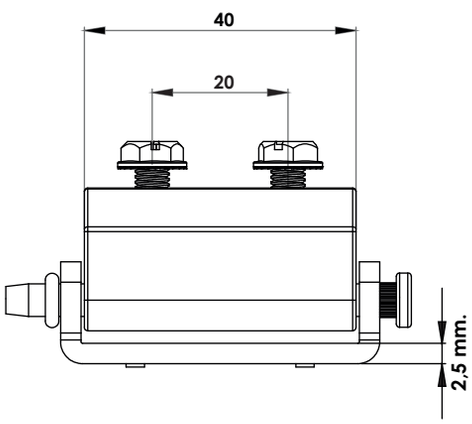

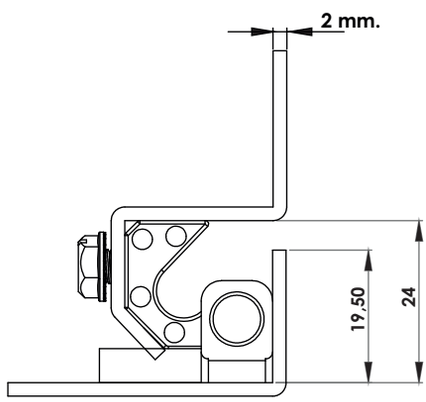

MG04.1.1.1

GİZLİ PANO MENTEŞESİ (Zamak)
CONCEALED HINGE (Zamak)



290Kg.

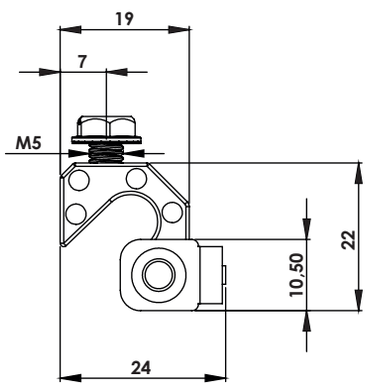

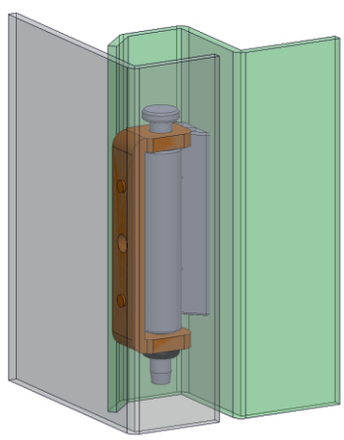

Kullanım Alanları

* Elektrik Panoları
* Makina Kapakları

Malzeme

* Gövde: Zamak
  DIN-EN 1774-ZnAl4Cu1
* Montaj Parçası: St 37 Çelik Levha
* Gövde Kaplama: Çinko
* Montaj Parçası Kaplama: Bakır Kaplama
* Menteşe Dönme Açısı: 110°

Applications

* Enclosures
* Machinery Covers

Material

* Body: Zamak
  DIN-EN 1774-ZnAl4Cu1
* Assembly Part: Steel St 37
* Finish:Zinc Plated
* Assembly Part: Copper Plated
* Hinge Rotation Angle: 110°

MG24.1.1.1

GİZLİ PANO MENTEŞESİ (Zamak)
CONCEALED HINGE (Zamak)



300Kg.

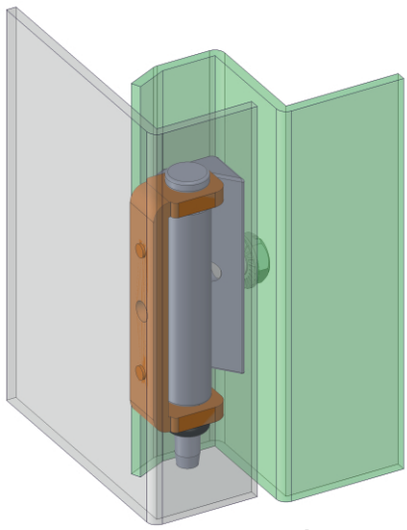

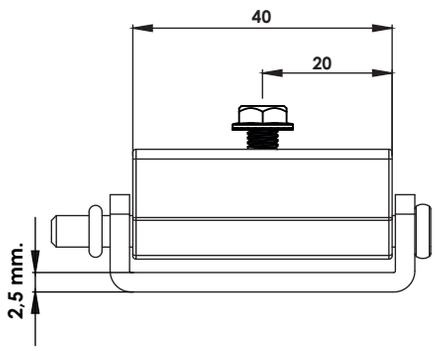

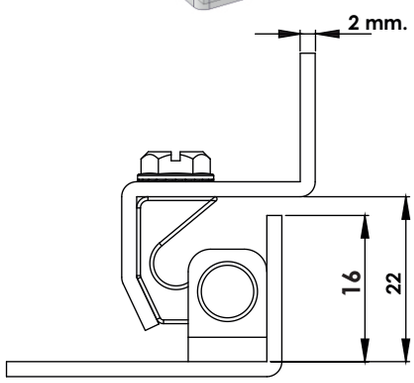

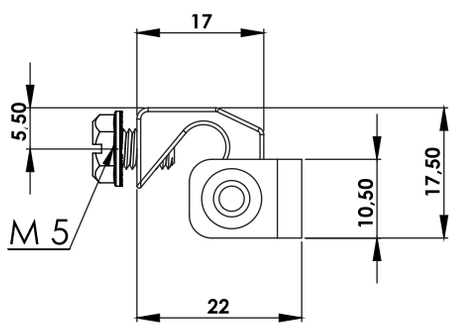

MG24.1.1.2

GİZLİ PANO MENTEŞESİ (Zamak)
CONCEALED HINGE (Zamak)



300Kg.

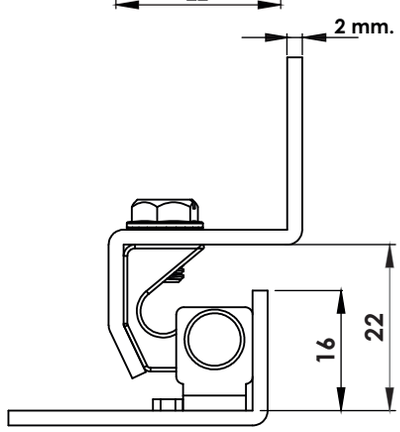

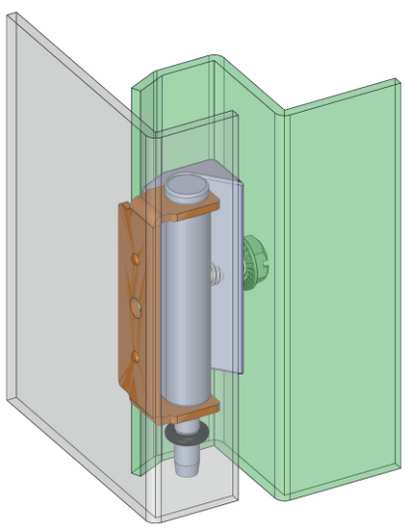

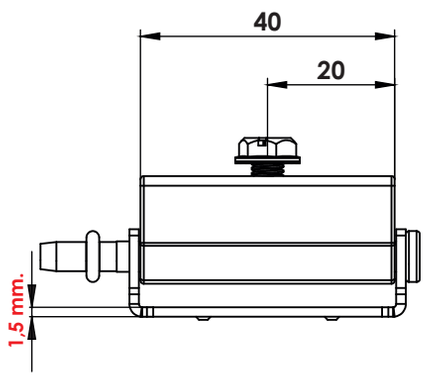

Kullanım Alanları

* Elektrik Panoları
* Makina Kapakları

Malzeme

* Gövde: Zamak
  DIN-EN 1774-ZnAl4Cu1
* Montaj Parçası: St 37 Çelik Levha
* Gövde Kaplama: Çinko
* Montaj Parçası Kaplama: Bakır Kaplama
* Menteşe Dönme Açısı: 110 '

Applications

* Enclosures
* Machinery Covers

Material

* Body: Zamak
  DIN-EN 1774-ZnAl4Cu1
* Assembly Part: Steel St 37
* Finish:Zinc Plated
* Assembly Part: Copper Plated
* Hinge Rotation Angle: 110 '

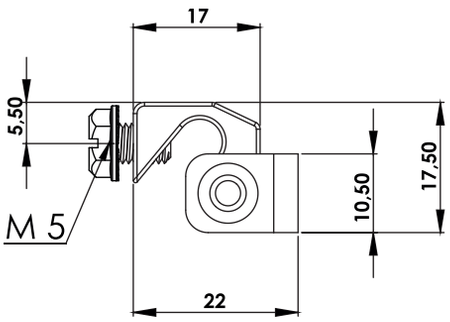

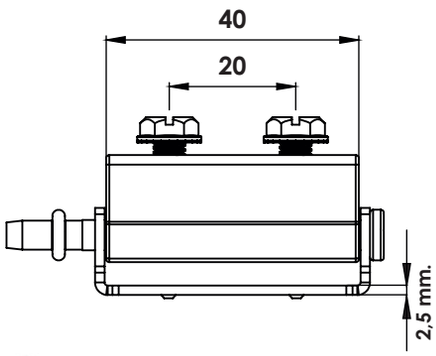

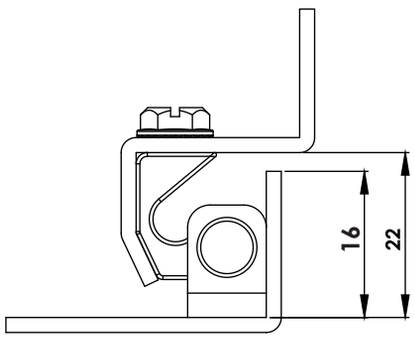

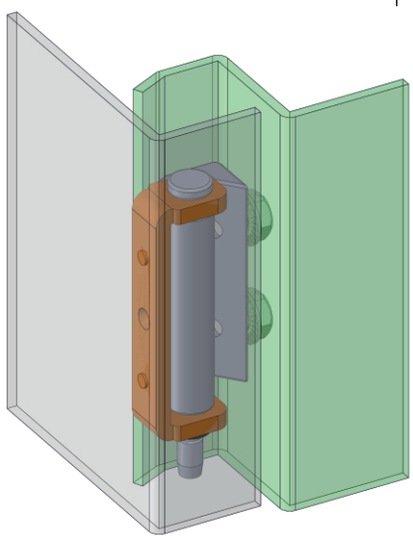

MG54.1.1.1

GİZLİ PANO MENTEŞESİ (Zamak)
CONCEALED HINGE (Zamak)



290Kg.

MG54.1.1.2

GİZLİ PANO MENTEŞESİ (Zamak)
CONCEALED HINGE (Zamak)



290Kg.

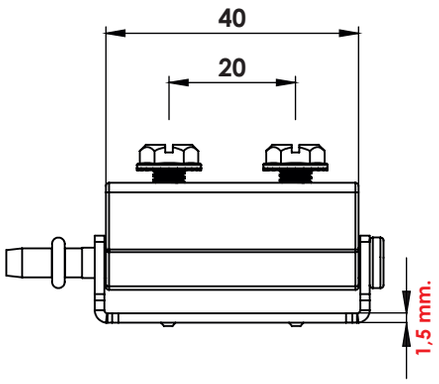

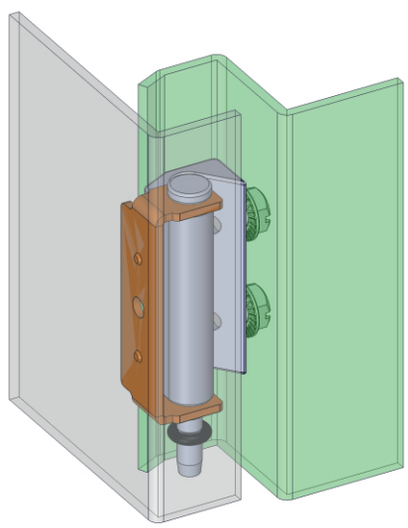

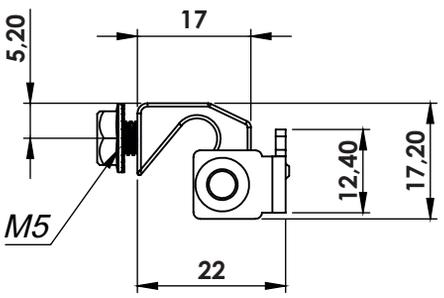

Kullanım Alanları

* Elektrik Panolar
* Makina Kapakları

Malzeme

* Gövde: Zamak
  DIN-EN 1774-ZnAl4Cu1
* Montaj Parçası: St 37 Çelik Levha
* Gövde Kaplama: Çinko
* Montaj Parçası Kaplama: Bakır Kaplama
* Menteşe Dönme Açısı: 110 '

Applications

* Enclosures
* Machinery Covers

Material

* Body: Zamak
  DIN-EN 1774-ZnAl4Cu1
* Assembly Part: Steel St 37
* Finish:Zinc Plated
* Assembly Part: Copper Plated
* Hinge Rotation Angle: 110 '

MG14.1.1.1

GİZLİ PANO MENTEŞESİ (Zamak)
CONCEALED HINGE (Zamak)

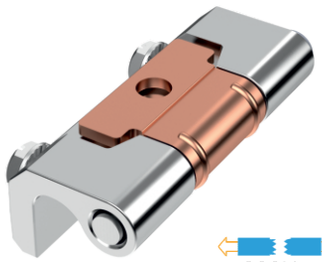

280Kg.

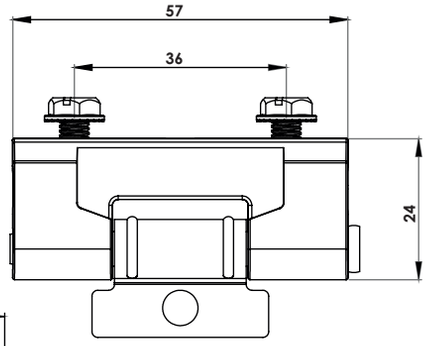

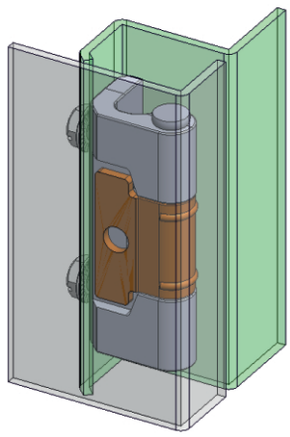

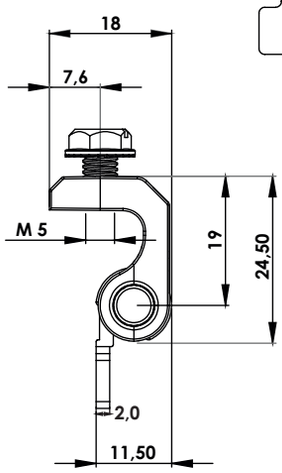

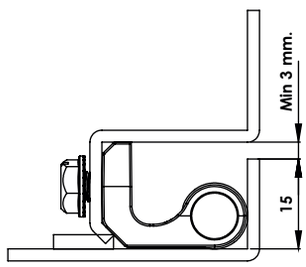

MG14.1.1.2

GİZLİ PANO MENTEŞESİ (Zamak)
CONCEALED HINGE (Zamak)

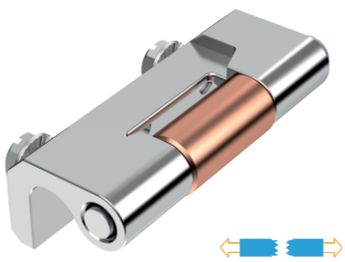

280Kg.

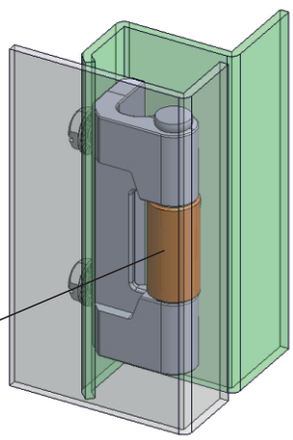

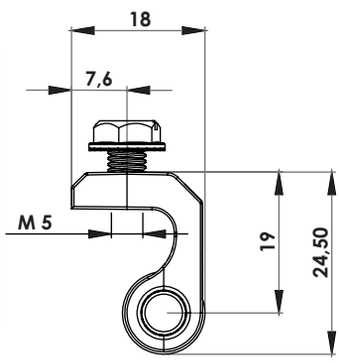

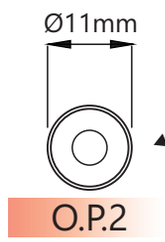

MG14.1.1.3

GİZLİ PANO MENTEŞESİ (Zamak)
CONCEALED HINGE (Zamak)

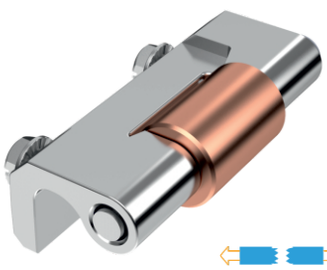

280Kg.

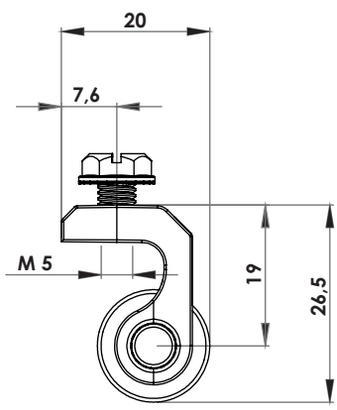

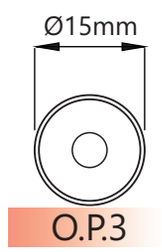

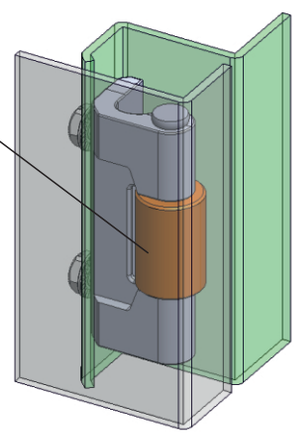

Kullanım Alanları

* Elektrik Panoları
* Makina Kapakları

Malzeme

* Gövde : Zamak
  DIN-EN 1774-ZnAl4Cu1
* 1 Montaj Parçası: St 37 Çelik Levha
* 2-3 Montaj Parçası: St 37 Çelik
* Gövde Kaplama: Çinko
* Montaj Parçası Kaplama: Bakır Kaplama
* Menteşe Dönme Açısı: 120 '

Applications

* Enclosures
* Machinery Covers

Material

* Body: Zamak
  DIN-EN 1774-ZnAl4Cu1
* 1 Assembly Part: Steel St 37
* 2-3 Assembly Part: Steel St 37
* Finish:Zinc Plated
* Assembly Part: Copper Plated
* Hinge Rotation Angle: 120 '

MG35.2.1.V2

GİZLİ PANO MENTEŞESİ (Sac - Delikli)
CONCEALED HINGE (Steel - Hole)

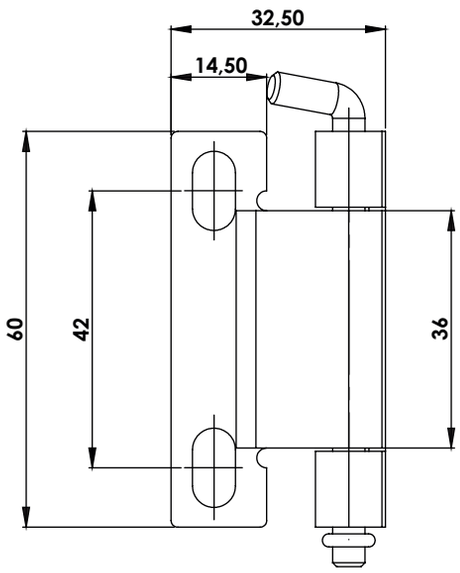

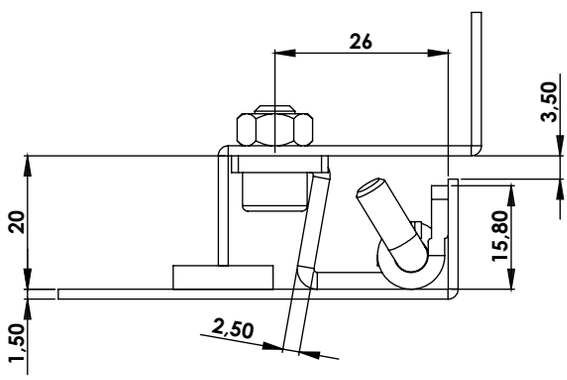

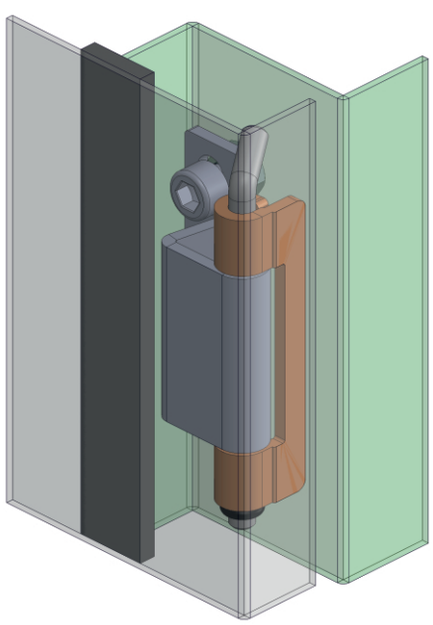

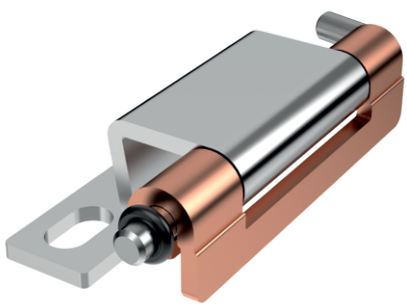

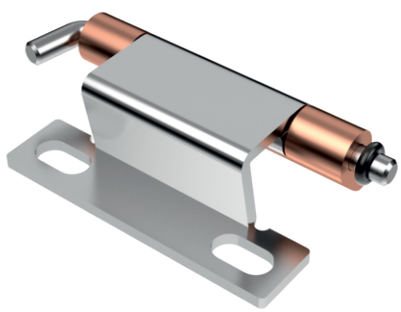

300Kg.

Kullanım Alanları

* Elektrik Panoları
* Makine Kapakları

Malzeme

* Gövde: St 37 Çelik Levha
* Ara Parça: St 37 Çelik Levha
* Gövde Kaplama: Çinko
* Ara Parça Kaplama: Bakır Kaplama
* Menteşe Dönme Açısı: 120 '

Applications

* Enclosures
* Machinery Covers

Material

* Body: Steel St 37
* Welding Part: Steel St 37
* Finish:Zinc Plated
* Welding Part: Copper Plated
* Hinge Rotation Angle: 120 '

MG05.2.1.V2.1

GİZLİ PANO MENTEŞESİ (Sac - Delikli)
CONCEALED HINGE (Steel - Hole)

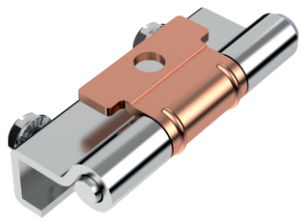

300Kg.

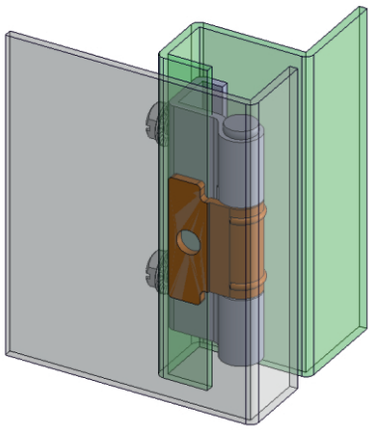

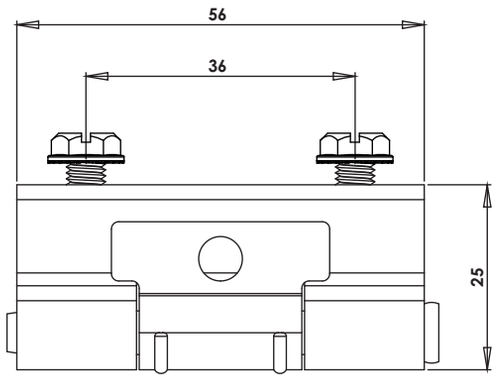

MG05.2.1.V2.2

GİZLİ PANO MENTEŞESİ (Sac - Delikli)
CONCEALED HINGE (Steel - Hole)

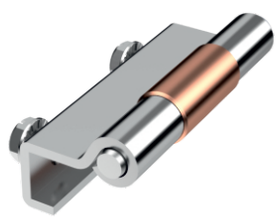

300Kg.

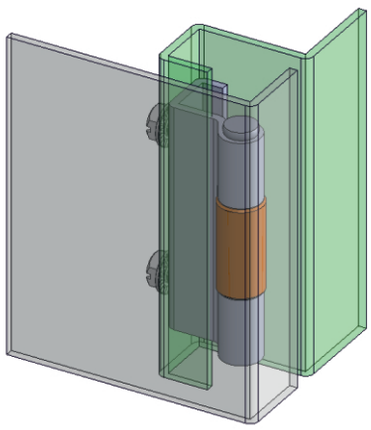

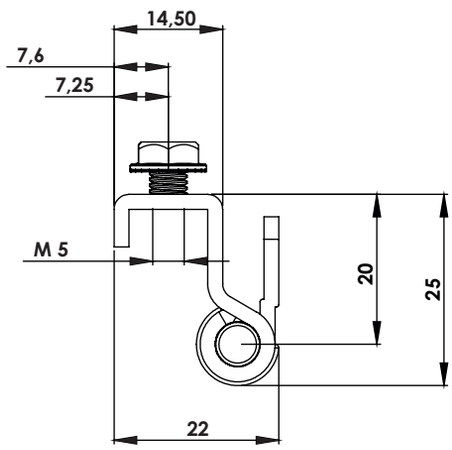

MG05.2.1.V2.4

GİZLİ PANO MENTEŞESİ (Sac - Delikli)
CONCEALED HINGE (Steel - Hole)

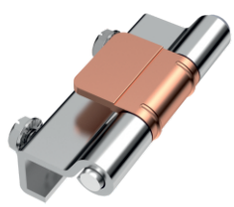

300Kg.

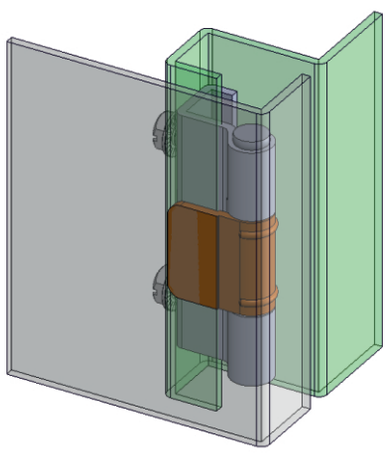

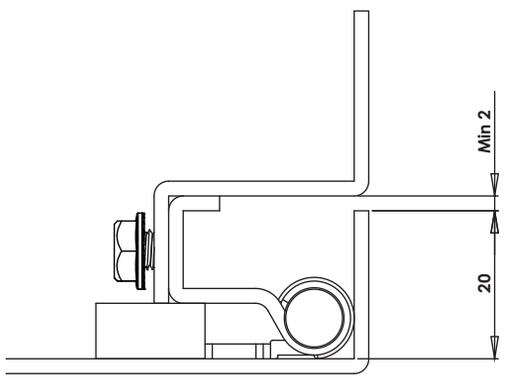

Kullanım Alanları

* Elektrik Panoları
* Makine Kapakları

Malzeme

* Gövde: St 37 Çelik Levha
* Ara Parça: St 37 Çelik
* Gövde Kaplama: Çinko
* Ara Parça Kaplama: Bakır Kaplama
* Menteşe Dönme Açısı: 105°

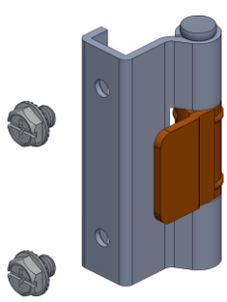

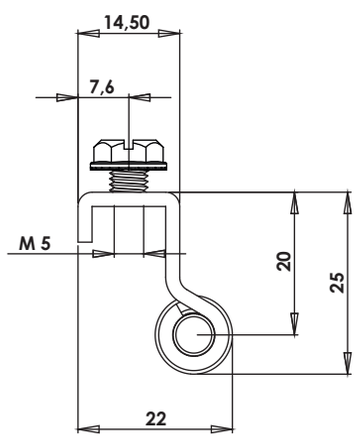

Applications

* Enclosures
* Machinery Covers

Material

* Body: Steel St 37
* Welding Part: Steel St 37
* Finish:Zinc Plated
* Welding Part: Copper Plated
* Hinge Rotation Angle: 105°

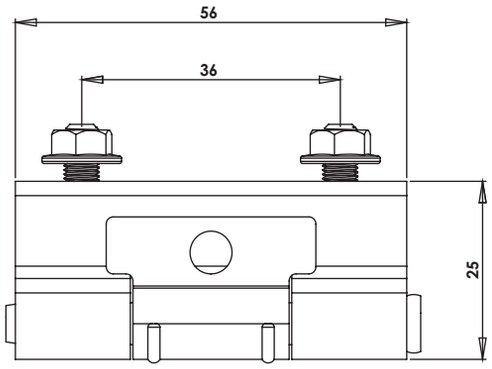

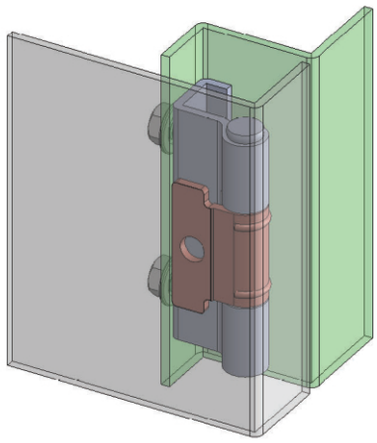

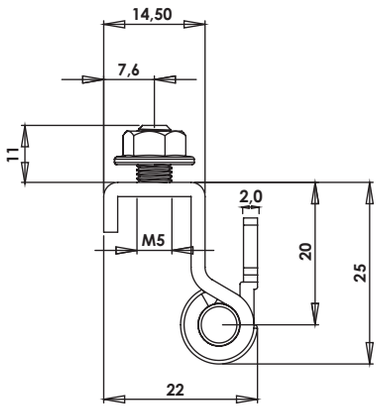

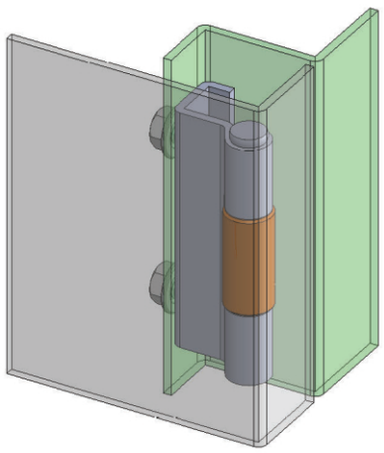

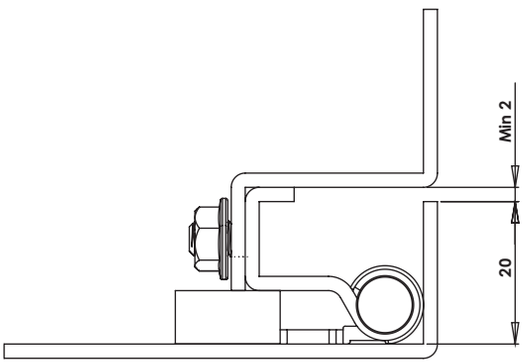

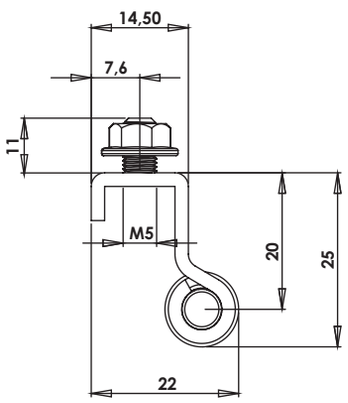

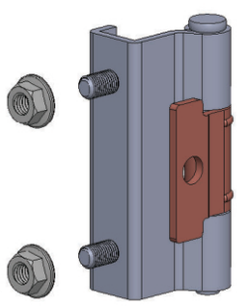

MG05.2.1.V1.1

GİZLİ PANO MENTEŞESİ (Sac - Civatalı)

CONCEALED HINGE (Steel - Bolt)

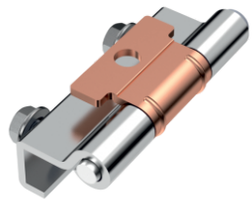

300Kg.

MG05.2.1.V1.2

GİZLİ PANO MENTEŞESİ (Sac - Civatalı)

CONCEALED HINGE (Steel - Bolt)

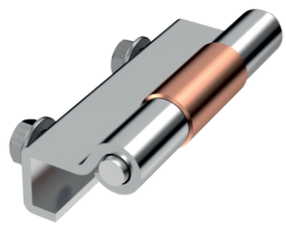

300Kg.

MG05.2.1.V1.4

GİZLİ PANO MENTEŞESİ (Sac - Civatalı)

CONCEALED HINGE (Steel - Bolt)

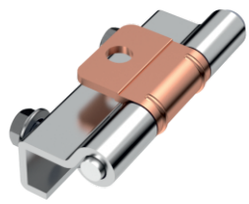

300Kg.

Kullanım Alanları

* Elektrik Panoları
* Makine Kapakları

Malzeme

* Gövde: St 37 Çelik Levha
* Ara Parça: St 37 Çelik
* Civata: Çelik St 37
* Gövde Kaplama: Çinko
* Ara Parça Kaplama: Bakır Kaplama
* Menteşe Dönme Açısı: 105°

Applications

* Enclosures
* Machinery Covers

Material

* Body: Steel St 37
* Welding Part: Steel St 37
* Screw: Steel St 37
* Finish:Zinc Plated
* Welding Part: Copper Plated
* Hinge Rotation Angle: 105°'

MG15.2.1.V2.1

GİZLİ PANO MENTEŞESİ (Sac - Delikli)
CONCEALED HINGE (Steel - Hole)

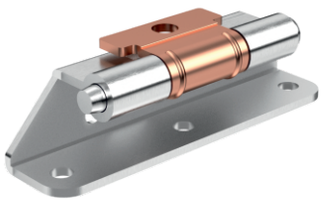

350Kg.

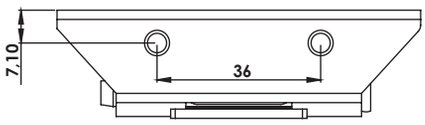

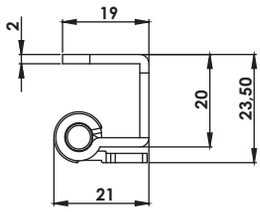

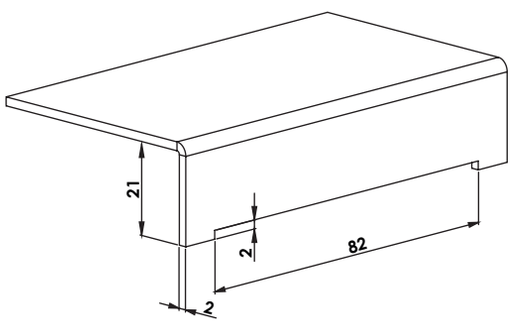

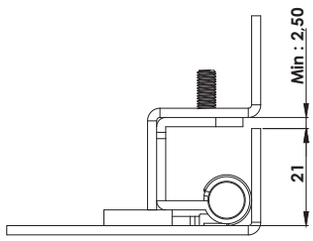

MG15.2.1.V2.2

GİZLİ PANO MENTEŞESİ (Sac - Delikli)
CONCEALED HINGE (Steel - Hole)

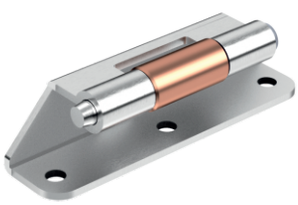

350Kg.

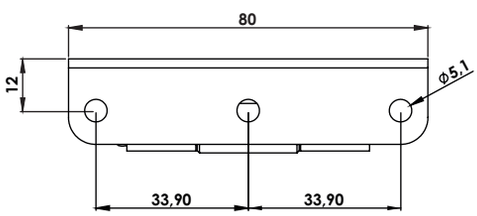

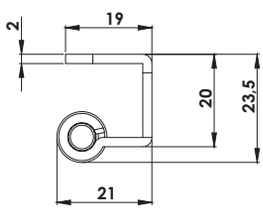

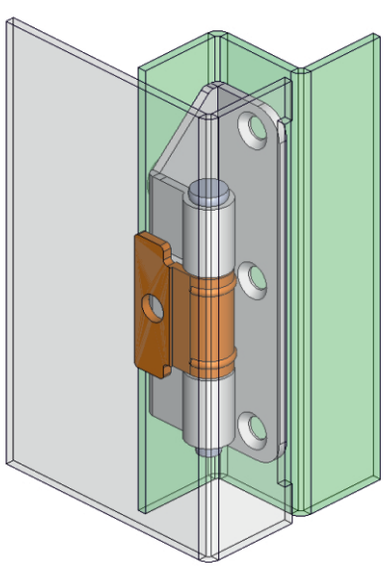

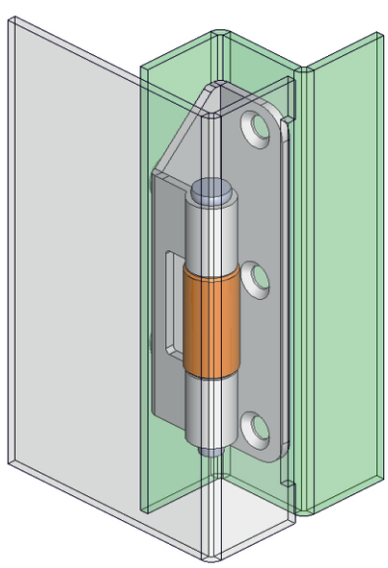

Kullanım Alanları

* Elektrik Panoları
* Makine Kapakları

Malzeme

* Gövde: St 37 Çelik Levha
* Ara Parça: St 37 Çelik
* Gövde Kaplama: Çinko
* Ara Parça Kaplama: Bakır Kaplama
* Menteşe Dönme Açısı: 110°

Applications

* Enclosures
* Machinery Covers

Material

* Body: Steel St 37
* Welding Part: Steel St 37
* Finish:Zinc Plated
* Welding Part: Copper Plated
* Hinge Rotation Angle: 110°

MG15.2.1.V1.1

GİZLİ PANO MENTEŞESİ (Sac - Civatalı)

CONCEALED HINGE (Steel - Bolt)

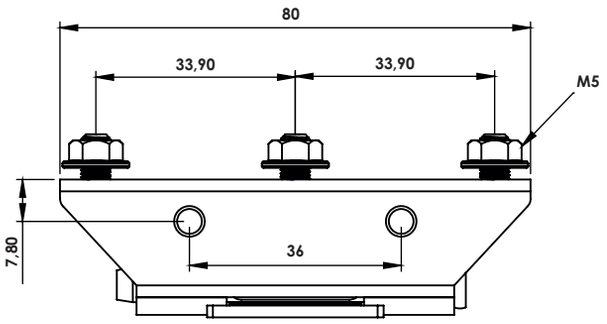

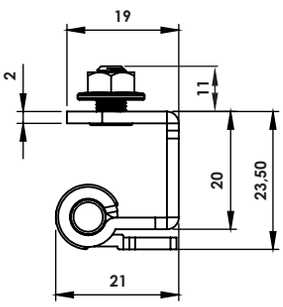

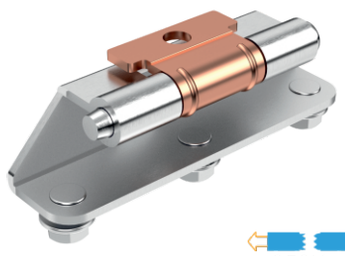

350Kg.

MG15.2.1.V1.2

GİZLİ PANO MENTEŞESİ (Sac - Civatalı)

CONCEALED HINGE (Steel - Bolt)

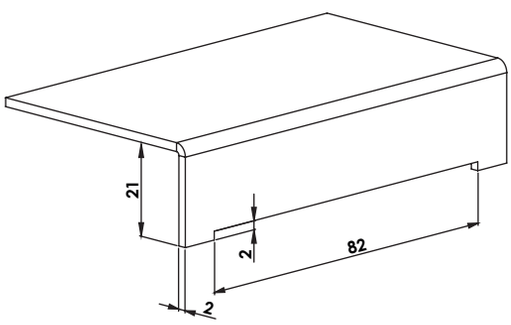

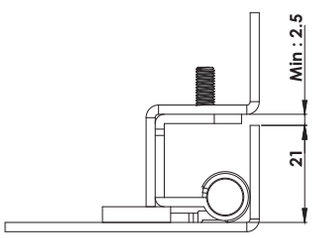

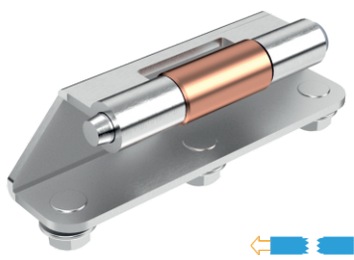

350Kg.

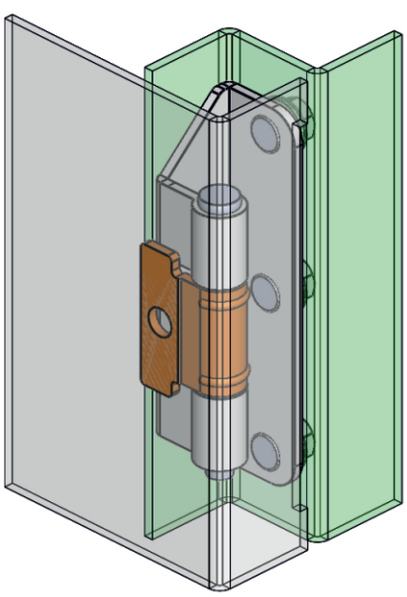

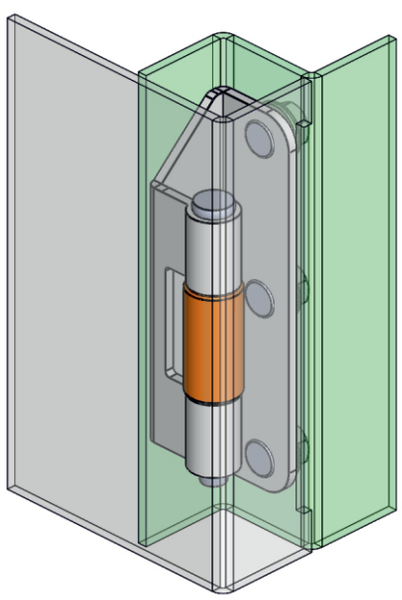

Kullanım Alanları

* Elektrik Panoları
* Makine Kapakları

Malzeme

* Gövde: St 37 Çelik Levha
* Ara Parça: St 37 Çelik
* Civata: Çelik St 37
* Gövde Kaplama: Çinko
* Ara Parça Kaplama: Bakır Kaplama
* Menteşe Dönme Açısı: 110 '

Applications

* Enclosures
* Machinery Covers

Material

* Body: Steel St 37
* Welding Part: Steel St 37
* Screw: Steel St 37
* Finish:Zinc Plated
* Welding Part: Copper Plated
* Hinge Rotation Angle: 110 '

MG25.2.1.V1.1

GİZLİ PANO MENTEŞESİ (Civatalı)
CONCEALED HINGE (Bolt)

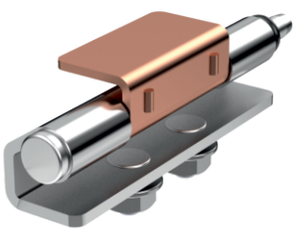

350Kg.

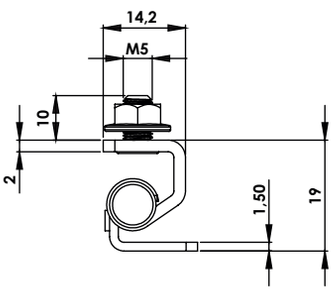

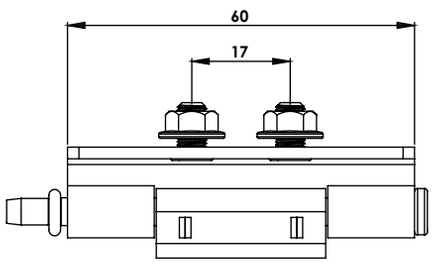

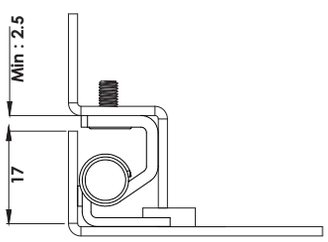

MG25.2.1.V2.1

GİZLİ PANO MENTEŞESİ (Delikli)
CONCEALED HINGE (Hole)

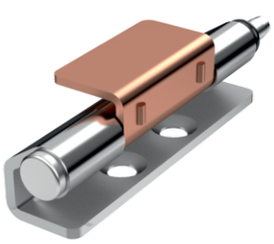

350Kg.

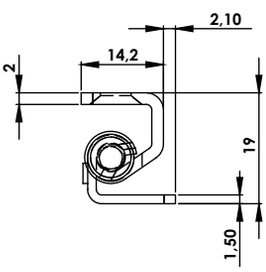

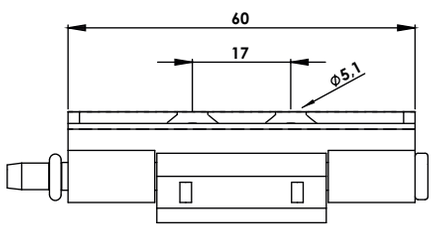

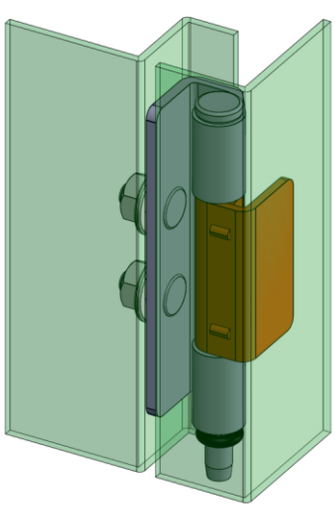

Kullanım Alanları

* Elektrik Panoları
* Makine Kapakları

Malzeme

* Gövde: St 37 Çelik Levha
* Ara Parça: St 37 Çelik
* Gövde Kaplama: Çinko
* Ara Parça Kaplama: Bakır Kaplama
* Menteşe Dönme Açısı: 110°

Applications

* Enclosures
* Machinery Covers

Material

* Body: Steel St 37
* Welding Part: Steel St 37
* Finish:Zinc Plated
* Welding Part: Copper Plated
* Hinge Rotation Angle: 110°

MG180.2.1.V1.1

180° GİZLİ PANO MENTEŞESİ(Sac - Civatalı)

180° CONCEALED HINGE(Steel - Bolt)

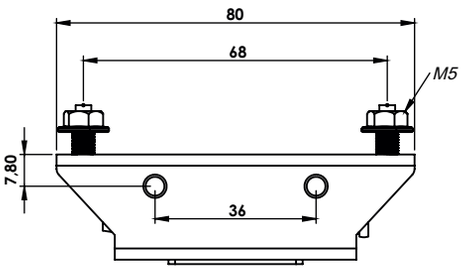

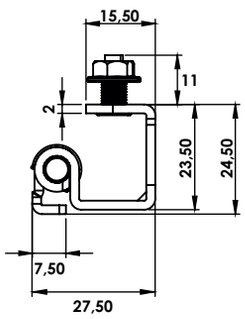

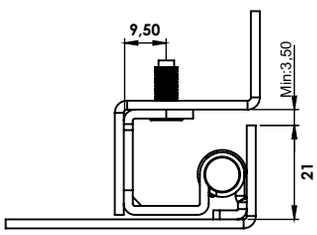

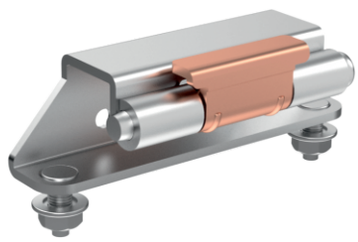

350Kg.

MG180.2.1.V2.1

180° GİZLİ PANO MENTEŞESİ(Sac - Delikli)

180° CONCEALED HINGE(Steel - Hole)

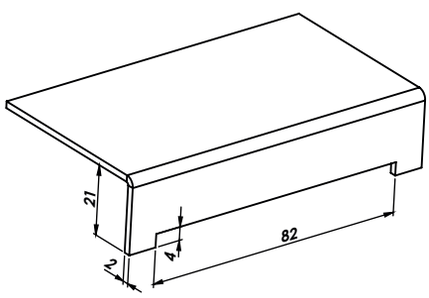

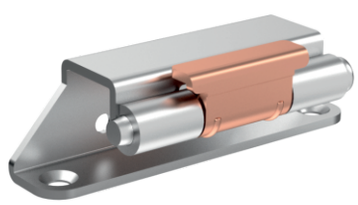

350Kg.

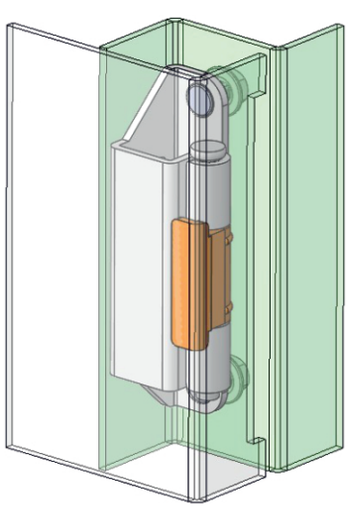

Kullanım Alanları

* Elektrik Panoları
* Makine Kapakları

Malzeme

* Gövde: St 37 Çelik Levha
* Ara Parça: St 37 Çelik
* Gövde Kaplama: Çinko
* Ara Parça Kaplama: Bakır Kaplama
* Menteşe Dönme Açısı: **180°**

Applications

* Enclosures
* Machinery Covers

Material

* Body: Steel St 37
* Welding Part: Steel St 37
* Finish:Zinc Plated
* Welding Part: Copper Plated
* Hinge Rotation Angle: **180°**

MG09.2.1.V1.1

GİZLİ PANO MENTEŞESİ (Sac - Civatalı)

CONCEALED HINGE (Steel - Bolt)

400Kg.

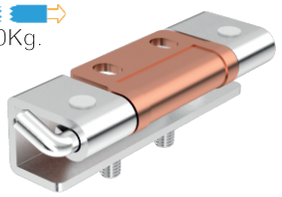

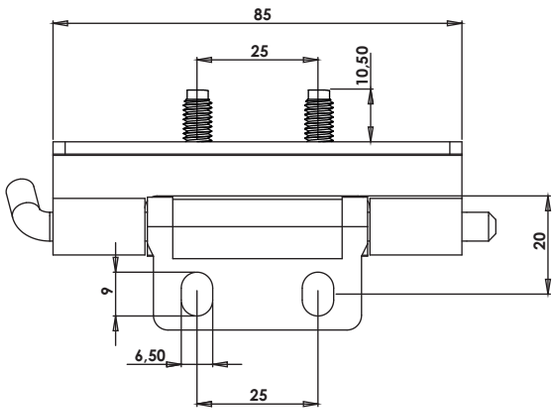

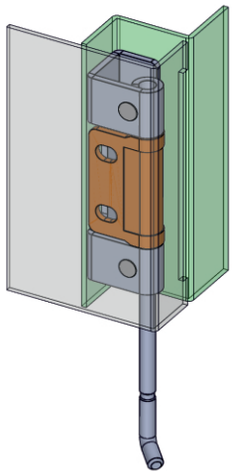

MG09.2.1.V1.2

GİZLİ PANO MENTEŞESİ (Sac - Civatalı)

CONCEALED HINGE (Steel - Bolt)

400Kg.

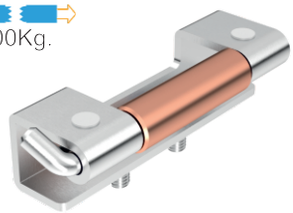

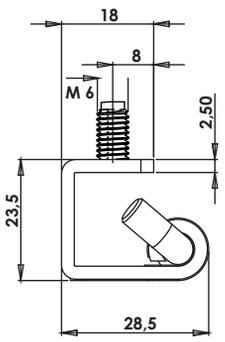

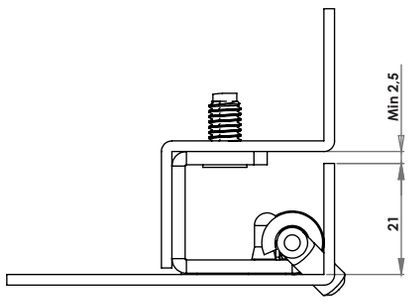

MG09.2.1.V2.1

GİZLİ PANO MENTEŞESİ (Sac - Delikli)

CONCEALED HINGE (Steel - Hole)

400Kg.

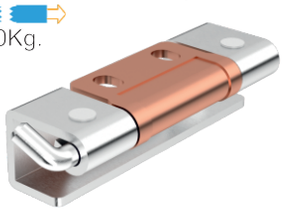

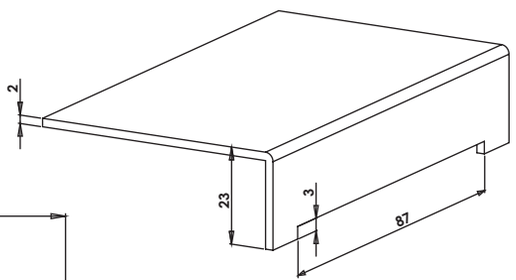

MG09.2.1.V2.2

GİZLİ PANO MENTEŞESİ (Sac - Delikli)

CONCEALED HINGE (Steel - Hole)

400Kg.

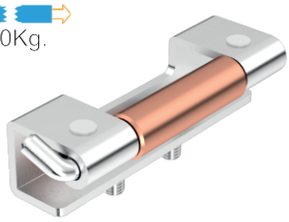

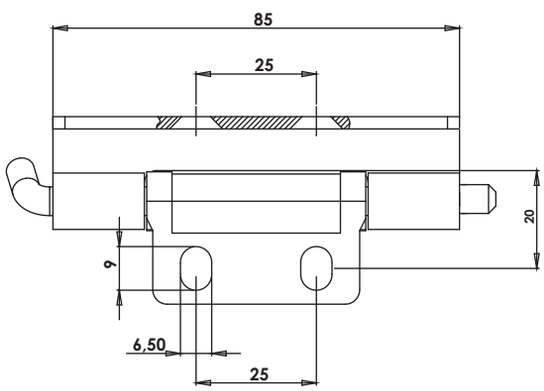

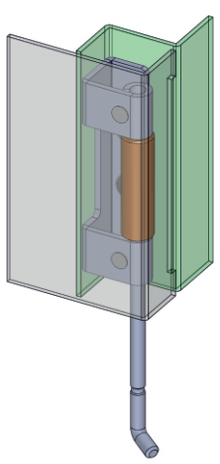

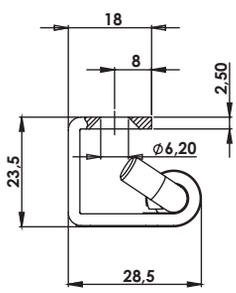

Kullanım Alanları

* Elektrik Panoları
* Makine Kapakları

Malzeme

* Gövde: St 37 Çelik Levha
* Ara Parça: St 37 Çelik
* Civata: Çelik St 37
* Gövde Kaplama: Çinko
* Ara Parça Kaplama: Bakır Kaplama
* Menteşe Dönme Açısı: 120 '

Applications

* Enclosures
* Machinery Covers

Material

* Body: Steel St 37
* Welding Part: Steel St 37
* Screw: Steel St 37
* Finish:Zinc Plated
* Welding Part: Copper Plated
* Hinge Rotation Angle: 120 '

MG39.2.1.V2.2

GİZLİ PANO MENTEŞESİ (Sac - Delikli)

CONCEALED HINGE (Steel - Hole)

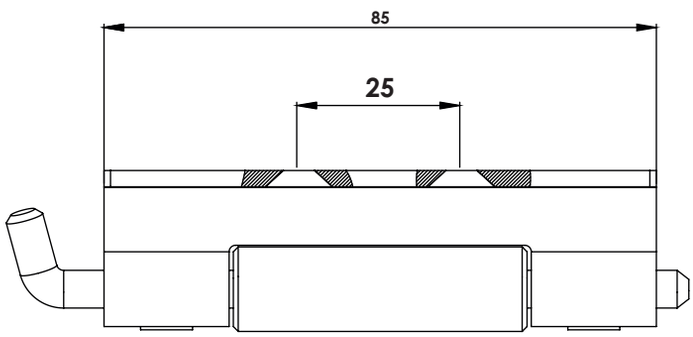

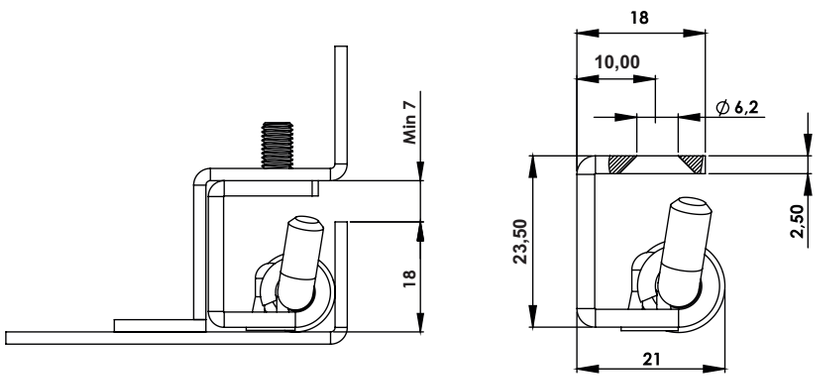

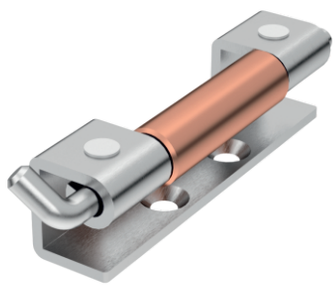



450Kg.

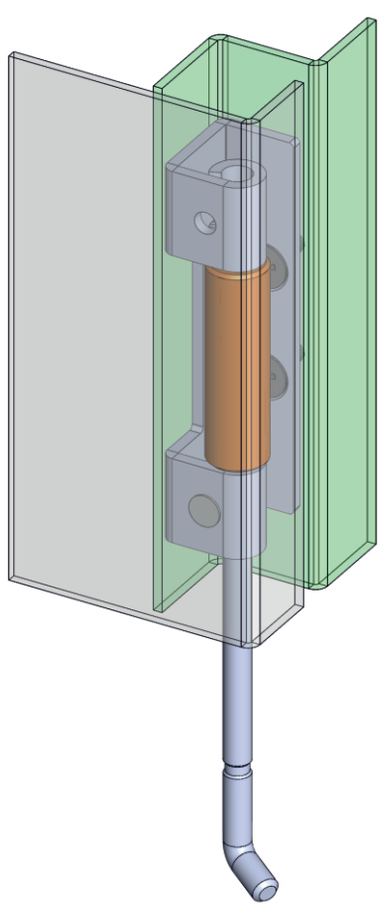

Kullanım Alanları

* Elektrik Panoları
* Makine Kapakları

Malzeme

* Gövde: St 37 Çelik Levha
* Ara Parça: St 37 Çelik
* Civata: Çelik St 37
* Gövde Kaplama: Çinko
* Ara Parça Kaplama: Bakır Kaplama
* Menteşe Dönme Açısı: 120 '

Applications

* Enclosures
* Machinery Covers

Material

* Body: Steel St 37
* Welding Part: Steel St 37
* Screw: Steel St 37
* Finish:Zinc Plated
* Welding Part: Copper Plated
* Hinge Rotation Angle: 120 '

MG16.1.1.21

GİZLİ PANO MENTEŞESİ (Zamak - h:21mm)
CONCEALED HINGE (Zamak - h: 21mm)

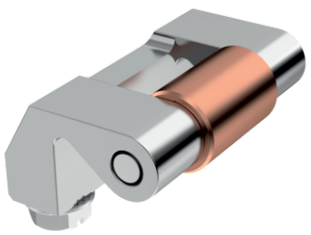

420Kg.

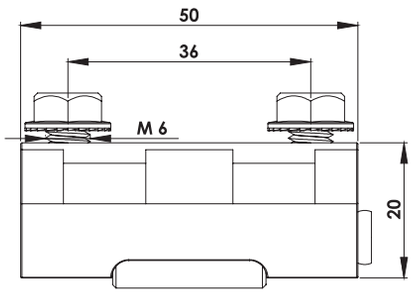

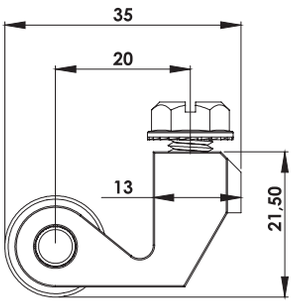

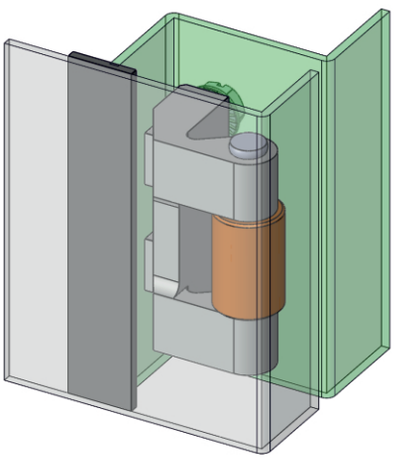

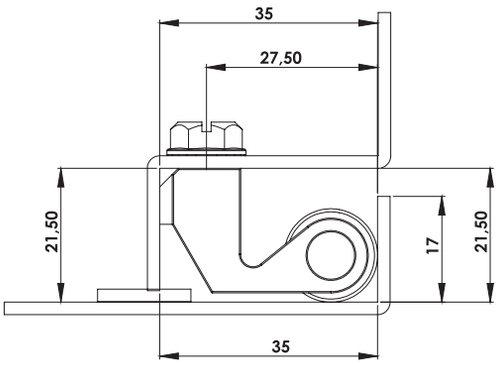

MG16.1.1.24

GİZLİ PANO MENTEŞESİ (Zamak - h:24mm)
CONCEALED HINGE (Zamak - h: 24mm)

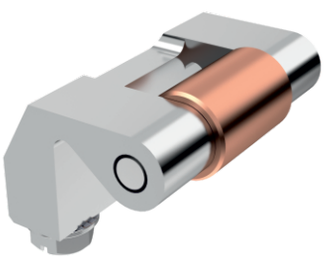

420Kg.

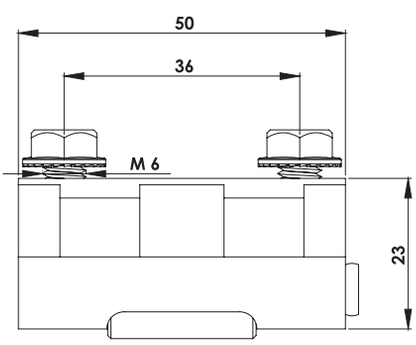

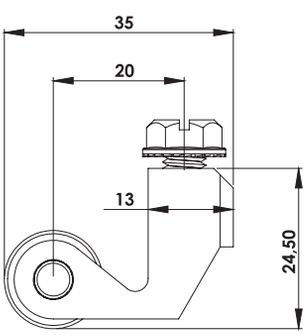

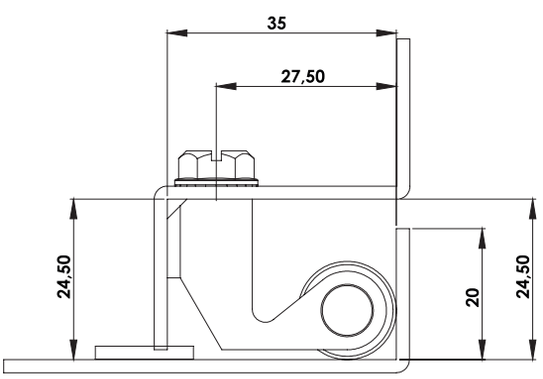

Kullanım Alanları

* Elektrik Panoları
* Makina Kapakları

Malzeme

* Gövde: Zamak
  DIN-EN 1774-ZnAl4Cu1
* Montaj Parçası: Ø15mm St 37 Çelik
* Gövde Kaplama: Çinko
* Montaj Parçası Kaplama: Bakır Kaplama
* Menteşe Dönme Açısı: 110 '

Applications

* Enclosures
* Machinery Covers

Material

* Body: Zamak
  DIN-EN 1774-ZnAl4Cu1
* Assembly Part: Ø15mm Steel St 37
* Finish:Zinc Plated
* Assembly Part: Copper Plated
* Hinge Rotation Angle: 110 '

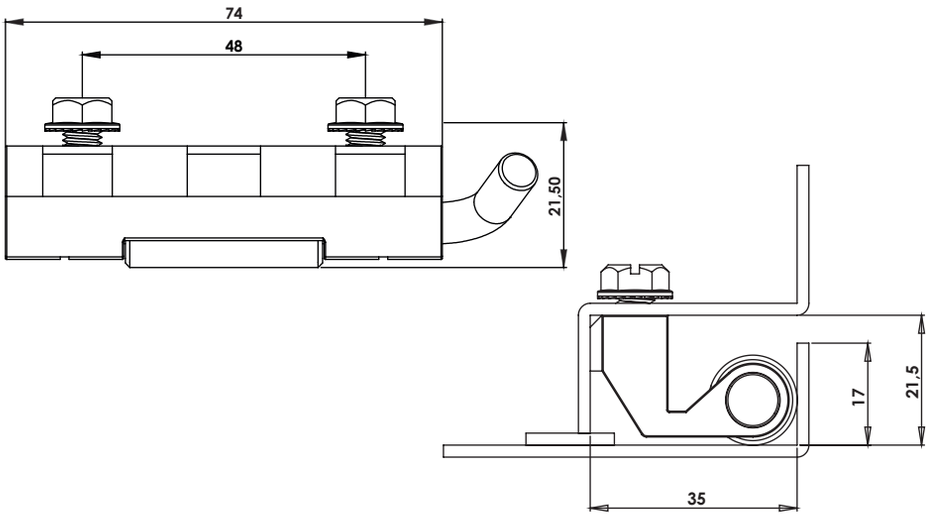

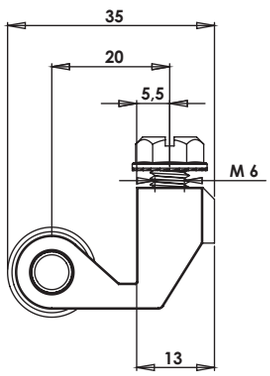

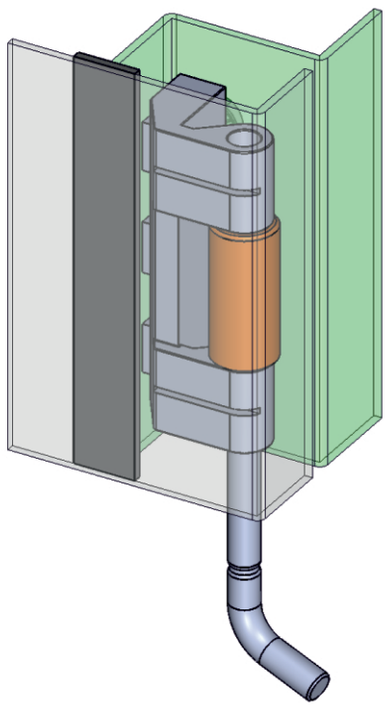

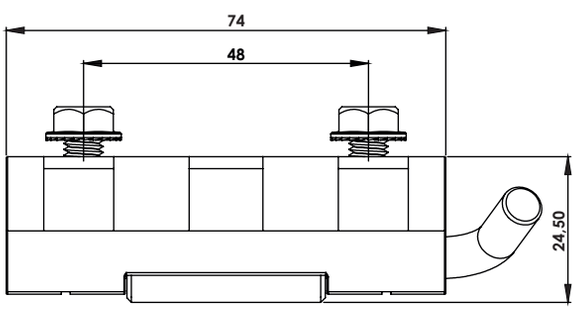

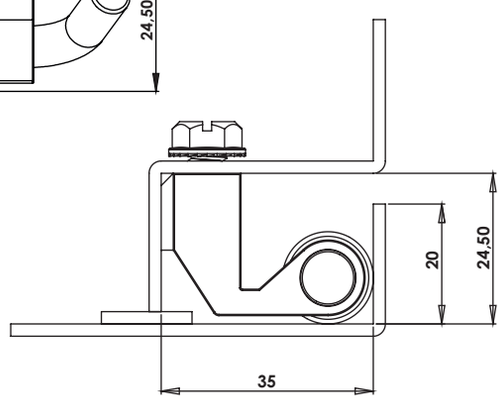

MG06.1.1.21

GİZLİ PANO MENTEŞESİ (Zamak - h:21mm)
CONCEALED HINGE (Zamak - h: 21mm)

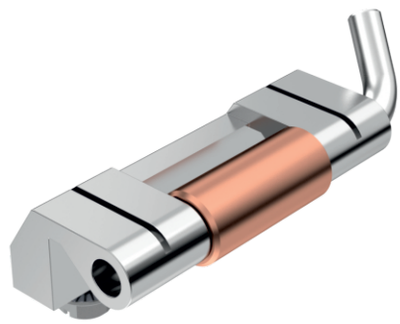

380Kg.

MG06.1.1.24

GİZLİ PANO MENTEŞESİ (Zamak - h:24mm)
CONCEALED HINGE (Zamak - h: 24mm)

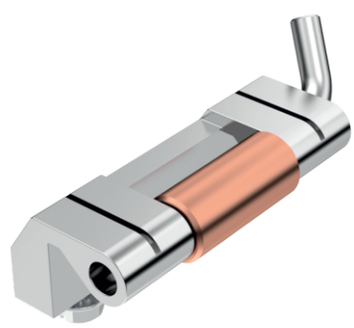

380Kg.

Kullanım Alanları

* Elektrik Panoları
* Makina Kapakları

Malzeme

* Gövde: Zamak
  DIN-EN 1774-ZnAl4Cu1
* Montaj Parçası: Ø15mm St 37 Çelik
* Gövde Kaplama: Çinko
* Montaj Parçası Kaplama: Bakır Kaplama
* Menteşe Dönme Açısı: 110 '

Applications

* Enclosures
* Machinery Covers

Material

* Body: Zamak
  DIN-EN 1774-ZnAl4Cu1
* Assembly Part: Ø15mm Steel St 37
* Finish:Zinc Plated
* Assembly Part: Copper Plated
* Hinge Rotation Angle: 110 '

MG94.1.1

GİZLİ TRAFO MENTEŞESİ (Zamak)
CONCEALED HINGE FOR TRANSFORMER (Zamak)

400Kg.



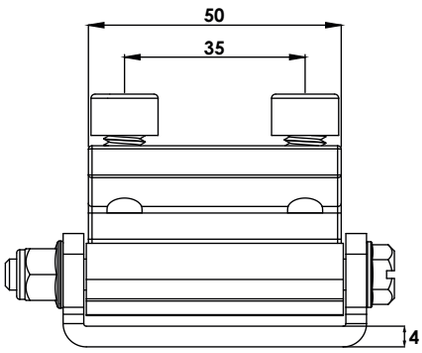

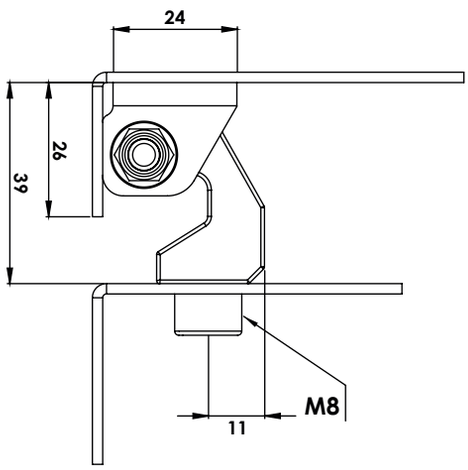

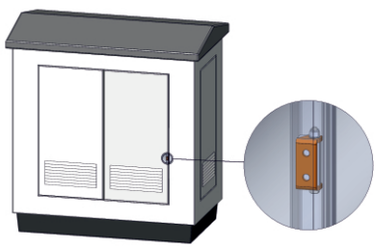

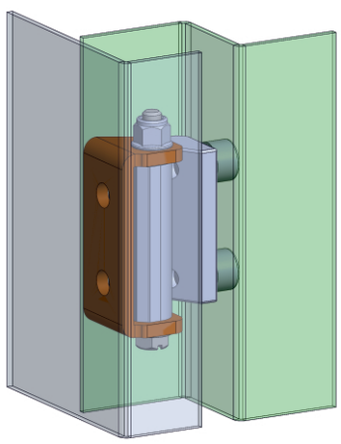

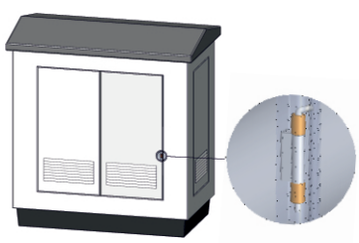

Gövde / Body

Malzeme / Material : Zamak
Kaplama / Plated : Çinko / Zinc

Montaj Parçası / Assembly Part

Malzeme / Material : St 37 Çelik Levha / Steel St 37
Kaplama / Plated : Bakır / Copper

Kullanım Alanları / Applications

* O.Gerilim Panoları * Electricity Stations
* Elektrik Panoları * Enclosures
* Makina Kapakları * Machinery Covers

DIN-EN 1774
ZnAl4Cu1

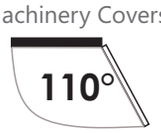

MT09.2.1.V2

TRAFO MENTEŞESİ (Sac - Delikli)
TRANSFORMER HINGE (Steel - Hole)

390Kg.



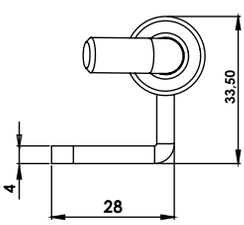

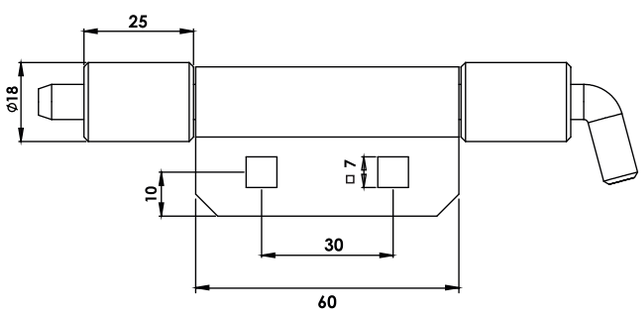

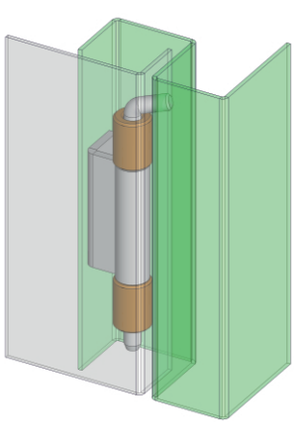

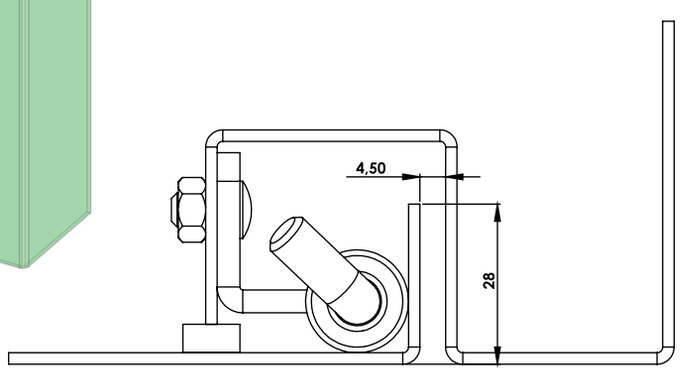

Gövde / Body

Malzeme / Material : St 37 Çelik Levha / Steel St 37
Kaplama / Plated : Çinko / Zinc

Montaj Parçası / Assembly Part

Malzeme / Material : St 37 Çelik Levha / Steel St 37
Kaplama / Plated : Bakır / Copper

Kullanım Alanları / Applications

* O.Gerilim Panoları * Electricity Stations

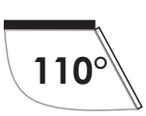

MG17.35.0.3.15

GEÇME MENTEŞE (Plastik)
CORNER HINGE (Polyemide)

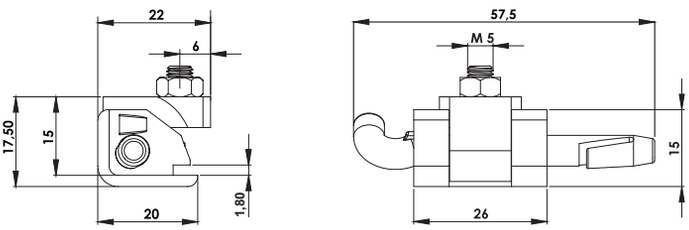

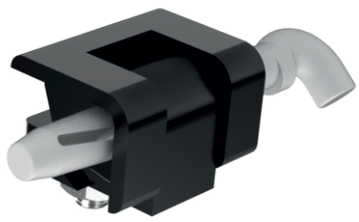

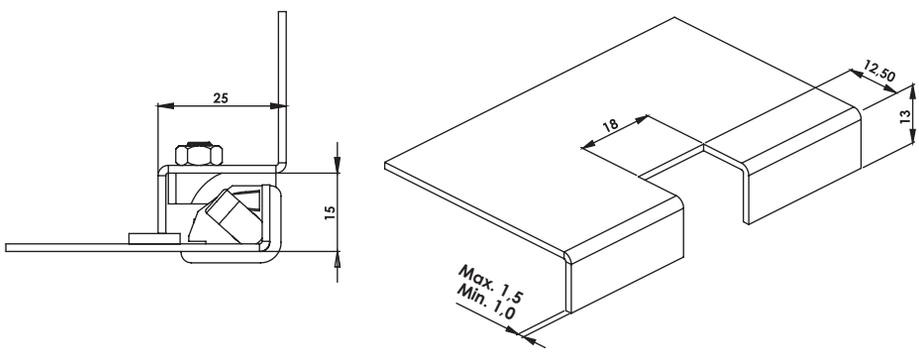

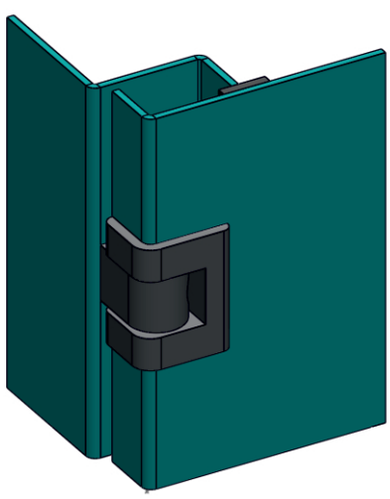

Kullanım Alanları

* Elektrik Panoları
* Makine Kapakları

Malzeme

* Gövde : Polyamide
  DIN-EN ISO 1043-1 PA6 GFR30
* Pim (P): Plastik
* Menteşe Dönme Açısı: 180'

Applications

* Enclosures
* Machinery Covers

Material

* Body: Polyamide
  DIN-EN ISO 1043-1 PA6 GFR30
* Pin (P): Polieasetal (Delrin)
* Hinge Rotation Angle: 180 '

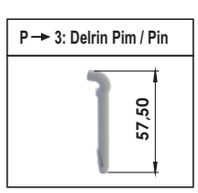

MG07.1.2.P.12

GEÇME PANO MENTEŞESİ (Zamak-Krom Kapl.-1,20)
CORNER HINGE (Zamak- Chrome Plated-1,20)



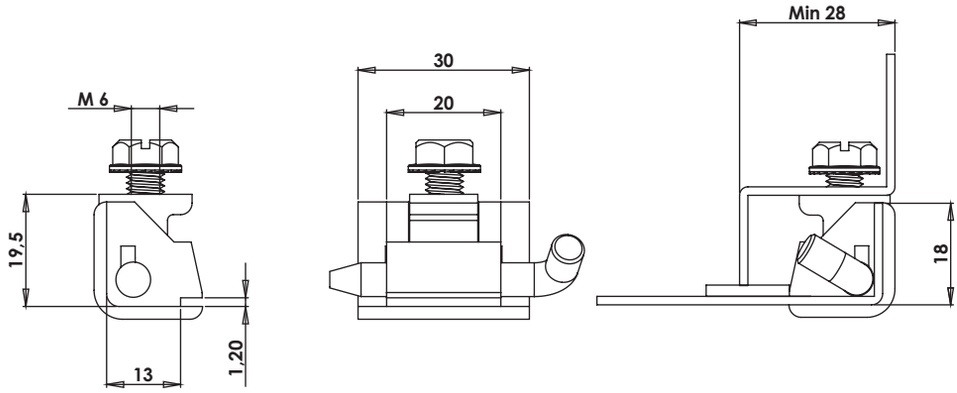

MG07.1.5.P.12

GEÇME PANO MENTEŞESİ (Zamak-Boyalı-1,20)
CORNER HINGE (Zamak- Black Coated -1,20)



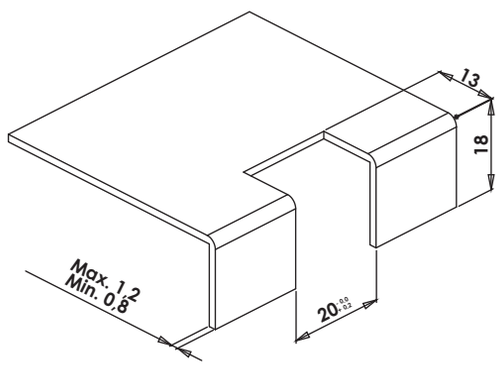

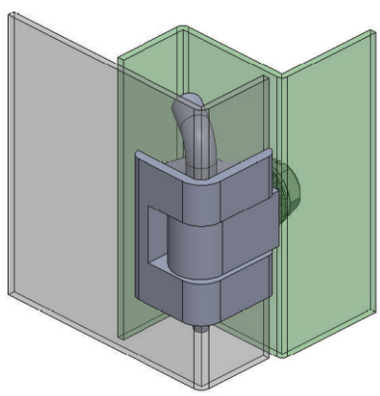

Malzeme

* Gövde: Zamak
  DIN-EN 1774-ZnAl4Cu1
* Pim (P):Çelik veya Plastik
* 2: Kaplama: Krom
  5: Kaplama: Boyalı
* Menteşe Dönme Açısı: 180 '

Material

* Body: Zamak
  DIN-EN 1774-ZnAl4Cu1
* Pin (P): Steel or Poliasetal (Delrin)
* 2: Finish: Chrome
  5: Finish: Black Coated
* Hinge Rotation Angle: 180 '

MG07.35.0.3.12

GEÇME MENTEŞE (Plastik)
CORNER HINGE (Polyemide)



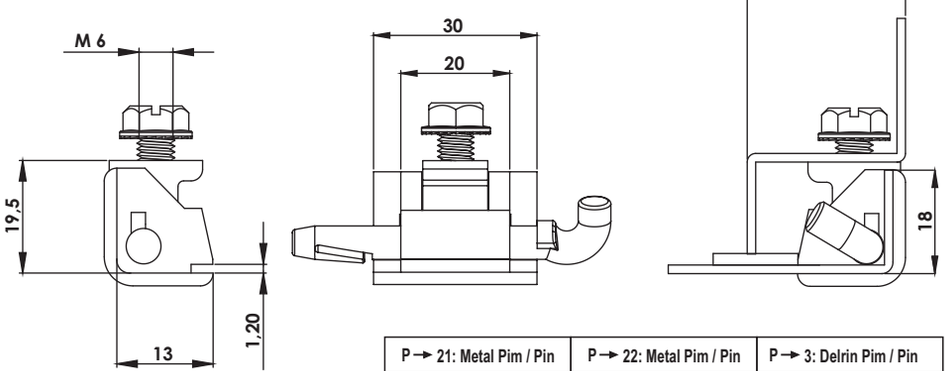

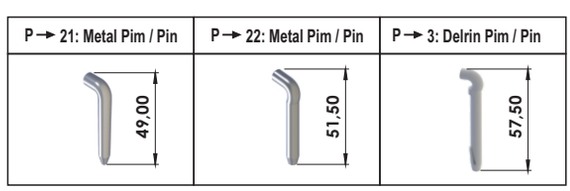

Malzeme

* Gövde : Polyamide
  DIN-EN ISO 1043-1 PA6 GFR30
* Pim (P): Plastik
* Menteşe Dönme Açısı: 180'

Material

* Body: Polyamide
  DIN-EN ISO 1043-1 PA6 GFR30
* Pin (P): Polieasetal (Delrin)
* Hinge Rotation Angle: 180 '

Kullanım Alanları

* Elektrik Panoları
* Makine Kapakları

Applications

* Enclosures
* Machinery Covers

Grup Kodu / Group Code	Malzeme / Material	Yüzey Kaplama / Finish	Pim / Pin	Versiyon / Version
MG07	.1	.2	.P	.12
		.5		
	.35	.0		
	1: Zamak	2: Krom / Chrome	21/22: Çelik Pim / Steel Pin	0,80mm - 1,20mm
		5: S. Boyalı / Black Coated	3: Delrin Pim / Delrin Pin	
	35: Plastik / Polyamide	0: Boyasız / Unpainted		

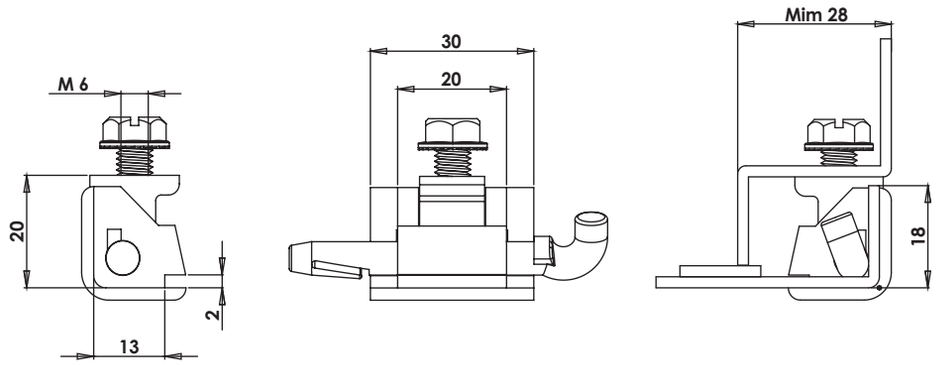

MG07.1.2.P.20

GEÇME PANO MENTEŞESİ (Zamak-Krom Kapl.-2,00)

CORNER HINGE (Zamak- Chrome Plated-2,00)



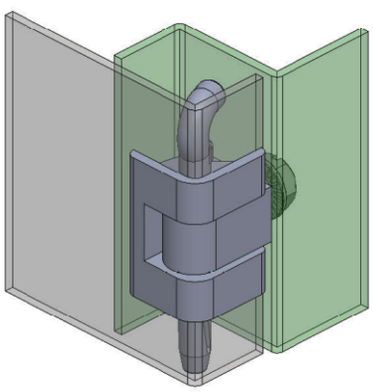

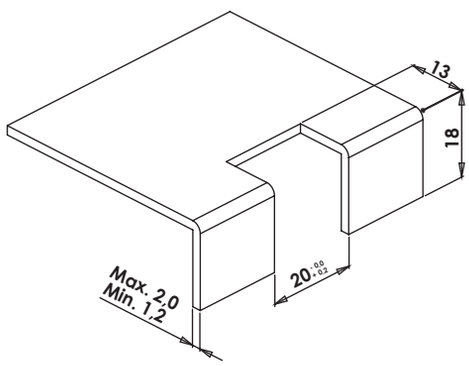

MG07.1.5.P.20

GEÇME PANO MENTEŞESİ (Zamak-Boyalı-2,00)

CORNER HINGE (Zamak- Black Coated-2,00)



Malzeme

* Gövde: Zamak
  DIN-EN 1774-ZnAl4Cu1
* Pim (P):Çelik veya Plastik
* 2: Kaplama: Krom
  5: Kaplama: Boyalı
* Menteşe Dönme Açısı: 180 '

Material

* Body: Zamak
  DIN-EN 1774-ZnAl4Cu1
* Pin (P): Steel or Poliasetal (Delrin)
* 2: Finish: Chrome
  5: Finish: Black Coated
* Hinge Rotation Angle: 180 '

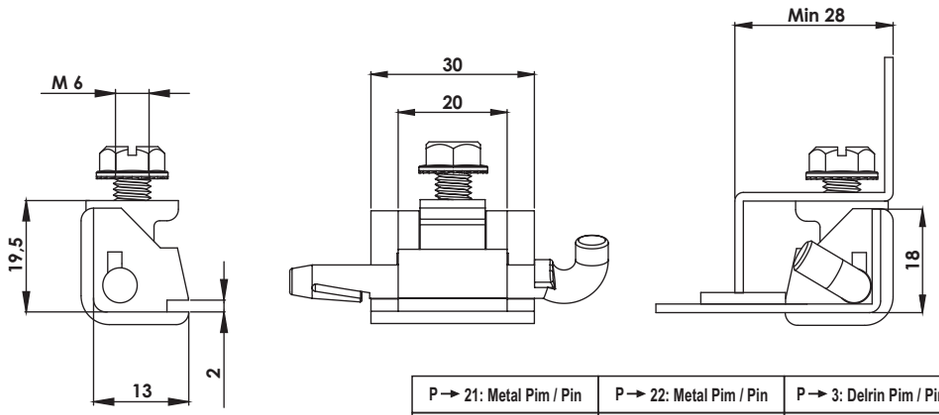

MG07.35.0.3.20

GEÇME MENTEŞE (Plastik)

CORNER HINGE (Polyemide)



P → 21: Metal Pim / Pin	P → 22: Metal Pim / Pin	P → 3: Delrin Pim / Pin
49,00	51,50	57,50

Malzeme

* Gövde : Polyamide
  DIN-EN ISO 1043-1 PA6 GFR30
* Pim (P): Plastik
* Menteşe Dönme Açısı: 180'

Material

* Body: Polyamide
  DIN-EN ISO 1043-1 PA6 GFR30
* Pin (P): Polieasetal (Delrin)
* Hinge Rotation Angle: 180 '

Kullanım Alanları

* Elektrik Panoları
* Makine Kapakları

Applications

* Enclosures
* Machinery Covers

Grup Kodu Group Code	Malzeme Material	Yüzey Kaplama Finish	Pim Pin	Versiyon Version
MG07	.1	.2	.P	.20
		.5		
	.35	.0		
	1: Zamak	2: Krom / Chrome	21/22: Çelik Pim / Steel Pin	1,20mm - 2,00mm
		5: S. Boyalı / Black Coated	3: Delrin Pim / Delrin Pin	
	35: Plastik / Polyamide	0: Boyasız / Unpainted		

MG08.1.2.P.20

GEÇME PANO MENTEŞESİ (Zamak-Krom Kapl.-1,50/2.00)
CORNER HINGE (Zamak- Chrome Plated-1,50/2.00)



MG08.1.5.P.20

GEÇME PANO MENTEŞESİ (Zamak-Boyalı-1,50/2.00)
CORNER HINGE (Zamak- Black Coated-1,50/2.00)



MG18.1.2.P.20

GEÇME PANO MENTEŞESİ (Zamak-Krom Kapl.-1,50/2.00)
CORNER HINGE (Zamak- Chrome Plated-1,50/2.00)



MG18.1.5.P.20

GEÇME PANO MENTEŞESİ (Zamak-Boyalı-1,50/2.00)
CORNER HINGE (Zamak- Black Coated-1,50/2.00)



Kullanım Alanları
* Elektrik Panoları
* Makine Kapakları

Malzeme
* Gövde: Zamak
  DIN-EN 1774-ZnAl4Cu1
* Pim (P):Çelik St 37
* 2: Kaplama: Krom
  5: Kaplama: Boyalı
* Menteşe Dönme Açısı: 180 '

Applications
* Enclosures
* Machinery Covers

Material
* Body: Zamak
  DIN-EN 1774-ZnAl4Cu1
* Pin (P): Steel St 37
* 2: Finish: Chrome
  5: Finish: Black Coated
*Hinge Rotation Angle: 180 '

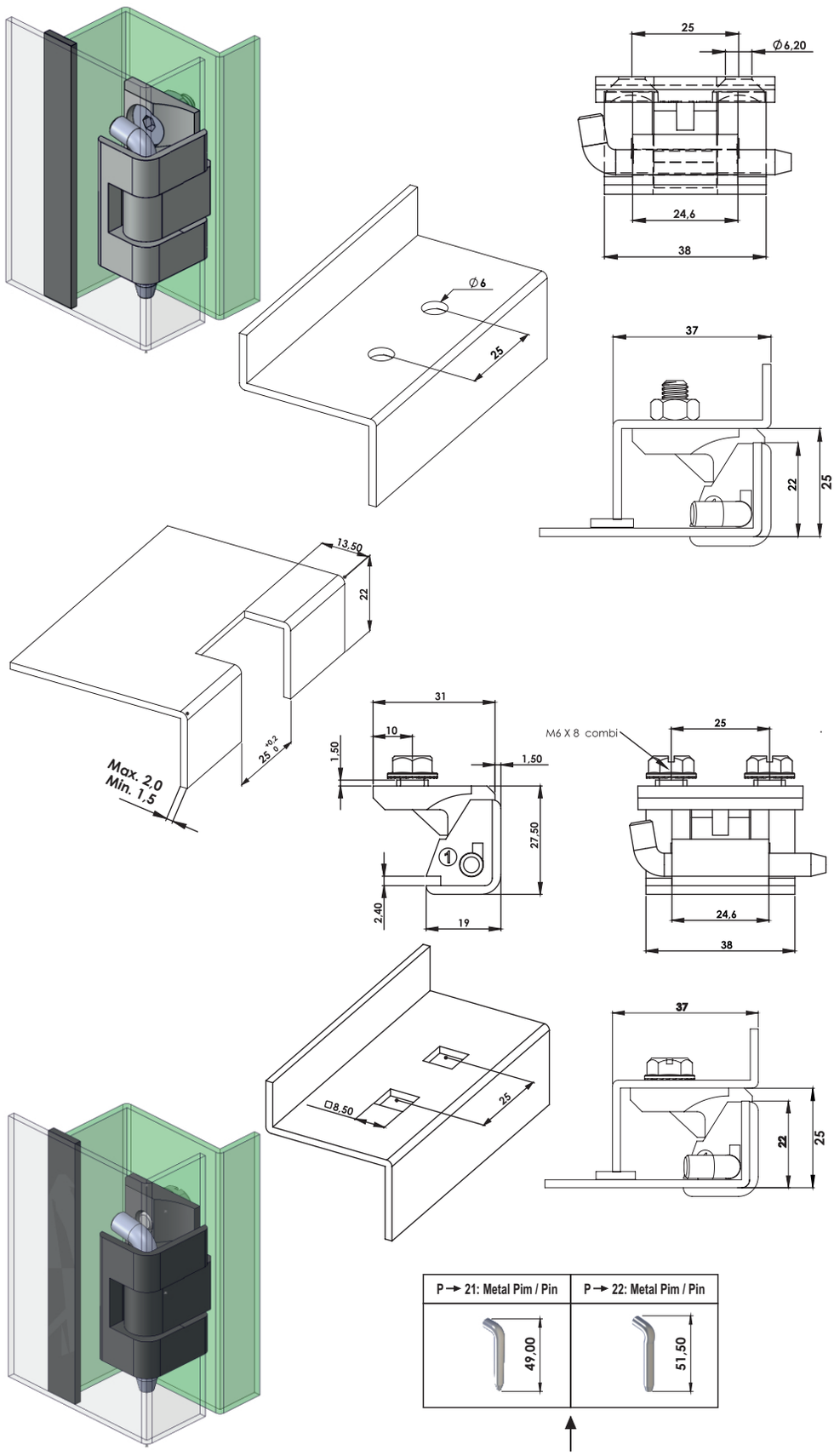

P→ 21: Metal Pim / Pin	P→ 22: Metal Pim / Pin
49,00	51,50

Grup Kodu	Malzeme	Yüzey Kaplama	Pim	Versiyon
Group Code	Material	Finish	Pin	Version
MG08	.1	.2	.P	.20
MG18		.5		
	1: Zamak	2: Krom / Chrome	21/22: Çelik Pim / Steel Pin	1,50mm - 2,00mm
		5: S. Boyalı / Black Coated		

MY4848.35.0.4

YAPRAK MENTEŞE (48*48mm-Plastik-Delikli)
LEAF HINGE (48*48mm-Polyamide-Hole)

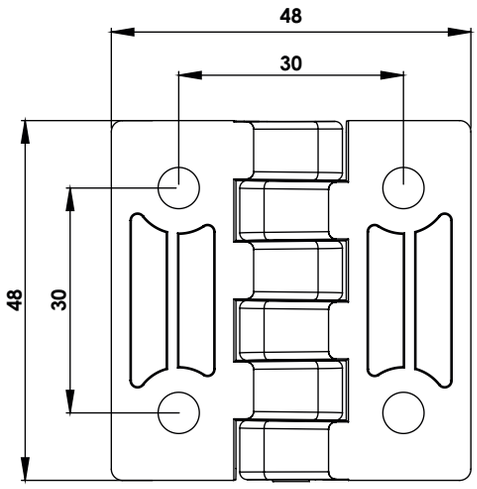

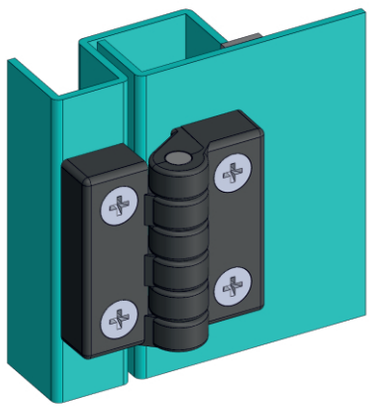

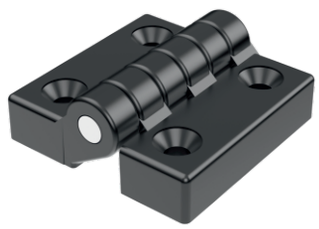

250Kg.

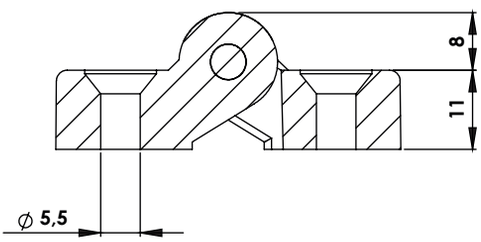

MY4848.35.0.1

YAPRAK MENTEŞE (48*48mm-Plastik-Civatalı)
LEAF HINGE (48*48mm-Polyamide-With Bolt)

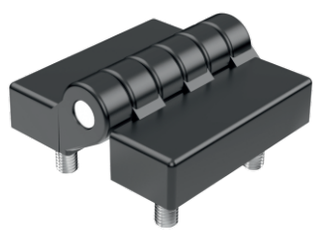

250Kg.

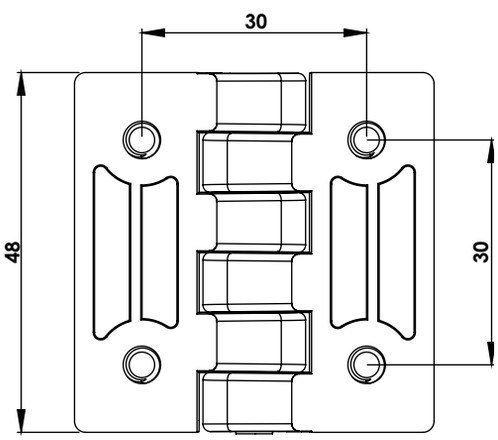

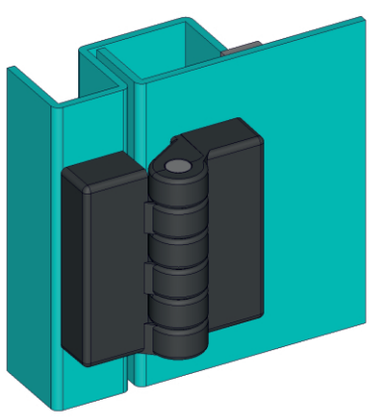

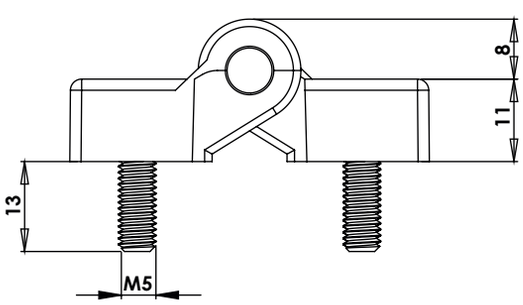

Kullanım Alanları

* Elektrik Panoları
* Makine Kapakları

Malzeme

* 35: Gövde : Polyamide DIN-EN ISO 1043-1 PA6 GFR30
* Civata: Çelik St 37
* Pim :Çelik St 37
* 0: Kaplama: Kaplamasız
* Menteşe Dönme Açısı: 180 '

Applications

* Enclosures
* Machinery Covers

Material

* 35: Body: Polyamide DIN-EN ISO 1043-1 PA6 GFR30
* Screw: Steel St 37
* Pin : Steel St 37
* 0: Uncoated
* Hinge Rotation Angle: 180 '

MY3030.1.2.4

YAPRAK MENTEŞE (30*30mm-Krom Kapl.-Delikli)
LEAF HINGE (30*30mm-Chrome Plated-With Hole)



200Kg.

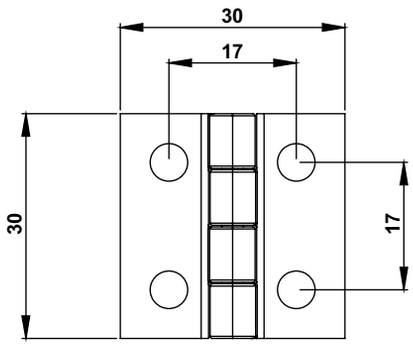

MY3030.1.5.4

YAPRAK MENTEŞE (30*30mm-Siyah Boyalı-Delikli)
LEAF HINGE (30*30mm-Chrome Black Coated Hole)



200Kg.

MY3030.35.0.4

YAPRAK MENTEŞE (30*30mm-Plastik.-Delikli)
LEAF HINGE (30*30mm-Chrome Polyamide Hole)

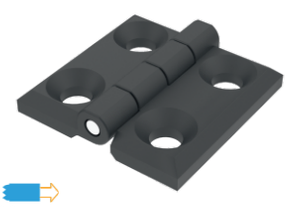

100Kg.

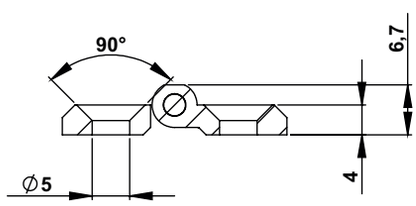

Kullanım Alanları

* Elektrik Panoları
* Makine Kapakları

Malzeme

* 1: Gövde Zamak
  DIN-EN 1774-ZnAl4Cu1
  35: Gövde : Polyamide DIN-EN ISO
  1043-1 PA6 GFR30
* Pim :Çelik St 37
* 2: Kaplama: Krom
  5: Kaplama: Boyalı
  0: Kaplama: Kaplamasız
* Menteşe Dönme Açısı: 180 '

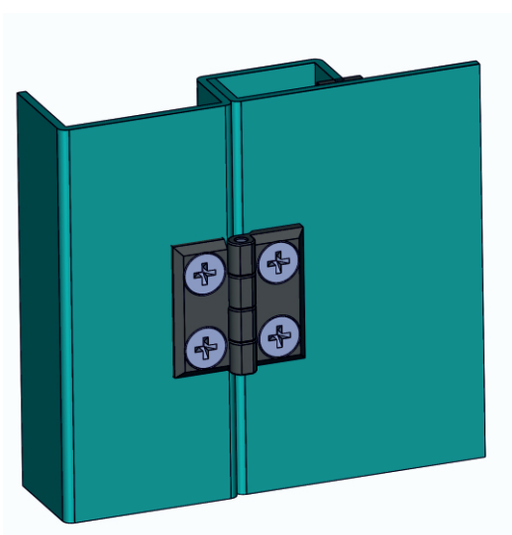

Applications

* Enclosures
* Machinery Covers

Material

* 1: Body: Zamak
  DIN-EN 1774-ZnAl4Cu1
  35: Body: Polyamide DIN-EN ISO
  1043-1 PA6 GFR30
* Pin : Steel St 37
* 2: Finish: Chrome
  5: Finish: Black Coated
  0: Uncoated
* Hinge Rotation Angle: 180 '

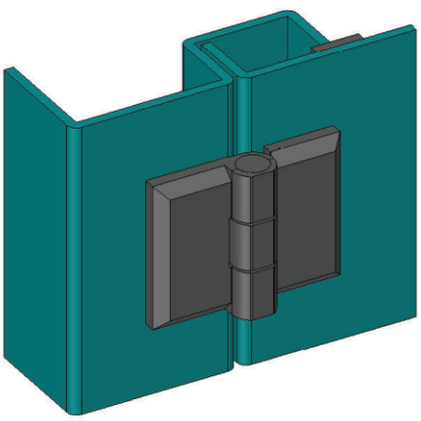

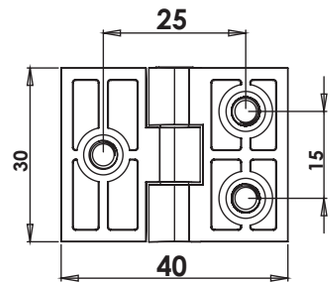

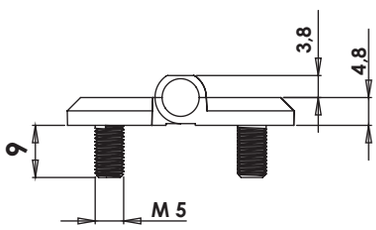

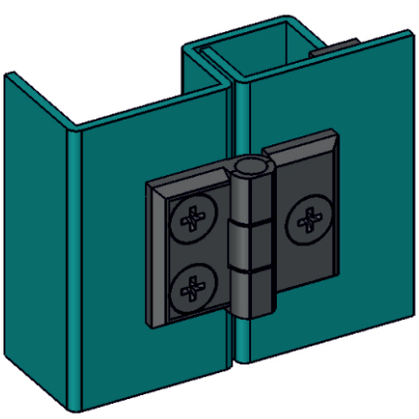

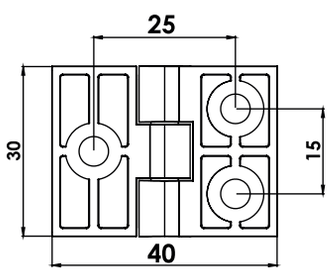

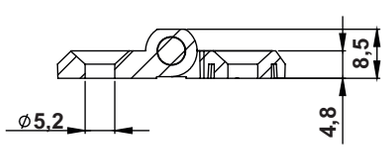

MY3040.1.2.1

YAPRAK MENTEŞE (30*40mm-Krom Kapl.-Civatalı)
LEAF HINGE (30*40mm-Chrome Plated-With Bolt)

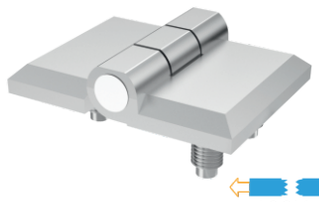

100Kg.

MY3040.1.5.1

YAPRAK MENTEŞE (30*40mm-Boyalı-Civatalı)
LEAF HINGE (30*40mm-Black Coated-With Bolt)

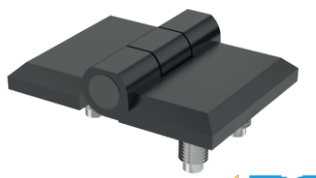

100Kg.

MY3040.1.2.3

YAPRAK MENTEŞE (30*40mm-Krom Kapl.-Delikli)
LEAF HINGE (30*40mm-Chrome Plated-With Hole)

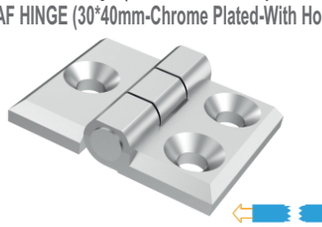

100Kg.

MY3040.1.5.3

YAPRAK MENTEŞE (30*40mm-Boyalı-Delikli)
LEAF HINGE (30*40mm-Black Coated-With Hole)

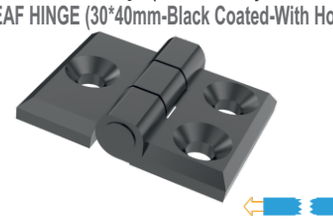

100Kg.

Kullanım Alanları

* Elektrik Panoları
* Makine Kapakları

Malzeme

* Gövde: Zamak
  DIN-EN 1774-ZnAl4Cu1
* Pim :Çelik St 37
* Civata: Çelik St 37
* 2: Kaplama: Krom
  5: Kaplama: Boyalı
* Menteşe Dönme Açısı: 180 '

Applications

* Enclosures
* Machinery Covers

Material

* Body: Zamak
  DIN-EN 1774-ZnAl4Cu1
* Pin : Steel St 37
* Screw: Steel St 37
* 2: Finish: Chrome
  5: Finish: Black Coated
* Hinge Rotation Angle: 180 '

MY4040.1.2.4

YAPRAK MENTEŞE (40*40mm-Krom Kapl.-Delikli)
LEAF HINGE (40*40mm-Chrome Plated-Hole)



200 Kg.

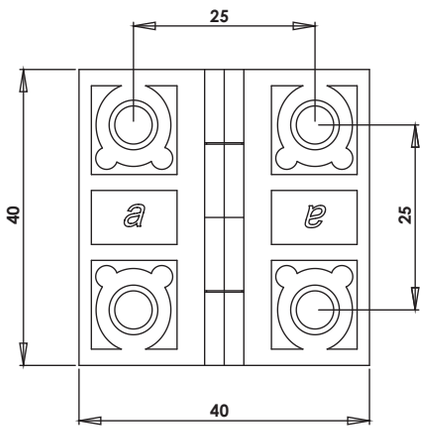

MY4040.1.5.4

YAPRAK MENTEŞE (40*40mm-Boyalı-Delikli)
LEAF HINGE (40*40mm-Black Coated-Hole)

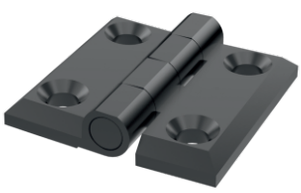

200 Kg.

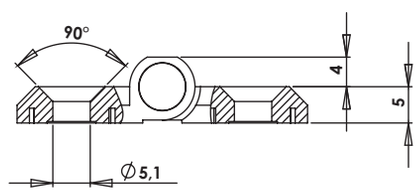

MY4040.35.0.4

YAPRAK MENTEŞE (40*40mm-Plastik-Delikli)
LEAF HINGE (40*40mm-Polyamide-Hole)

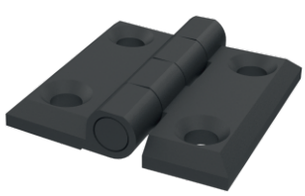

100 Kg.

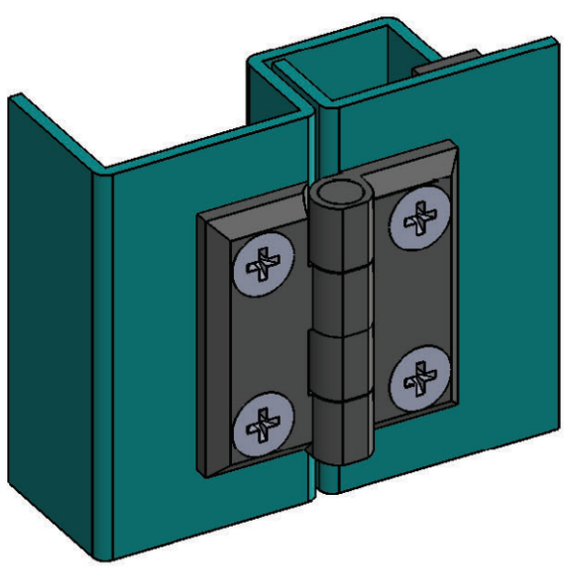

Kullanım Alanları

* Elektrik Panoları
* Makine Kapakları

Malzeme

* 1: Gövde: Zamak
  DIN-EN 1774-ZnAl4Cu1
  35: Gövde: Polyamide DIN-EN ISO
  1043-1 PA6 GFR30
* Pim :Çelik St 37
* 2: Kaplama: Krom
  5: Kaplama: Boyalı
  0: Kaplama: Kaplamasız
* Menteşe Dönme Açısı: 180 '

Applications

* Enclosures
* Machinery Covers

Material

* 1: Body : Zamak
  DIN-EN 1774-ZnAl4Cu1
  35: Gövde : Polyamide DIN-EN ISO
  1043-1 PA6 GFR30
* Pin : Steel St 37
* 2: Finish: Chrome
  5: Finish: Black Coated
  0: Uncoated
* Hinge Rotation Angle: 180 '

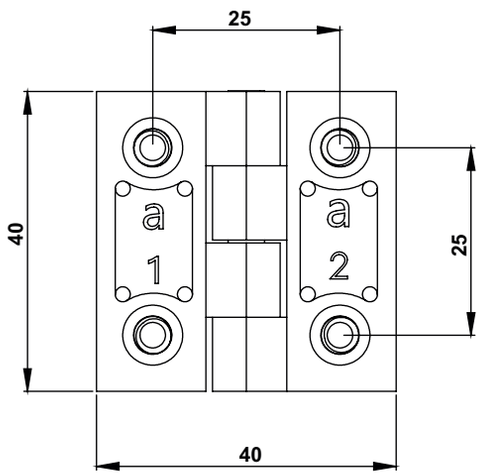

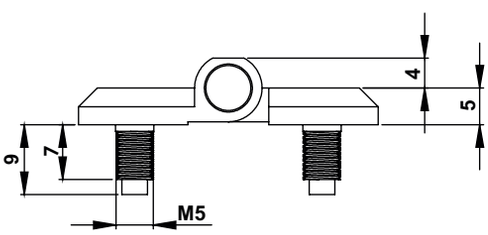

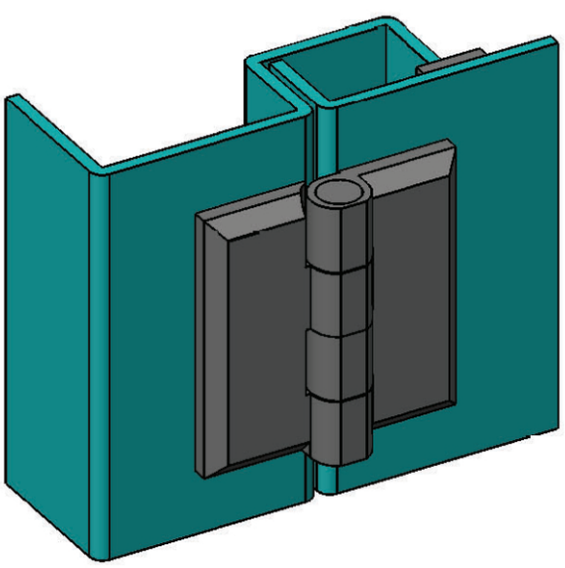

MY4040.1.2.1

YAPRAK MENTEŞE (40*40mm-Krom Kapl.-Civatalı)
LEAF HINGE (40*40mm-Chrome Plated-With Bolt)

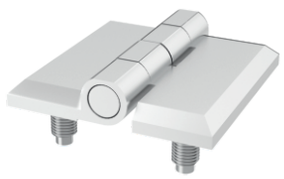

200Kg.

MY4040.1.5.1

YAPRAK MENTEŞE (40*40mm-Boyalı-Civatalı)
LEAF HINGE (40*40mm-Black Coated-With Bolt)

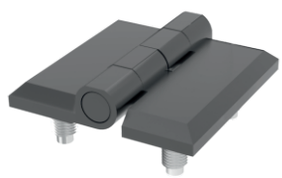

200Kg.

MY4040.35.0.1

YAPRAK MENTEŞE (40*40mm-Plastik-Civatalı)
LEAF HINGE (40*40mm-Polyamide-With Bolt)

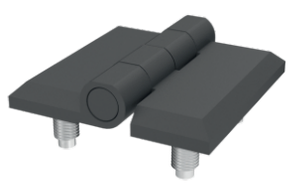

100 Kg.

Kullanım Alanları

* Elektrik Panoları
* Makine Kapakları

Malzeme

* 1: Gövde Zamak
  DIN-EN 1774-ZnAl4Cu1
  35: Gövde : Polyamide DIN-EN ISO
  1043-1 PA6 GFR30
* Civata: Çelik St 37
* Pim :Çelik St 37
* 2: Kaplama: Krom
  5: Kaplama: Boyalı
  0: Kaplama: Kaplamasız
* Menteşe Dönme Açısı: 180 '

Applications

* Enclosures
* Machinery Covers

Material

* 1: Body: Zamak
  DIN-EN 1774-ZnAl4Cu1
  35: Body: Polyamide DIN-EN ISO
  1043-1 PA6 GFR30
* Screw: Steel St 37
* Pin : Steel St 37
* 2: Finish: Chrome
  5: Finish: Black Coated
  0: Uncoated
* Hinge Rotation Angle: 180 '

MY4040.1.2.2

YAPRAK MENTEŞE (40*40mm-Krom Kapl.-1/2 Civatalı)
LEAF HINGE (40*40mm-Chrome Plated-1/2 With Bolt)



200Kg.

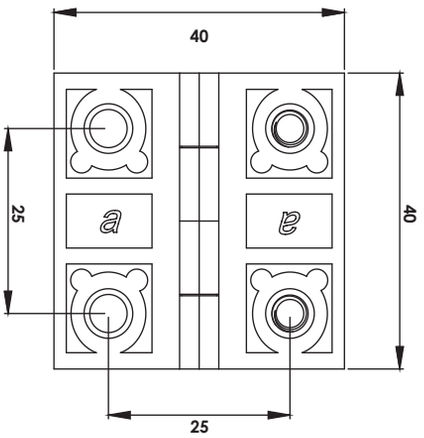

MY4040.1.5.2

YAPRAK MENTEŞE (40*40mm-Boyalı-1/2 Civatalı)
LEAF HINGE (40*40mm-Black Coated-1/2 With Bolt)

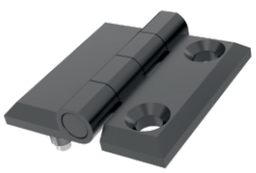

200Kg.

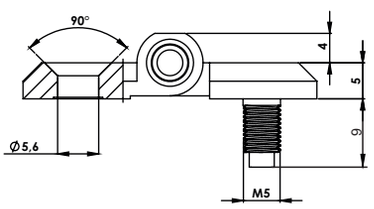

MY4040.35.0.2

YAPRAK MENTEŞE (40*40mm-Plastik-1/2 Civatalı)
LEAF HINGE (40*40mm-Polyamide-1/2 With Bolt)



100Kg.

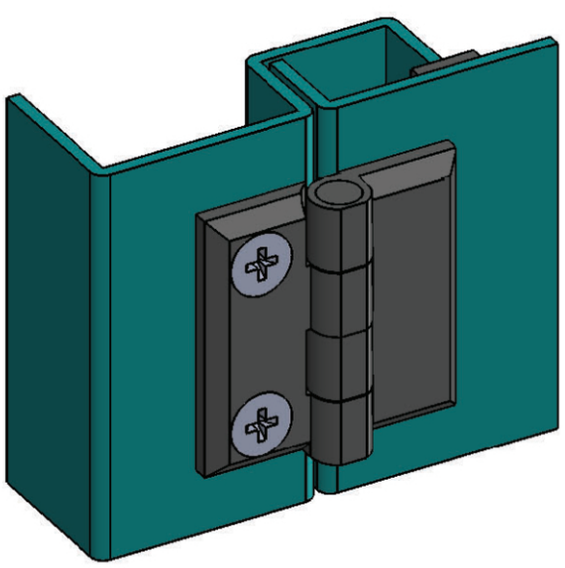

Kullanım Alanları

* Elektrik Panoları
* Makine Kapakları

Malzeme

* 1: Gövde Zamak
  DIN-EN 1774-ZnAl4Cu1
  35: Gövde : Polyamide DIN-EN ISO
  1043-1 PA6 GFR30
* Civata: Çelik St 37
* Pim :Çelik St 37
* 2: Kaplama: Krom
  5: Kaplama: Boyalı
  0: Kaplama: Kaplamasız
* Menteşe Dönme Açısı: 180 '

Applications

* Enclosures
* Machinery Covers

Material

* 1: Body: Zamak
  DIN-EN 1774-ZnAl4Cu1
  35: Body: Polyamide DIN-EN ISO
  1043-1 PA6 GFR30
* Screw: Steel St 37
* Pin : Steel St 37
* 2: Finish: Chrome
  5: Finish: Black Coated
  0: Uncoated
* Hinge Rotation Angle: 180 '

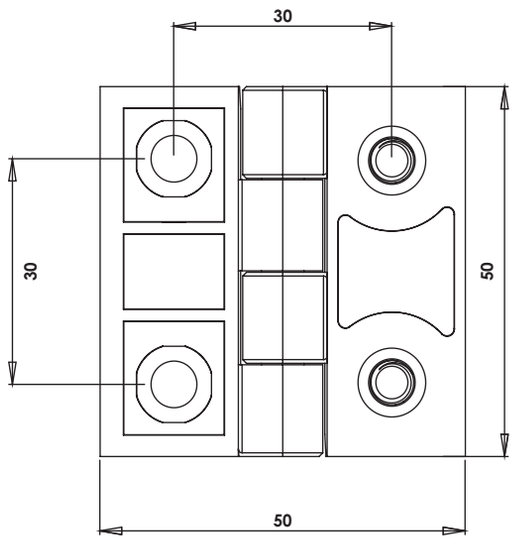

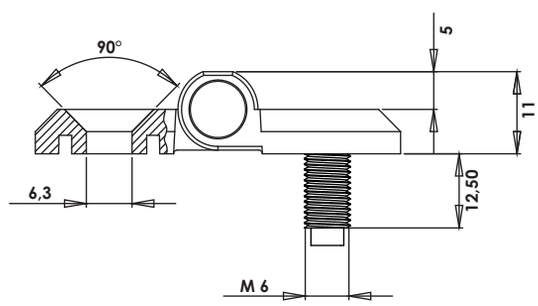

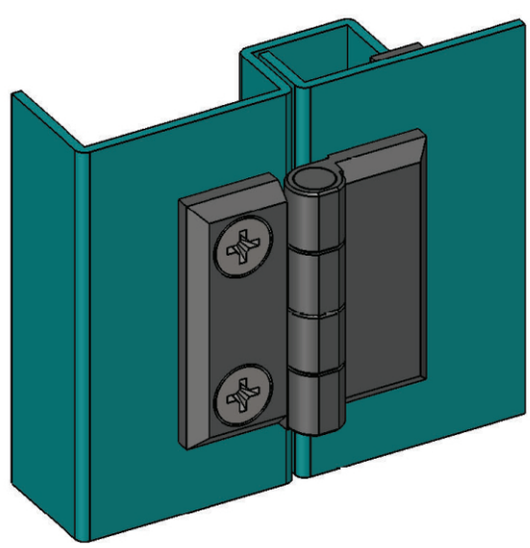

MY5050.1.2.2

YAPRAK MENTEŞE (50*50mm-Krom Kapl.-1/2 Civatalı)
LEAF HINGE (50*50mm-Chrome Plated-1/2 With Bolt)



250Kg.

MY5050.1.5.2

YAPRAK MENTEŞE (50*50mm-Boyalı-1/2 Civatalı)
LEAF HINGE (50*50mm-Black Coated-1/2 With Bolt)



250Kg.

MY5050.35.0.2

YAPRAK MENTEŞE (50*50mm-Plastik-1/2 Civatalı)
LEAF HINGE (50*50mm-Polyamide-1/2 With Bolt)



150Kg.

Kullanım Alanları

* Elektrik Panoları
* Makine Kapakları

Malzeme

* 1: Gövde Zamak
  DIN-EN 1774-ZnAl4Cu1
  35: Gövde : Polyamide DIN-EN ISO
  1043-1 PA6 GFR30
* Civata: Çelik St 37
* Pim :Çelik St 37
* 2: Kaplama: Krom
  5: Kaplama: Boyalı
  0: Kaplama: Kaplamasız
* Menteşe Dönme Açısı: 180 '

Applications

* Enclosures
* Machinery Covers

Material

* 1: Body: Zamak
  DIN-EN 1774-ZnAl4Cu1
  35: Body: Polyamide DIN-EN ISO
  1043-1 PA6 GFR30
* Screw: Steel St 37
* Pin : Steel St 37
* 2: Finish: Chrome
  5: Finish: Black Coated
  0: Uncoated
* Hinge Rotation Angle: 180 '

MY5050.1.2.4

YAPRAK MENTEŞE (50*50mm-Krom Kapl.-Delikli)
LEAF HINGE (50*50mm-Chrome Plated-Hole)



250Kg.

MY5050.1.5.4

YAPRAK MENTEŞE (50*50mm-Boyalı-Delikli)
LEAF HINGE (50*50mm-Black Coated-Hole)



250Kg.

MY5050.35.0.4

YAPRAK MENTEŞE (50*50mm-Plastik-Delikli)
LEAF HINGE (50*50mm-Polyamide-Hole)



150Kg.

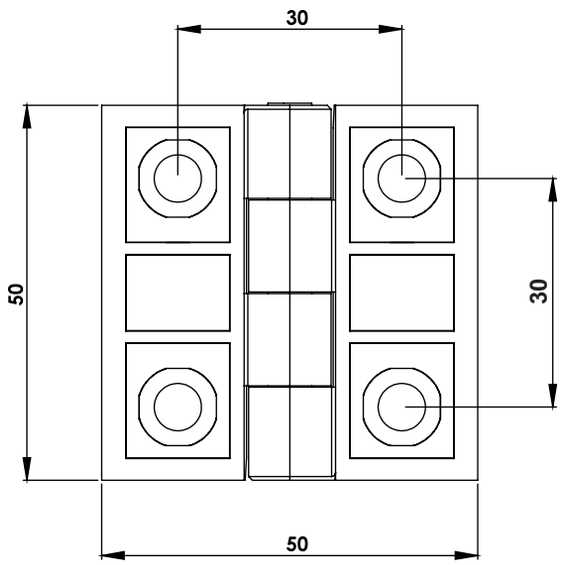

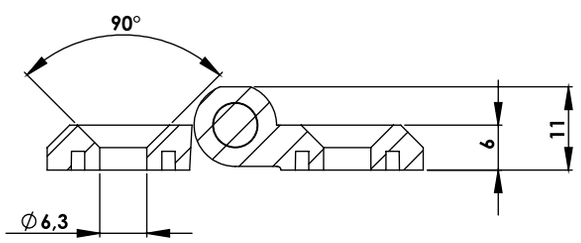

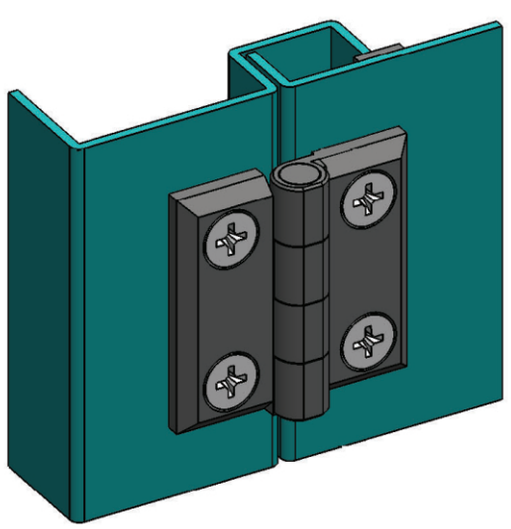

Kullanım Alanları

* Elektrik Panoları
* Makine Kapakları

Malzeme

* 1: Gövde: Zamak
  DIN-EN 1774-ZnAl4Cu1
  35: Gövde: Polyamide DIN-EN ISO
  1043-1 PA6 GFR30
* Pim :Çelik St 37
* 2: Kaplama: Krom
  5: Kaplama: Boyalı
  0: Kaplama: Kaplamasız
* Menteşe Dönme Açısı: 180 '

Applications

* Enclosures
* Machinery Covers

Material

* 1: Body : Zamak
  DIN-EN 1774-ZnAl4Cu1
  35: Gövde : Polyamide DIN-EN ISO
  1043-1 PA6 GFR30
* Pin : Steel St 37
* 2: Finish: Chrome
  5: Finish: Black Coated
  0: Uncoated
* Hinge Rotation Angle: 180 '

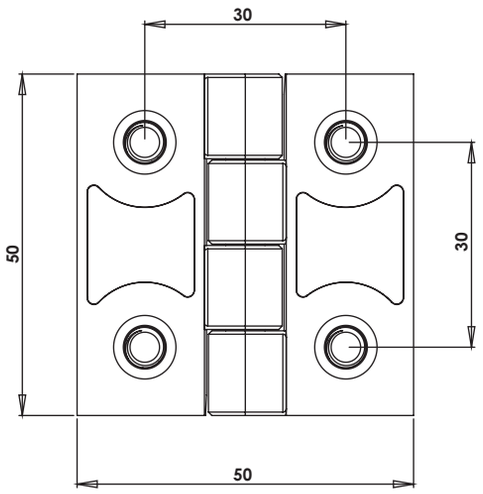

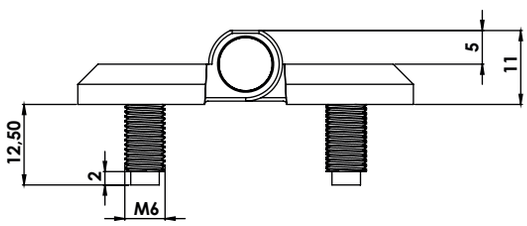

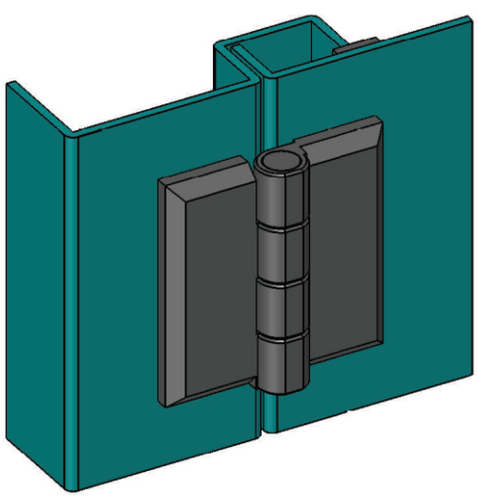

MY5050.1.2.1

YAPRAK MENTEŞE (50*50mm-Krom Kapl.-Civatalı)
LEAF HINGE (50*50mm-Chrome Plated-With Bolt)

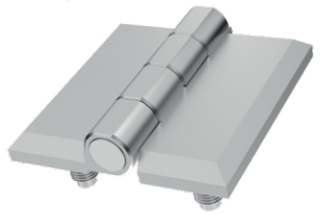

250Kg.

MY5050.1.5.1

YAPRAK MENTEŞE (50*50mm-Boyalı-Civatalı)
LEAF HINGE (50*50mm-Black Coated-With Bolt)



250Kg.

MY5050.35.0.1

YAPRAK MENTEŞE (50*50mm-Plastik-Civatalı)
LEAF HINGE (50*50mm-Polyamide-With Bolt)



150Kg.

Kullanım Alanları

* Elektrik Panoları
* Makine Kapakları

Malzeme

* 1: Gövde Zamak
  DIN-EN 1774-ZnAl4Cu1
  35: Gövde : Polyamide DIN-EN ISO
  1043-1 PA6 GFR30
* Civata: Çelik St 37
* Pim :Çelik St 37
* 2: Kaplama: Krom
  5: Kaplama: Boyalı
  0: Kaplama: Kaplamasız
* Menteşe Dönme Açısı: 180 '

Applications

* Enclosures
* Machinery Covers

Material

* 1: Body: Zamak
  DIN-EN 1774-ZnAl4Cu1
  35: Body: Polyamide DIN-EN ISO
  1043-1 PA6 GFR30
* Screw: Steel St 37
* Pin : Steel St 37
* 2: Finish: Chrome
  5: Finish: Black Coated
  0: Uncoated
* Hinge Rotation Angle: 180 '

MY5063.1.2.4

YAPRAK MENTEŞE (50*63mm-Krom Kapl.-Delikli)
LEAF HINGE (50*63mm-Chrome Plated-Hole)



250Kg.

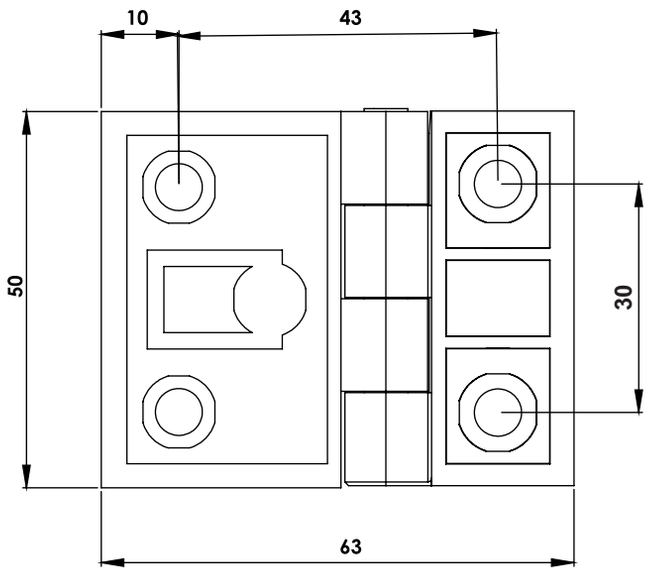

MY5063.1.5.4

YAPRAK MENTEŞE (50*63mm-Boyalı-Delikli)
LEAF HINGE (50*63mm-Black Coated-Hole)



250Kg.

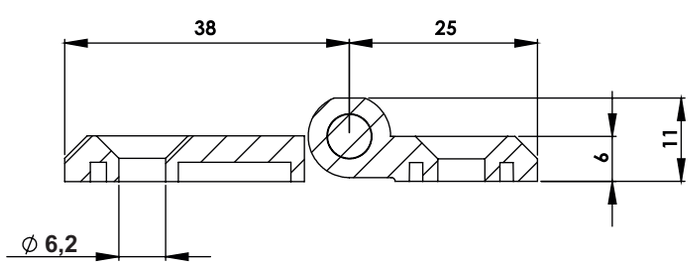

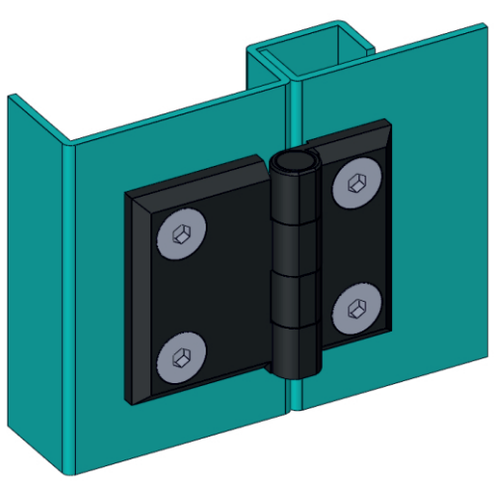

Kullanım Alanları
* Elektrik Panoları
* Makine Kapakları

Malzeme
* Gövde: Zamak
  DIN-EN 1774-ZnAl4Cu1
* Pim :Çelik St 37
* 2: Kaplama: Krom
  5: Kaplama: Boyalı
* Menteşe Dönme Açısı: 180 '

Applications
* Enclosures
* Machinery Covers

Material
* Body: Zamak
  DIN-EN 1774-ZnAl4Cu1
* Pin : Steel St 37
* 2: Finish: Chrome
  5: Finish: Black Coated
* Hinge Rotation Angle: 180 '

MY5063.1.2.1

YAPRAK MENTEŞE (50*63mm-Krom Kapl.-Civatalı)
LEAF HINGE (50*63mm-Chrome Plated-With Bolt)

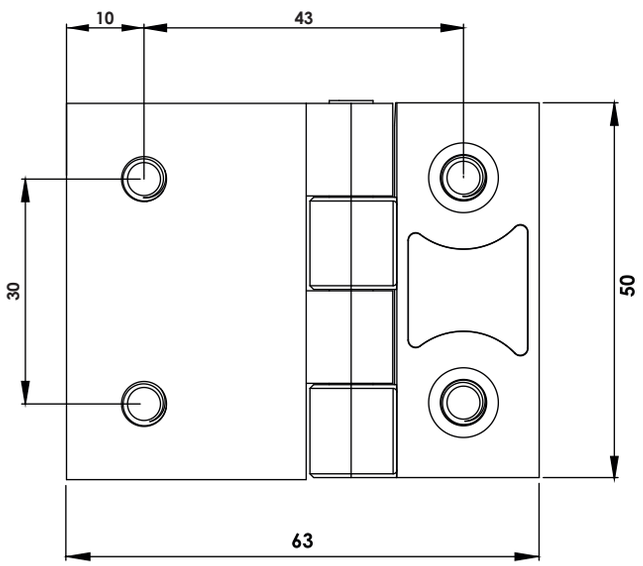

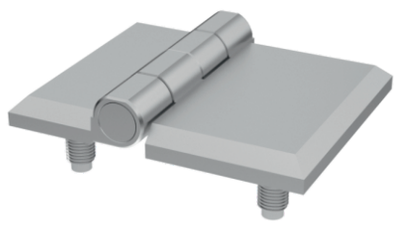

250Kg.

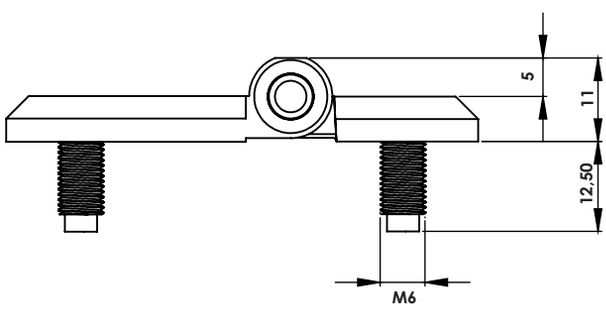

MY5063.1.5.1

YAPRAK MENTEŞE (50*63mm-Boyalı-Civatalı)
LEAF HINGE (50*63mm-Black Coated-With Bolt)

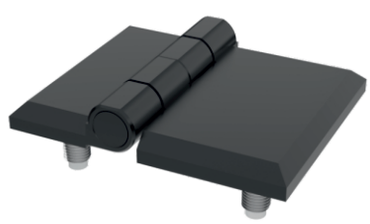

250Kg.

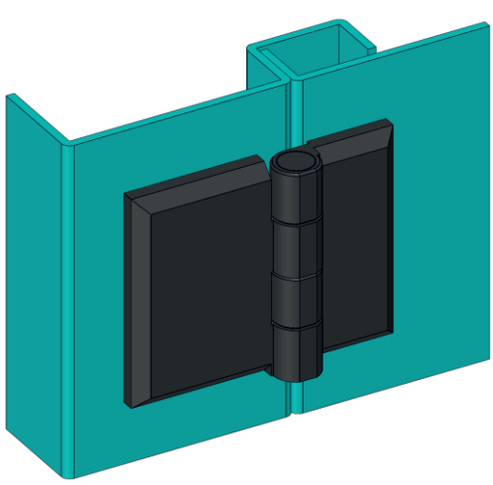

Kullanım Alanları

* Elektrik Panoları
* Makine Kapakları

Malzeme

* 1: Gövde Zamak
  DIN-EN 1774-ZnAl4Cu1
* Civata: Çelik St 37
* Pim :Çelik St 37
* 2: Kaplama: Krom
  5: Kaplama: Boyalı
* Menteşe Dönme Açısı: 180 '

Applications

* Enclosures
* Machinery Covers

Material

* 1: Body: Zamak
  DIN-EN 1774-ZnAl4Cu1
* Screw: Steel St 37
* Pin : Steel St 37
* 2: Finish: Chrome
  5: Finish: Black Coated
* Hinge Rotation Angle: 180 '

MY5063.1.2.5

YAPRAK MENTEŞE (50*63mm-Krom Kapl.-Delikli)

LEAF HINGE (50*63mm-Chrome Plated-Hole)

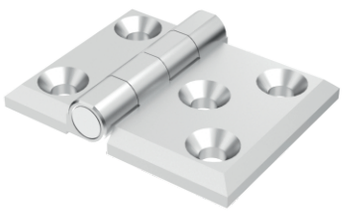

250Kg.

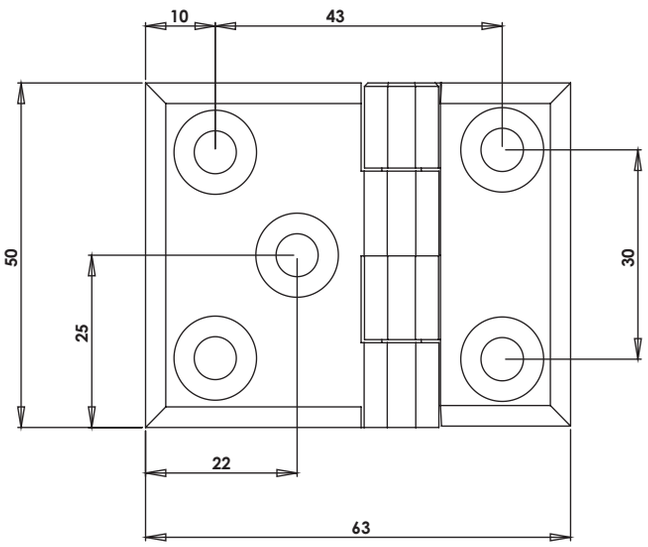

MY5063.1.5.5

YAPRAK MENTEŞE (50*63mm-Boyalı-Delikli)

LEAF HINGE (50*63mm-Black Coated-Hole)

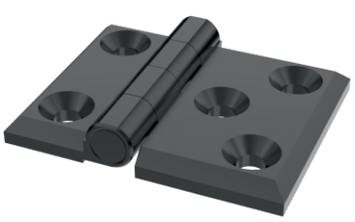

250Kg.

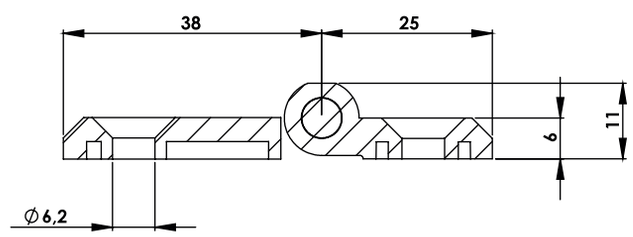

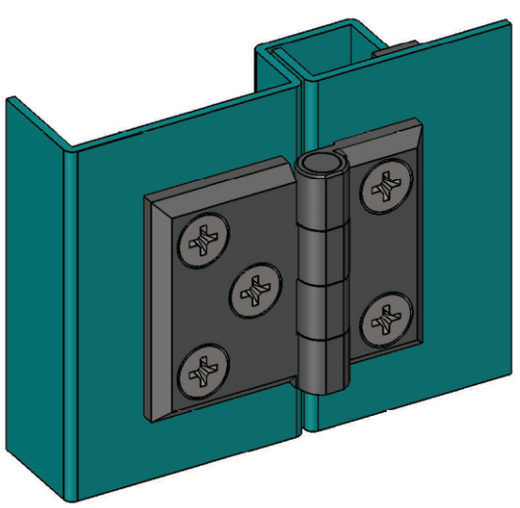

Kullanım Alanları

* Elektrik Panoları
* Makine Kapakları

Malzeme

* Gövde: Zamak
  DIN-EN 1774-ZnAl4Cu1
* Pim :Çelik St 37
* 2: Kaplama: Krom
  5: Kaplama: Boyalı
* Menteşe Dönme Açısı: 180 '

Applications

* Enclosures
* Machinery Covers

Material

* Body: Zamak
  DIN-EN 1774-ZnAl4Cu1
* Pin : Steel St 37
* 2: Finish: Chrome
  5: Finish: Black Coated
* Hinge Rotation Angle: 180 '

MY5076.1.2.6

YAPRAK MENTEŞE (50*76mm-Krom Kapl.-Delikli)
LEAF HINGE (50*76mm-Chrome Plated-Hole)

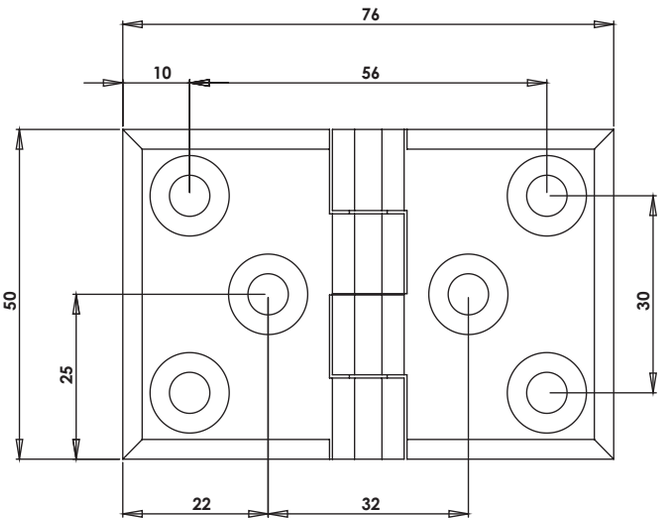



250Kg.

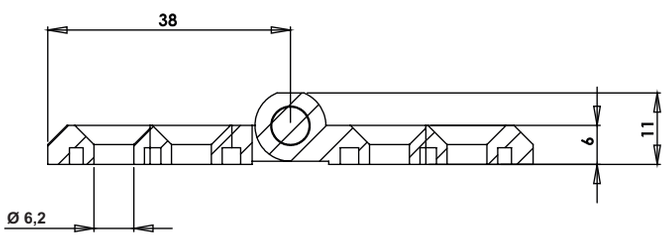

MY5076.1.5.6

YAPRAK MENTEŞE (50*76mm-Boyalı-Delikli)
LEAF HINGE (50*76mm-Black Coated-Hole)



250Kg.

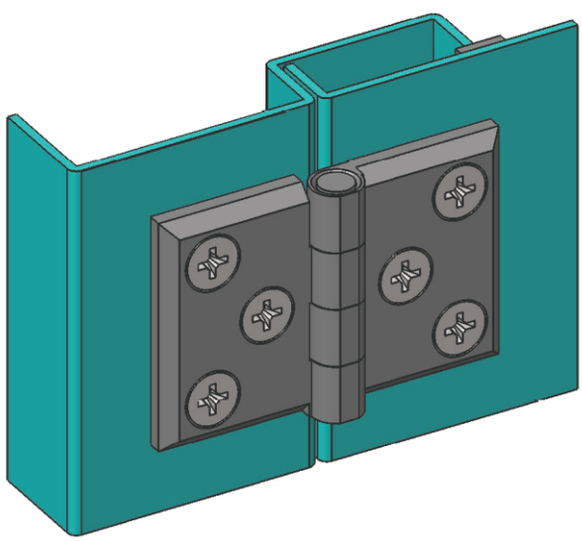

Kullanım Alanları
* Elektrik Panoları
* Makine Kapakları

Malzeme
* Gövde: Zamak
  DIN-EN 1774-ZnAl4Cu1
* Pim :Çelik St 37
* 2: Kaplama: Krom
  5: Kaplama: Boyalı
* Menteşe Dönme Açısı: 180 '

Applications
* Enclosures
* Machinery Covers

Material
* Body: Zamak
  DIN-EN 1774-ZnAl4Cu1
* Pin : Steel St 37
* 2: Finish: Chrome
  5: Finish: Black Coated
* Hinge Rotation Angle: 180 '

MY5076.1.2.4

YAPRAK MENTEŞE (50*76mm-Krom Kapl.-Delikli)
LEAF HINGE (50*76mm-Chrome Plated-Hole)

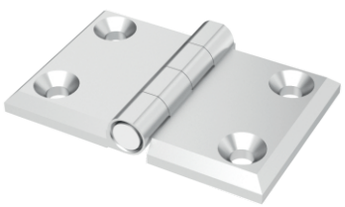

250Kg.

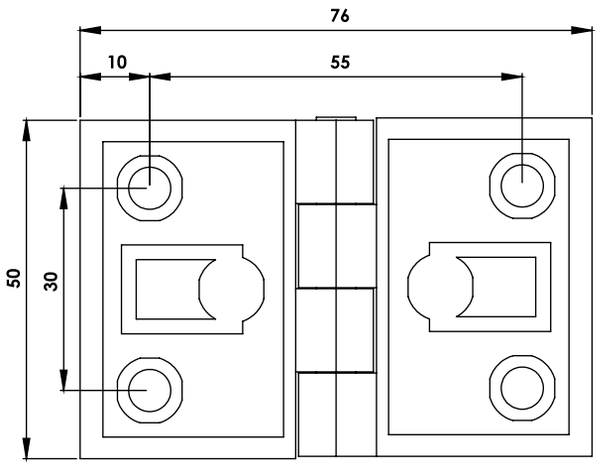

MY5076.1.5.4

YAPRAK MENTEŞE (50*76mm-Boyalı-Delikli)
LEAF HINGE (50*76mm-Black Coated-Hole)



250Kg.

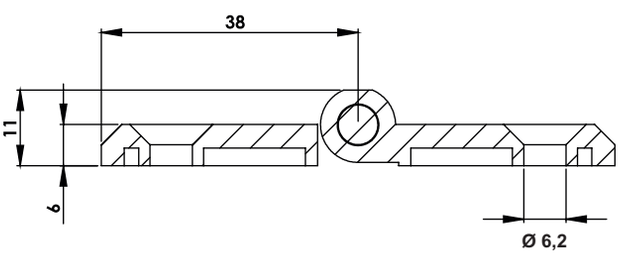

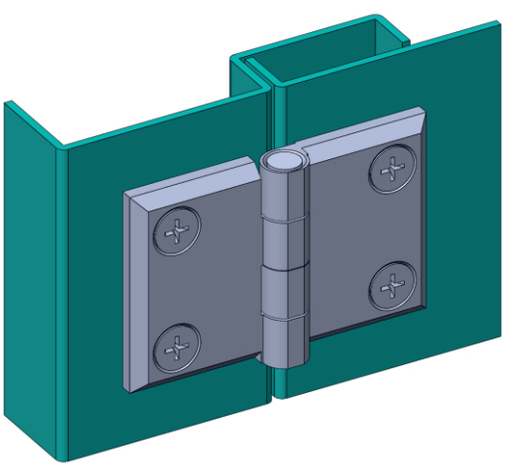

Kullanım Alanları
* Elektrik Panoları
* Makine Kapakları

Malzeme
* Gövde: Zamak
  DIN-EN 1774-ZnAl4Cu1
* Pim :Çelik St 37
* 2: Kaplama: Krom
  5: Kaplama: Boyalı
* Menteşe Dönme Açısı: 180 '

Applications
* Enclosures
* Machinery Covers

Material
* Body: Zamak
  DIN-EN 1774-ZnAl4Cu1
* Pin : Steel St 37
* 2: Finish: Chrome
  5: Finish: Black Coated
* Hinge Rotation Angle: 180 '

MY5076.1.2.1

YAPRAK MENTEŞE (50*76mm-Krom Kapl.-Civatalı)
LEAF HINGE (50*76mm-Chrome Plated-With Bolt)

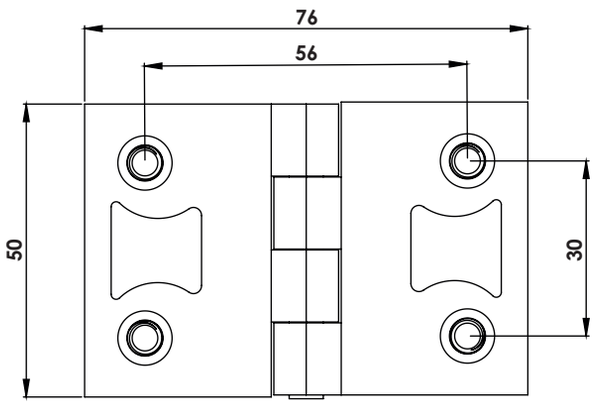

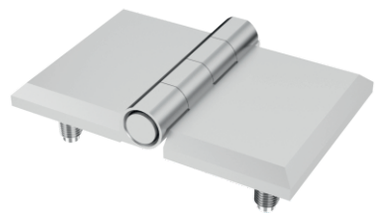

250Kg.

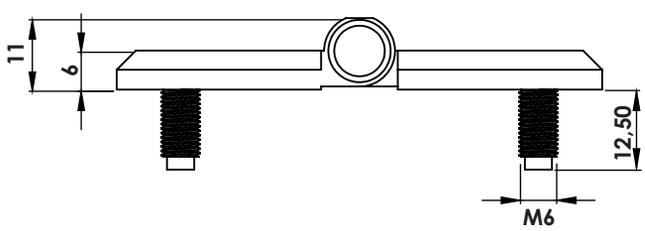

MY5076.1.5.1

YAPRAK MENTEŞE (50*76mm-Boyalı-Civatalı)
LEAF HINGE (50*76mm-Black Coated-With Bolt)

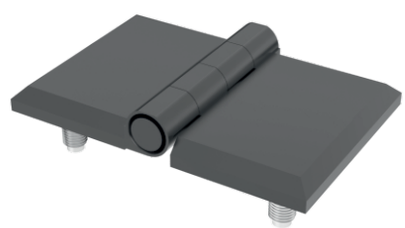

250Kg.

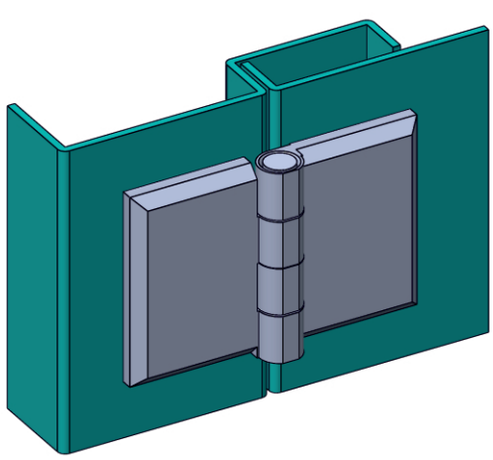

Kullanım Alanları

* Elektrik Panoları
* Makine Kapakları

Malzeme

* 1: Gövde Zamak
  DIN-EN 1774-ZnAl4Cu1
* Civata: Çelik St 37
* Pim :Çelik St 37
* 2: Kaplama: Krom
  5: Kaplama: Boyalı
* Menteşe Dönme Açısı: 180 '

Applications

* Enclosures
* Machinery Covers

Material

* 1: Body: Zamak
  DIN-EN 1774-ZnAl4Cu1
* Screw: Steel St 37
* Pin : Steel St 37
* 2: Finish: Chrome
  5: Finish: Black Coated
* Hinge Rotation Angle: 180 '

MY6060.1.2.4

YAPRAK MENTEŞE (60*60mm-Krom Kapl.-Delikli)
LEAF HINGE (60*60mm-Chrome Plated-Hole)

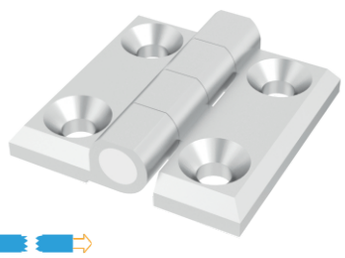

400Kg.

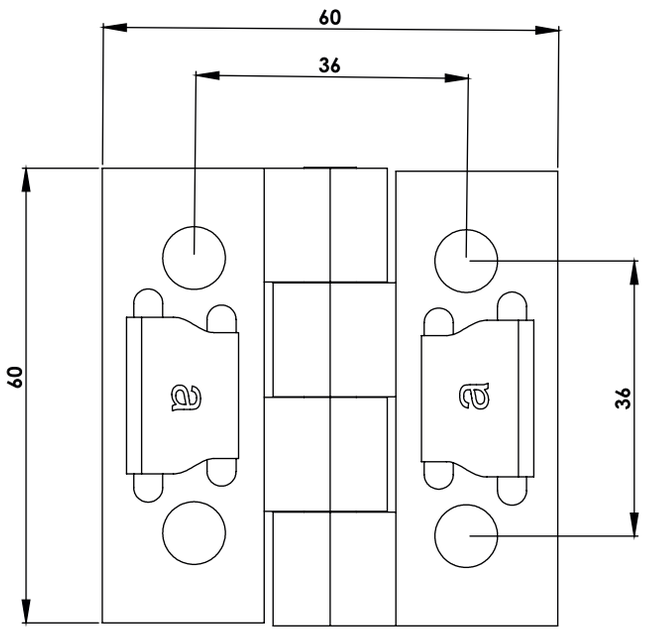

MY6060.1.5.4

YAPRAK MENTEŞE (60*60mm-Boyalı-Delikli)
LEAF HINGE (60*60mm-Black Coated-Hole)



400Kg.

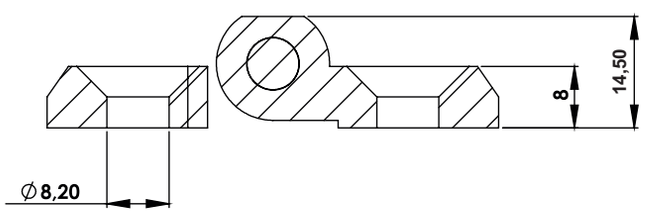

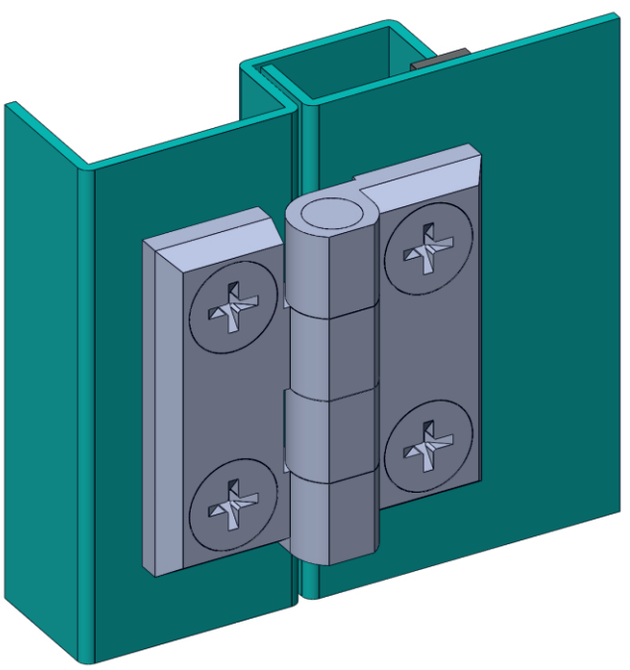

Kullanım Alanları
* Elektrik Panoları
* Makine Kapakları

Malzeme
* 1: Gövde: Zamak
  DIN-EN 1774-ZnAl4Cu1
* Pim :Çelik St 37
* 2: Kaplama: Krom
  5: Kaplama: Boyalı
* Menteşe Dönme Açısı: 180 '

Applications
* Enclosures
* Machinery Covers

Material
* 1: Body : Zamak
  DIN-EN 1774-ZnAl4Cu1
* Pin : Steel St 37
* 2: Finish: Chrome
  5: Finish: Black Coated
* Hinge Rotation Angle: 180 '

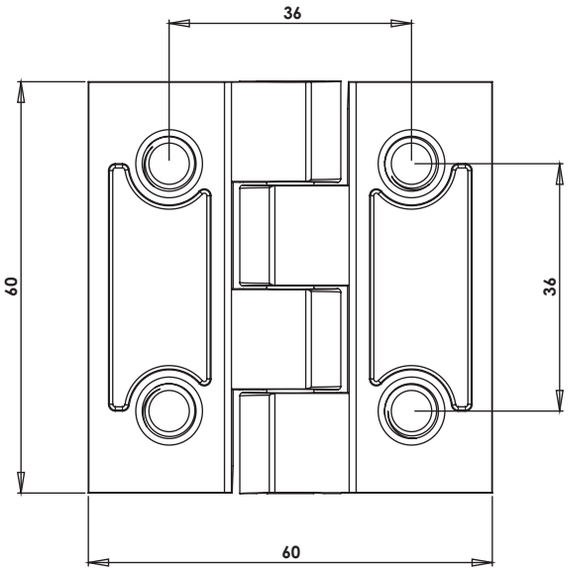

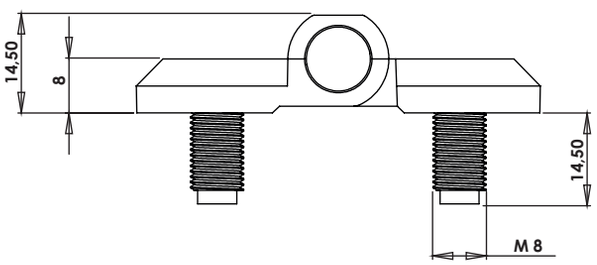

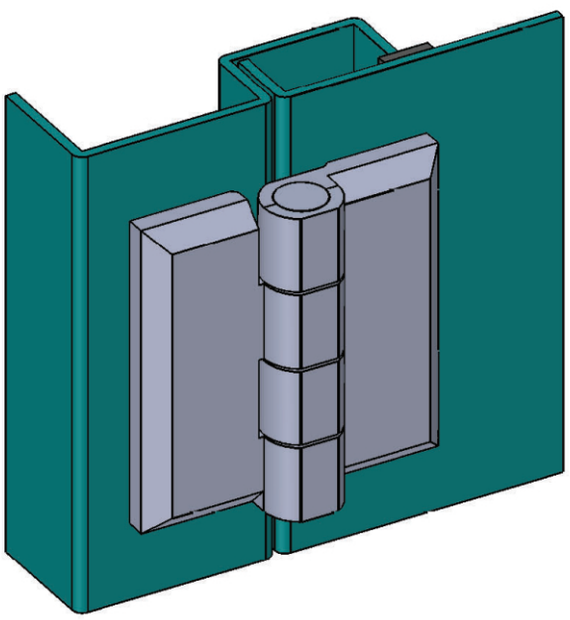

MY6060.1.2.1

YAPRAK MENTEŞE (60*60mm-Krom Kapl.-Civatalı)
LEAF HINGE (60*60mm-Chrome Plated-With Bolt)

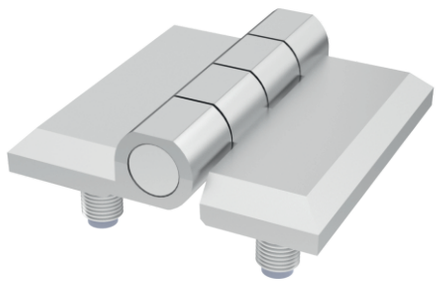

400Kg.

MY6060.1.5.1

YAPRAK MENTEŞE (60*60mm-Boyalı-Civatalı)
LEAF HINGE (60*60mm-Black Coated-With Bolt)

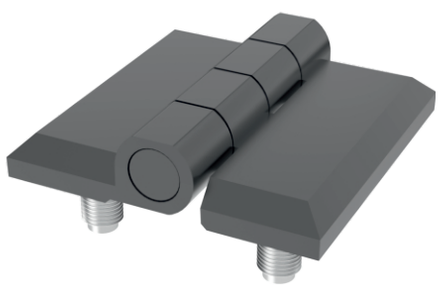

400Kg.

Kullanım Alanları

* Elektrik Panoları
* Makine Kapakları

Malzeme

* Gövde: Zamak
  DIN-EN 1774-ZnAl4Cu1
* Pim :Çelik St 37
* Civata: Çelik St 37
* 2: Kaplama: Krom
  5: Kaplama: Boyalı
* Menteşe Dönme Açısı: 180 '

Applications

* Enclosures
* Machinery Covers

Material

* Body: Zamak
  DIN-EN 1774-ZnAl4Cu1
* Pin : Steel St 37
* Screw: Steel St 37
* 2: Finish: Chrome
  5: Finish: Black Coated
* Hinge Rotation Angle: 180 '

MY6090.1.2.4

YAPRAK MENTEŞE (60*90mm-Krom Kapl.-Delikli)
LEAF HINGE (60*90mm-Chrome Plated-Hole)

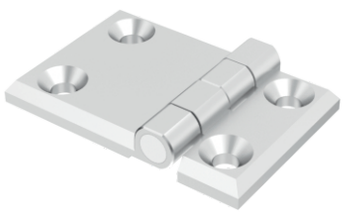

400Kg.

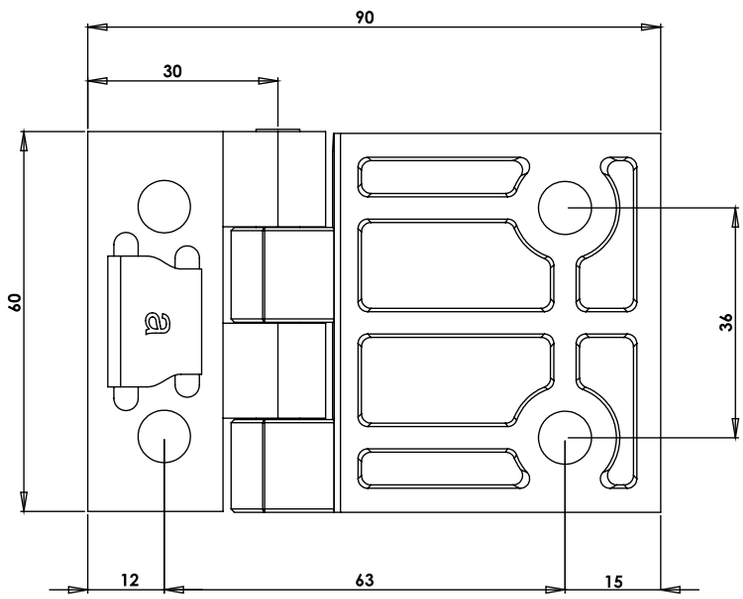

MY6090.1.5.4

YAPRAK MENTEŞE (60*90mm-Boyalı-Delikli)
LEAF HINGE (60*90mm-Black Coated-Hole)

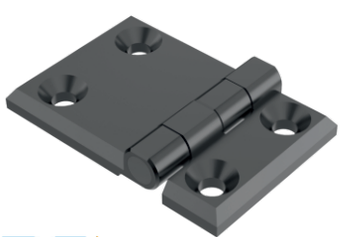

400Kg.

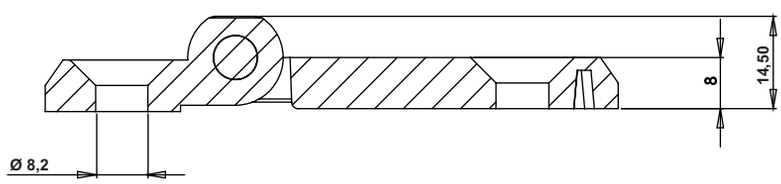

Kullanım Alanları
* Elektrik Panoları
* Makine Kapakları

Malzeme
* 1: Gövde: Zamak
  DIN-EN 1774-ZnAl4Cu1
* Pim :Çelik St 37
* 2: Kaplama: Krom
  5: Kaplama: Boyalı
* Menteşe Dönme Açısı: 180 '

Applications
* Enclosures
* Machinery Covers

Material
* 1: Body : Zamak
  DIN-EN 1774-ZnAl4Cu1
* Pin : Steel St 37
* 2: Finish: Chrome
  5: Finish: Black Coated
* Hinge Rotation Angle: 180 '

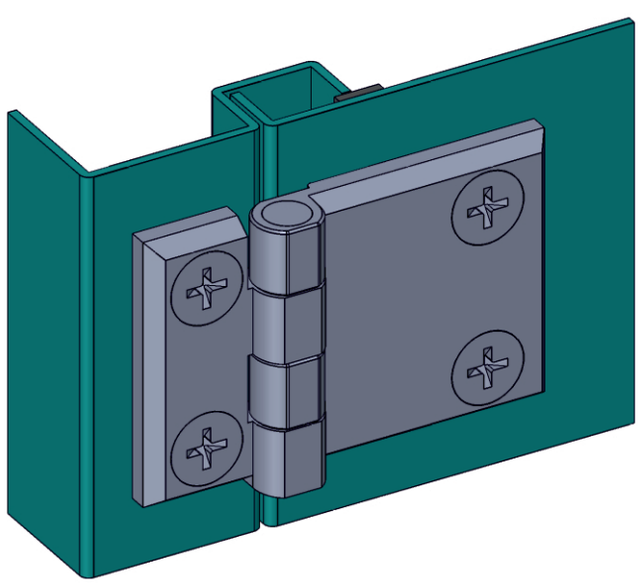

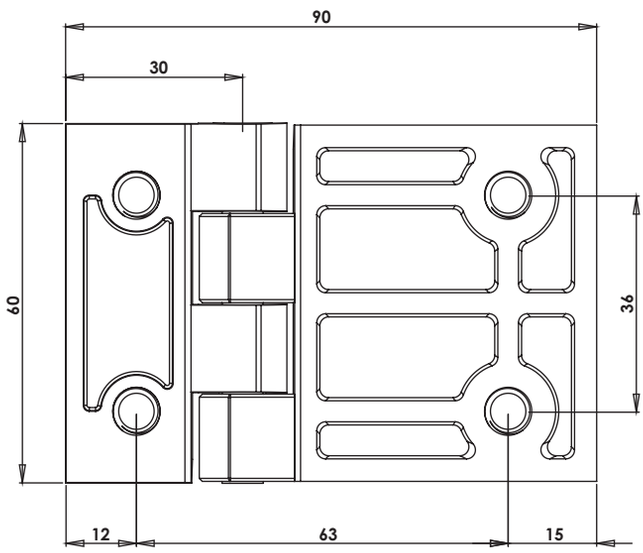

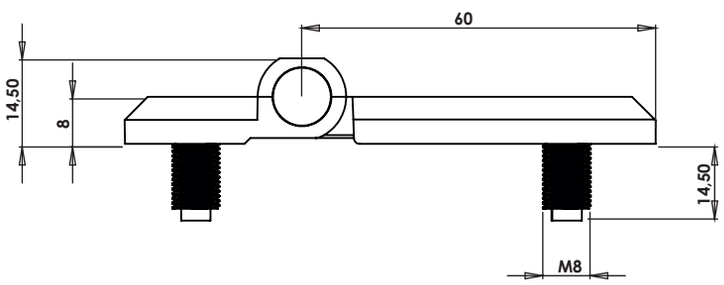

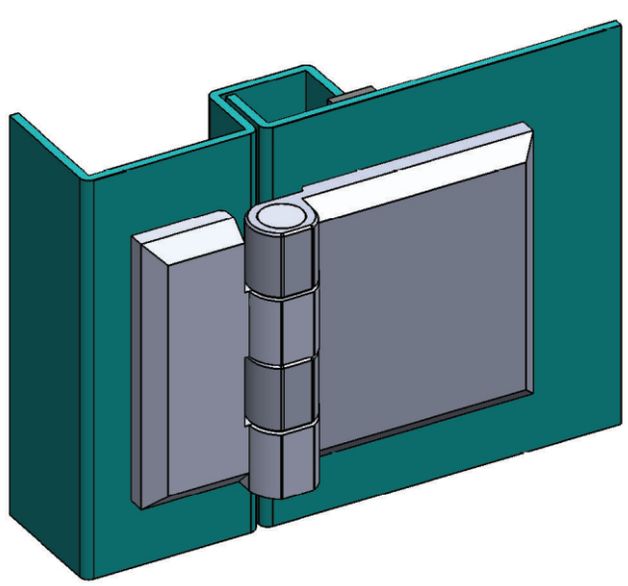

MY6090.1.2.1

YAPRAK MENTEŞE (60*90mm-Krom Kapl.-Civatalı)

LEAF HINGE (60*90mm-Chrome Plated-With Bolt)

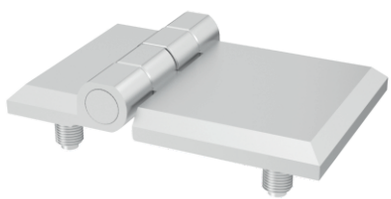

400Kg.

MY6090.1.5.1

YAPRAK MENTEŞE (60*90mm-Boyalı-Civatalı)

LEAF HINGE (60*90mm-Black Coated-With Bolt)



400Kg.

Kullanım Alanları

* Elektrik Panoları
* Makine Kapakları

Malzeme

* Gövde: Zamak
  DIN-EN 1774-ZnAl4Cu1
* Pim :Çelik St 37
* Civata: Çelik St 37
* 2: Kaplama: Krom
  5: Kaplama: Boyalı
* Menteşe Dönme Açısı: 180 '

Applications

* Enclosures
* Machinery Covers

Material

* Body: Zamak
  DIN-EN 1774-ZnAl4Cu1
* Pin : Steel St 37
* Screw: Steel St 37
* 2: Finish: Chrome
  5: Finish: Black Coated
* Hinge Rotation Angle: 180 '

MY60120.1.2.4

YAPRAK MENTEŞE (60*120mm-Krom Kapl.-Delikli)
LEAF HINGE (60*120mm-Chrome Plated-Hole)

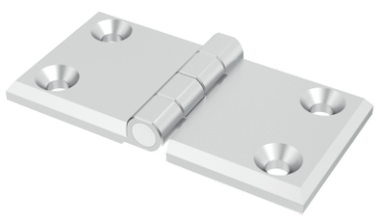

400Kg.

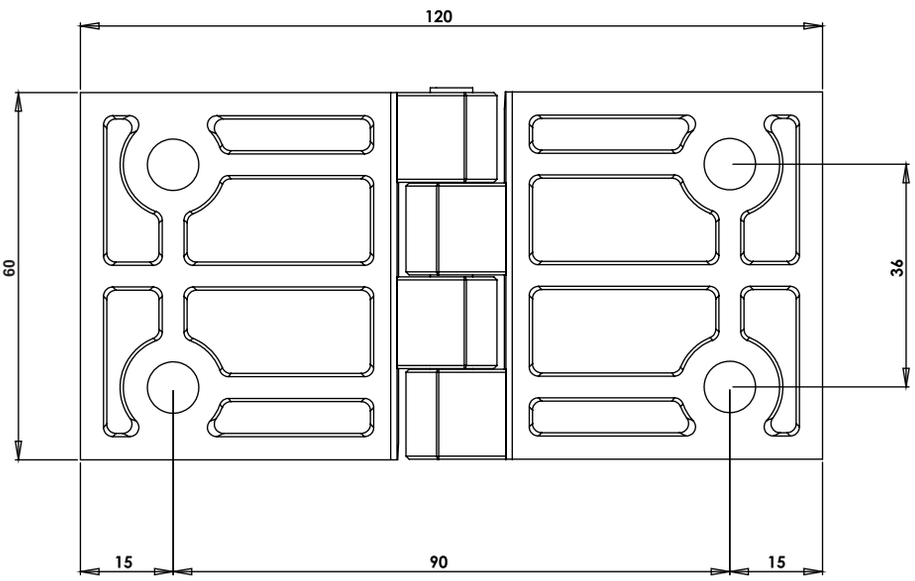

MY60120.1.5.4

YAPRAK MENTEŞE (60*120mm-Boyalı-Delikli)
LEAF HINGE (60*120mm-Black Coated-Hole)



400Kg.

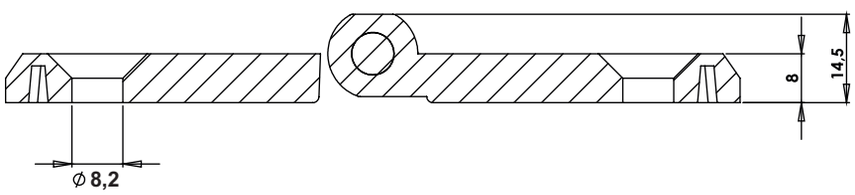

Kullanım Alanları
* Elektrik Panoları
* Makine Kapakları

Malzeme
* 1: Gövde: Zamak
  DIN-EN 1774-ZnAl4Cu1
* Pim :Çelik St 37
* 2: Kaplama: Krom
  5: Kaplama: Boyalı
* Menteşe Dönme Açısı: 180 '

Applications
* Enclosures
* Machinery Covers

Material
* 1: Body : Zamak
  DIN-EN 1774-ZnAl4Cu1
* Pin : Steel St 37
* 2: Finish: Chrome
  5: Finish: Black Coated
* Hinge Rotation Angle: 180 '

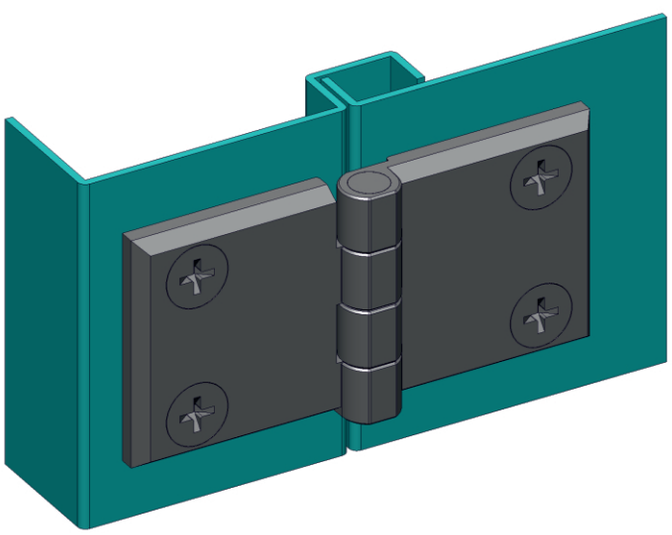

MY60120.1.2.1

YAPRAK MENTEŞE (60*120mm-Krom Kapl.-Civatalı)
LEAF HINGE (60*120mm-Chrome Plated-With Bolt)

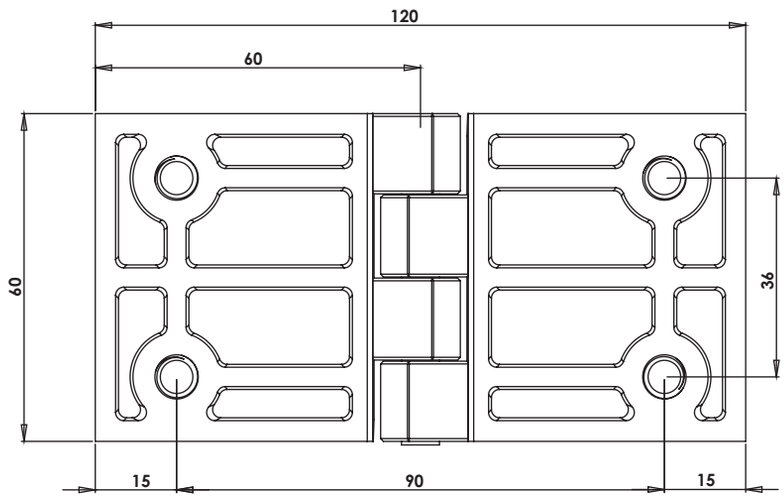

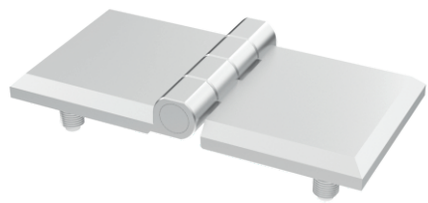

400Kg.

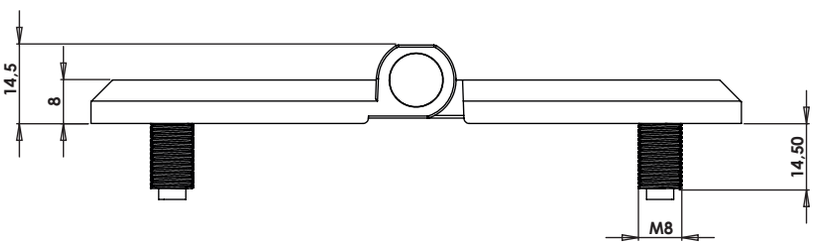

MY60120.1.5.1

YAPRAK MENTEŞE (60*120mm-Boyalı-Civatalı)
LEAF HINGE (60*120mm-Black Coated-With Bolt)

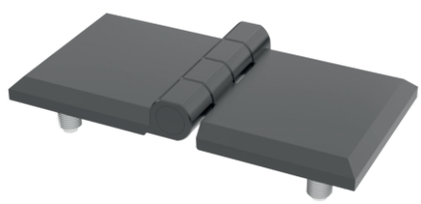

400Kg.

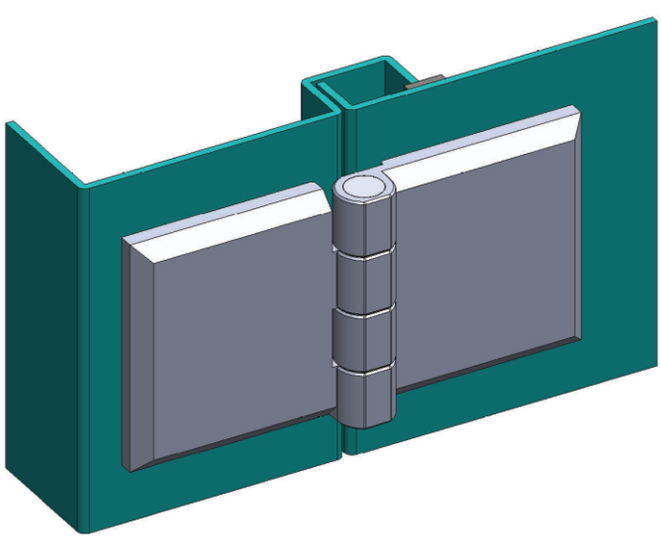

Kullanım Alanları

* Elektrik Panoları
* Makine Kapakları

Malzeme

* Gövde: Zamak
  DIN-EN 1774-ZnAl4Cu1
* Pim :Çelik St 37
* Civata: Çelik St 37
* 2: Kaplama: Krom
  5: Kaplama: Boyalı
* Menteşe Dönme Açısı: 180 '

Applications

* Enclosures
* Machinery Covers

Material

* Body: Zamak
  DIN-EN 1774-ZnAl4Cu1
* Pin : Steel St 37
* Screw: Steel St 37
* 2: Finish: Chrome
  5: Finish: Black Coated
* Hinge Rotation Angle: 180 '

MYT5050.1.2.4

TORKLU MENTEŞE (50*50mm - Krom Kaplama)
TORQUE HINGE (50*50mm-Chrome Plated)





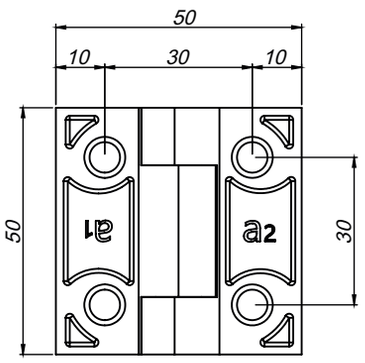

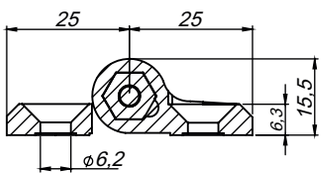

Kapı Uzunluğu (L) / Door length (L) = ... m

Kapı Kütlesi (m) / Door mass (m) = ... kg

Yer Çekimi (g) / Gravity (g) = 9,81 m/s^2

Menteşe Torku (M) / Torque hinge (M) = 6,5 Nm

Toplam Tork (M ges.) / Total torque (M ges.) = M ges.

Toplam Tork / Total Torgue M ges.= L / 2 x m x g

Menteşe Sayısı (n) / Number of hinges (n) $n = \left(\frac{M\ ges.}{M}\right)$

MYT5050.1.5.4

TORKLU MENTEŞE (50*50mm - Boyalı)
TORQUE HINGE (50*50mm-Black Coated)





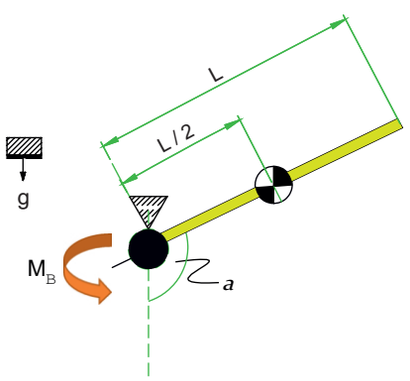

Kullanım Alanları
* Jeneratör Kabinleri
* Kompresör Kabinleri
* Elektrik Panoları
* Makine Kapakları

Malzeme
* Gövde: Zamak
  DIN-EN 1774-ZnAl4Cu1
* Pim :Çelik

Applications
* Generator Cabinets
* Compressor Cabinets
* Enclosures
* Machinery Covers

Material
* Body: Zinc
  DIN-EN 1774-ZnAl4Cu1
* Pin : Steel

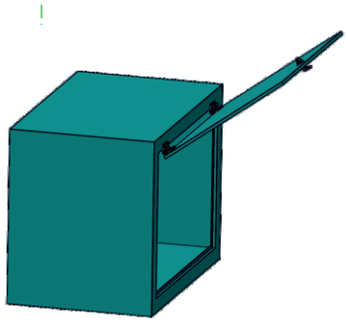

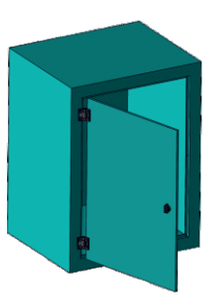

MYT6060.1.2.4

TORKLU MENTEŞE (60*60mm - Krom Kaplama)

TORQUE HINGE (60*60mm-Chrome Plated)

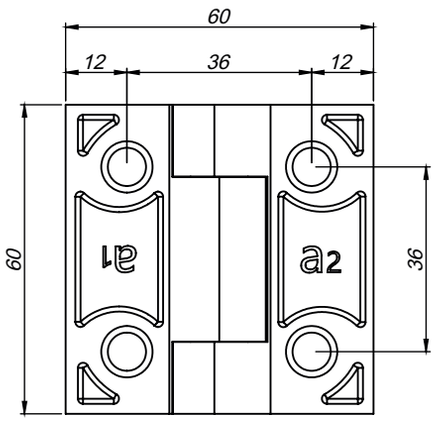

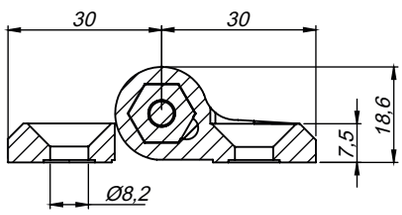



600Kg.

Kapı Uzunluğu (L) / Door length (L) = ... m

Kapı Kütlesi (m) / Door mass (m) = ... kg

Yer Çekimi (g) / Gravity (g) = 9,81 m/s^2

Menteşe Torku (M) / Torque hinge (M) = 9,5 Nm

Toplam Tork (M ges.) / Total torque (M ges.) = M ges.

Toplam Tork / Total Torgue $M\ ges. = L / 2 \times m \times g$

Menteşe Sayısı (n) / Number of hinges (n) $n = \left(\frac{M\ ges.}{M}\right)$

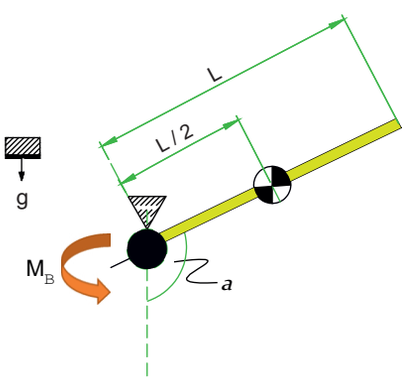

MYT6060.1.5.4

TORKLU MENTEŞE (60*60mm - Boyalı)

TORQUE HINGE (60*60mm-Black Coated)



600Kg.

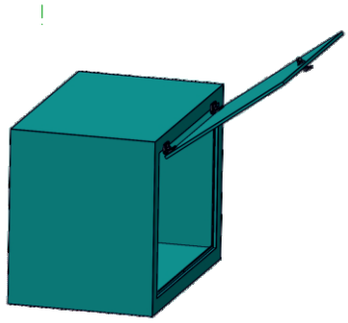

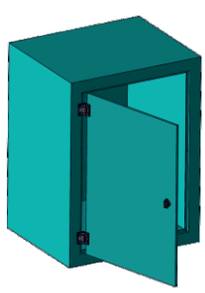

Kullanım Alanları

* Jeneratör Kabinleri
* Kompresör Kabinleri
* Elektrik Panoları
* Makine Kapakları

Malzeme

* Gövde: Zamak
  DIN-EN 1774-ZnAl4Cu1
* Pim :Çelik

Applications

* Generator Cabinets
* Compressor Cabinets
* Enclosures
* Machinery Covers

Material

* Body: Zinc
  DIN-EN 1774-ZnAl4Cu1
* Pin : Steel

MY6076.1.2.6

YAPRAK MENTEŞE (60*76mm-Krom Kapl.-Delikli)

LEAF HINGE (60*76mm-Chrome Plated-Hole)

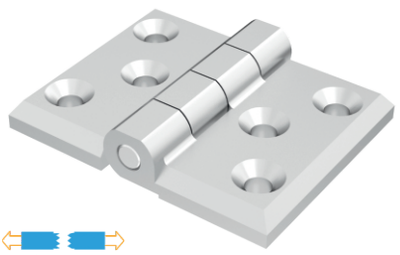

400Kg.

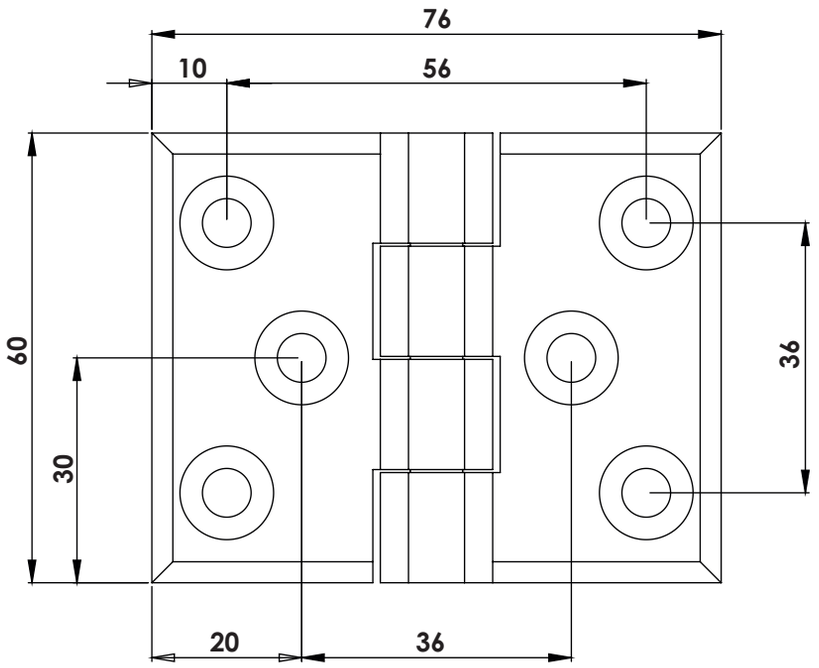

MY6076.1.5.6

YAPRAK MENTEŞE (60*76mm-Boyalı-Delikli)

LEAF HINGE (60*76mm-Black Coated-Hole)

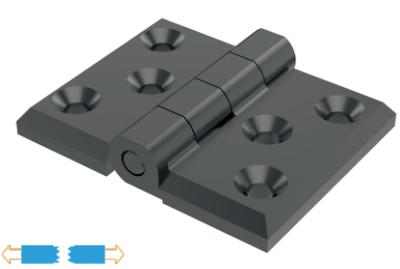

400Kg.

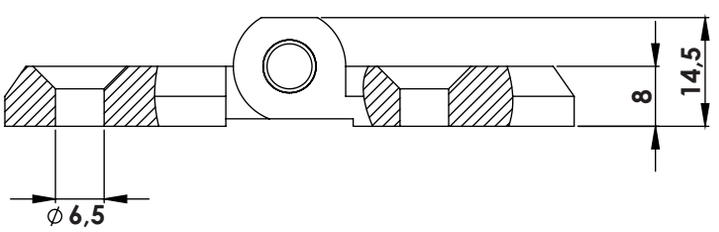

Kullanım Alanları

* Elektrik Panoları
* Makine Kapakları

Malzeme

* 1: Gövde: Zamak
  DIN-EN 1774-ZnAl4Cu1
* Pim :Çelik St 37
* 2: Kaplama: Krom
  5: Kaplama: Boyalı
* Menteşe Dönme Açısı: 180 '

Applications

* Enclosures
* Machinery Covers

Material

* 1: Body : Zamak
  DIN-EN 1774-ZnAl4Cu1
* Pin : Steel St 37
* 2: Finish: Chrome
  5: Finish: Black Coated
* Hinge Rotation Angle: 180 '

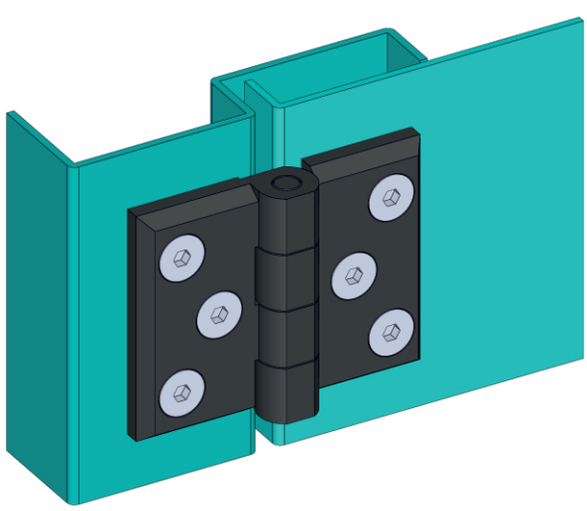

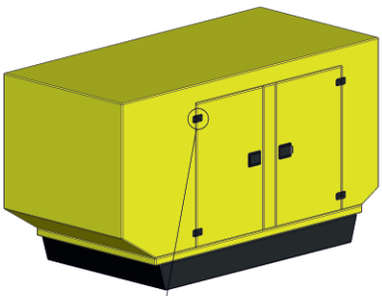

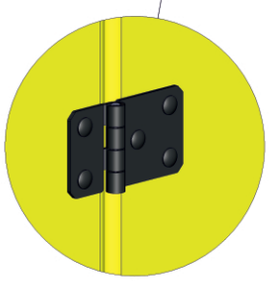

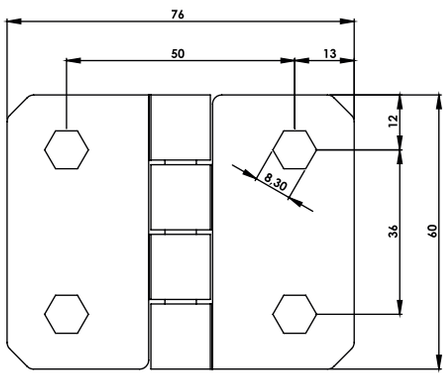

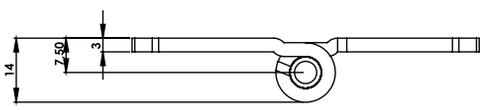

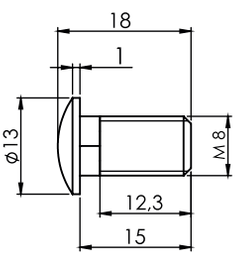

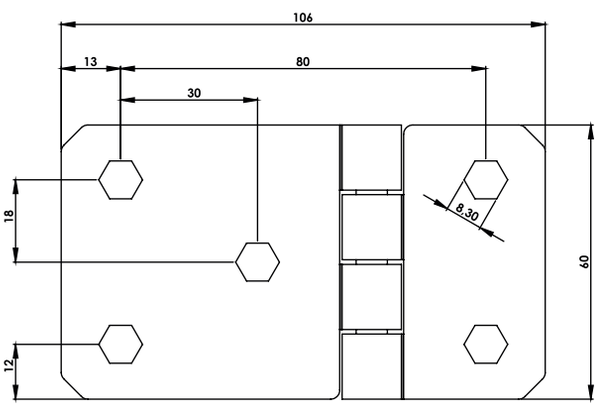

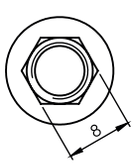

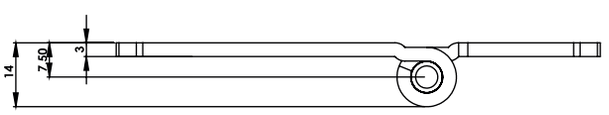

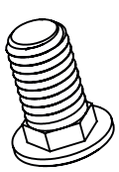

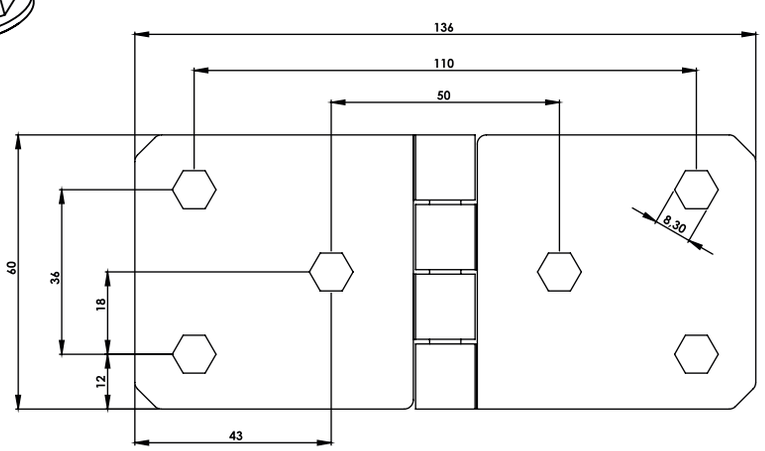

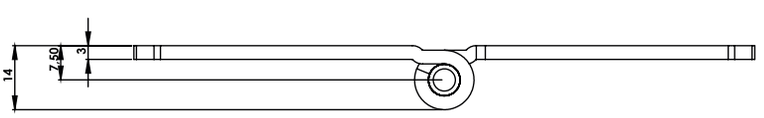

MY6076.2.5.4

SAC YAPRAK MENTEŞE (60*76mm - Boyalı)

STEEL LEAF HINGE (60*76mm-Black Coated)



550Kg.

MY60106.2.5.5

SAC YAPRAK MENTEŞE (60*106mm - Boyalı)

STEEL LEAF HINGE (60*106mm-Black Coated)



550Kg.

MY60136.2.5.6

SAC YAPRAK MENTEŞE (60*136mm - Boyalı)

STEEL LEAF HINGE (60*136mm-Black Coated)



550Kg.

Kullanım Alanları

* Jeneratör Kabinleri
* Kompresör Kabinleri
* Elektrik Panoları
* Makine Kapakları

Malzeme

* Gövde: St 37 Çelik Levha
* Pim :Paslanmaz Çelik (AISI 304)
* 5: Kaplama: Siyah Boyalı

Applications

* Generator Cabinets
* Compressor Cabinets
* Enclosures
* Machinery Covers

Material

* Body: Steel St 37
* Pin : Stainless Steel (AISI 304)
* 5: Finish: Black Coated

MY6060.2.1.4

YAPRAK MENTEŞE (60*60mm-Çinko Kap.-Delikli)
LEAF HINGE (60*60mm-Zinc Plated-Hole)



600Kg.

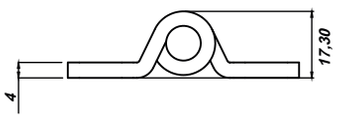

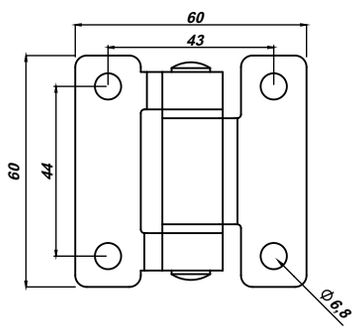

MY6060.2.5.4

YAPRAK MENTEŞE (60*60mm-Boyalı-Delikli)
LEAF HINGE (60*60mm-Black Coated-Hole)



600Kg.

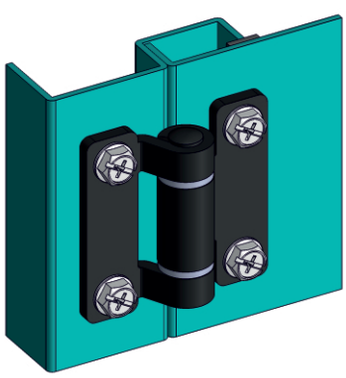

Kullanım Alanları
* Jeneratör Kabinleri
* Kompresör Kabinleri
* Elektrik Panoları
* Makine Kapakları

Malzeme
* Gövde: St 37 Çelik Levha
* Pim :Paslanmaz Çelik (AISI 304)
* Kaplama: 1=Çinko Kaplama
  5=Boyalı

Applications
* Generator Cabinets
* Compressor Cabinets
* Enclosures
* Machinery Covers

Material
* Body: Steel St 37
* Pin : Stainless Steel (AISI 304)
* Finish: 1=Zinc Plated
  5=Black Coated

MY60135.2.1.4

YAPRAK MENTEŞE (60*135mm-Çinko Kapl.-Delikli)

LEAF HINGE (60*135mm-Zinc Plated-Hole)

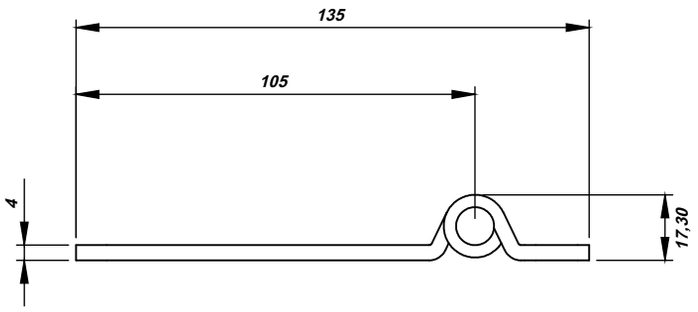

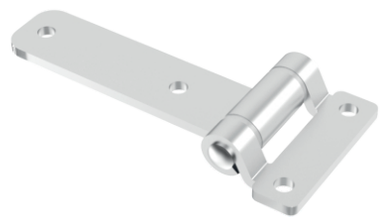

600Kg.

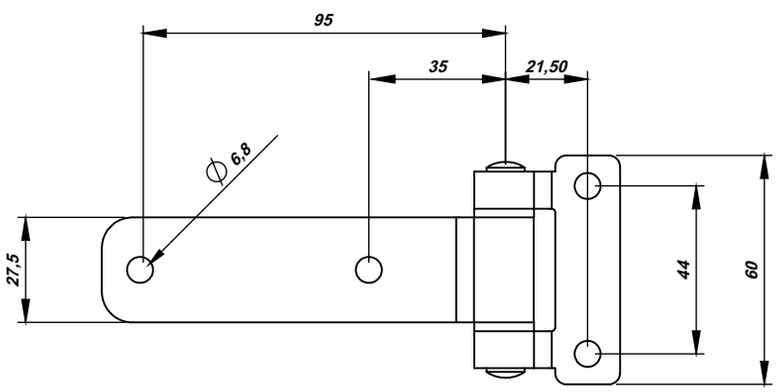

MY60135.2.5.4

YAPRAK MENTEŞE (60*135mm-Boyalı-Delikli)

LEAF HINGE (60*135mm-Black Coated-Hole)



600Kg.

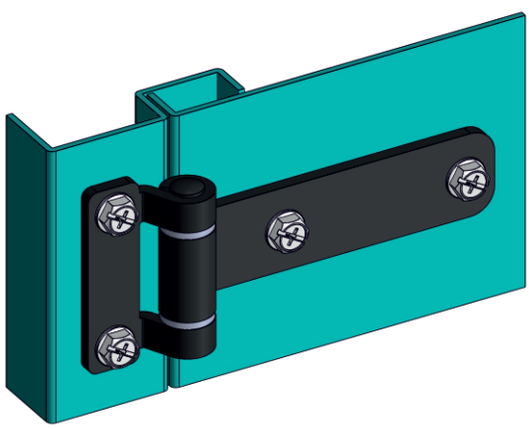

Kullanım Alanları

* Jeneratör Kabinleri
* Kompresör Kabinleri
* Elektrik Panoları
* Makine Kapakları

Malzeme

* Gövde: St 37 Çelik Levha
* Pim :Paslanmaz Çelik (AISI 304)
* Kaplama: 1=Çinko Kaplama
  5=Boyalı

Applications

* Generator Cabinets
* Compressor Cabinets
* Enclosures
* Machinery Covers

Material

* Body: Steel St 37
* Pin : Stainless Steel (AISI 304)
* Finish: 1=Zinc Plated
  5=Black Coated

MK20.5.V1.22

PANO KAPAK MENTEŞESİ (Boyalı-Civatalı-h:22mm)
HINGE FOR ENCLOSURE COVER (Black Coated-With Bolt-h:22mm)



300Kg.

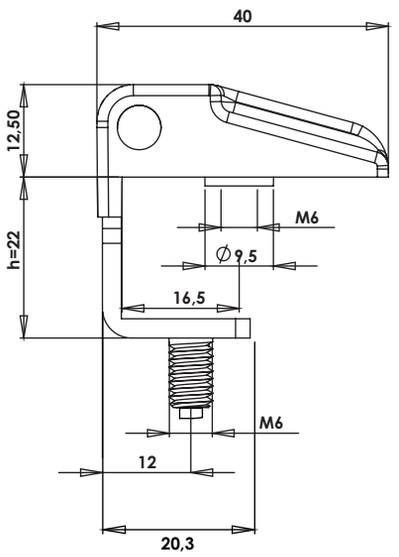

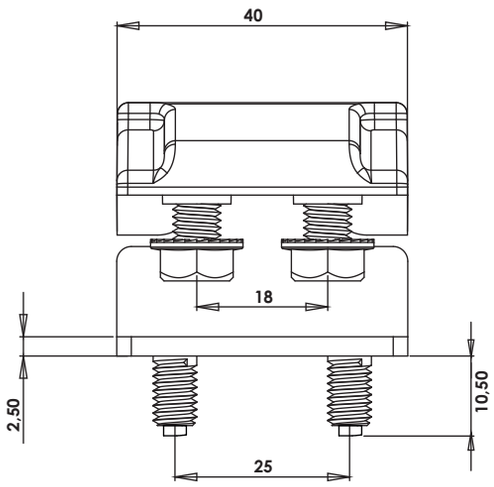

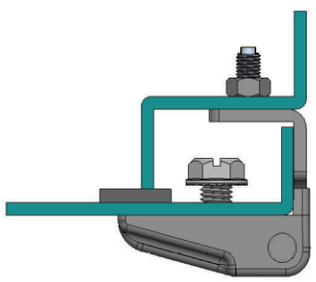

MK20.5.V2.22

PANO KAPAK MENTEŞESİ (Boyalı-Delikli-h:22mm)
HINGE FOR ENCLOSURE COVER (Black Coated-Hole-h:22mm)



300Kg.

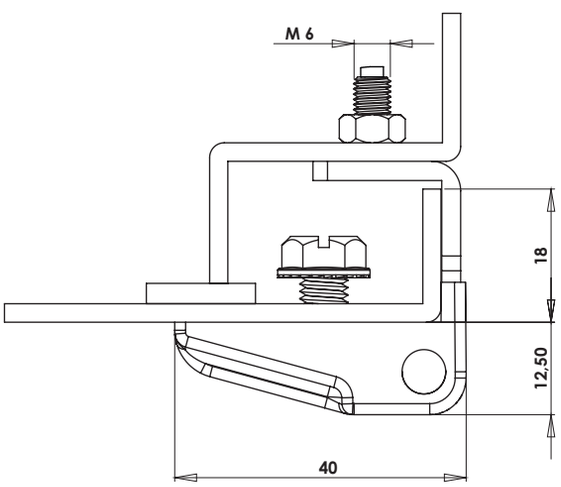

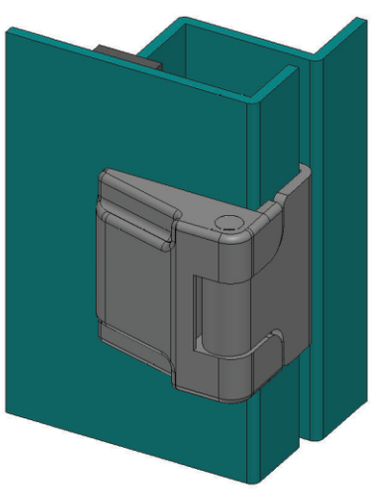

Kullanım Alanları
* Elektrik Panoları
* Makine Kapakları

Malzeme
* Gövde: Zamak
  DIN-EN 1774-ZnAl4Cu1
* Kenar Parça :Çelik St 37
* Pim: Paslanmaz
* Civata: Çelik St 37
* 5: Kaplama: Boyalı
* Menteşe Dönme Açısı: 180 '

Applications
* Enclosures
* Machinery Covers

Material
* Body: Zamak
  DIN-EN 1774-ZnAl4Cu1
* Welding Part : Steel St 37
* Pin : Stainless Steel
* Screw: Steel St 37
* 5: Finish: Black Coated
* Hinge Rotation Angle: 180 '

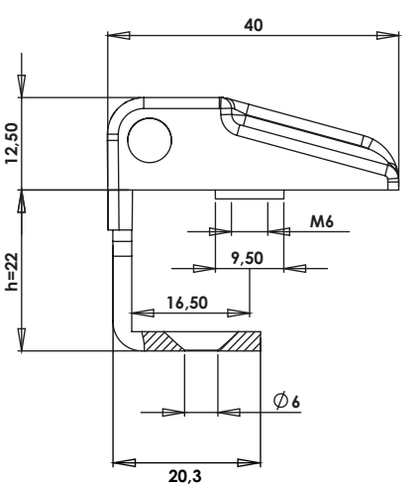

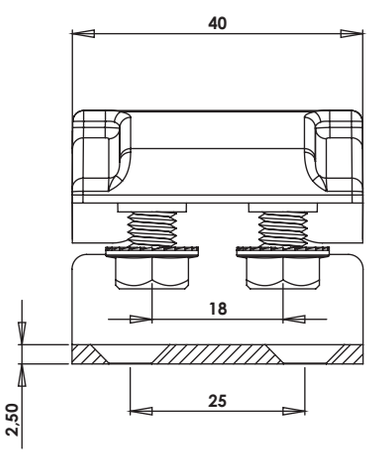

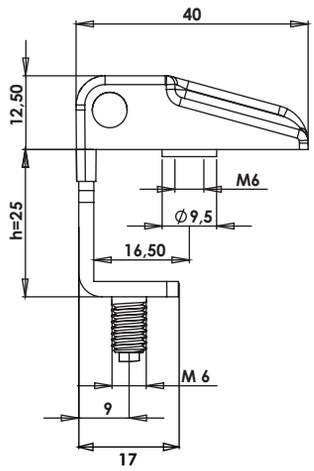

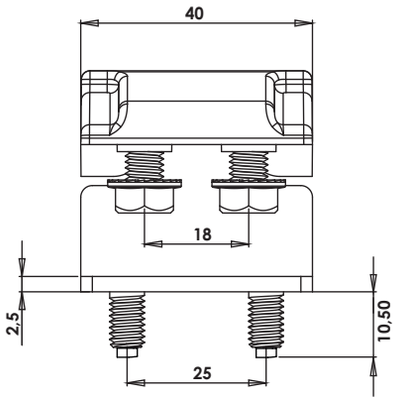

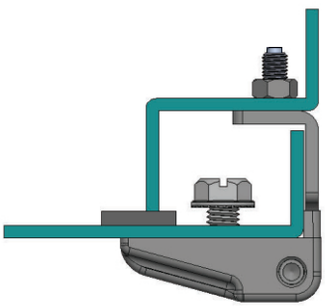

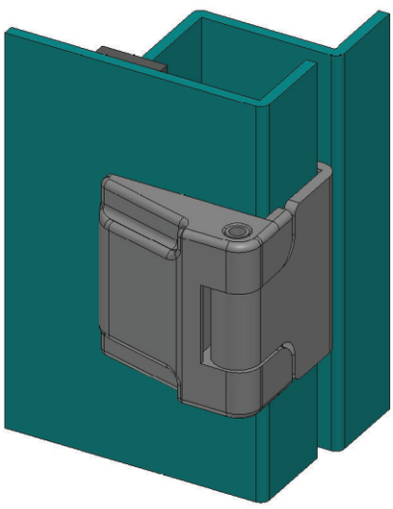

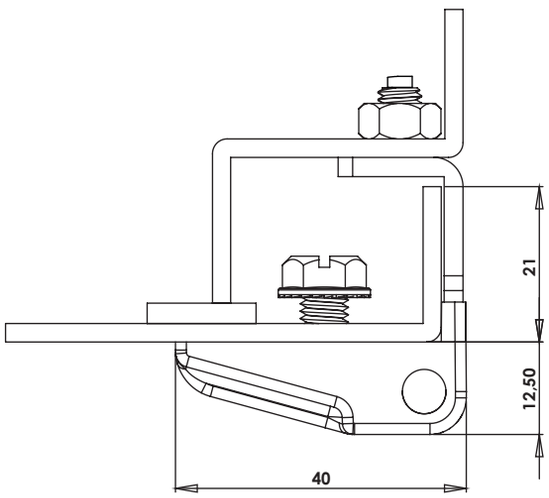

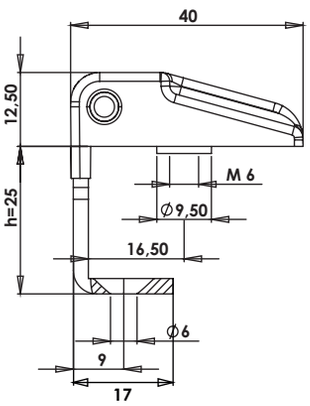

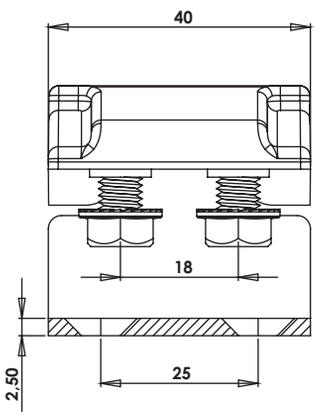

MK20.5.V1.25

PANO KAPAK MENTEŞESİ (Boyalı-Civatalı-h:25mm)

HINGE FOR ENCLOSURE COVER (Black Coated-With Bolt-h:25mm)



300Kg.

MK20.5.V2.25

PANO KAPAK MENTEŞESİ (Boyalı-Delikli-h:25mm)

HINGE FOR ENCLOSURE COVER (Black Coated-Hole-h:25mm)



300Kg.

Kullanım Alanları

* Elektrik Panoları
* Makine Kapakları

Malzeme

* Gövde: Zamak
  DIN-EN 1774-ZnAl4Cu1
* Kenar Parça :Çelik St 37
* Pim: Paslanmaz
* Civata: Çelik St 37
* 5: Kaplama: Boyalı
* Menteşe Dönme Açısı: 180 '

Applications

* Enclosures
* Machinery Covers

Material

* Body: Zamak
  DIN-EN 1774-ZnAl4Cu1
* Welding Part : Steel St 37
* Pin : Stainless Steel
* Screw: Steel St 37
* 5: Finish: Black Coated
* Hinge Rotation Angle: 180 '

MK21.5.V1.22

PANO KAPAK MENTEŞESİ (Boyalı-Civatalı-h:22mm)
HINGE FOR ENCLOSURE COVER (Black Coated-With Bolt-h:22mm)



300Kg.

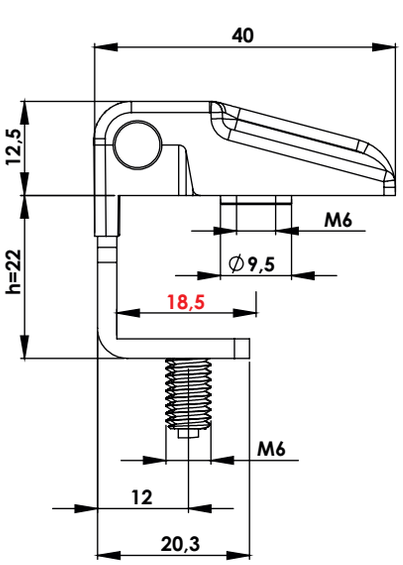

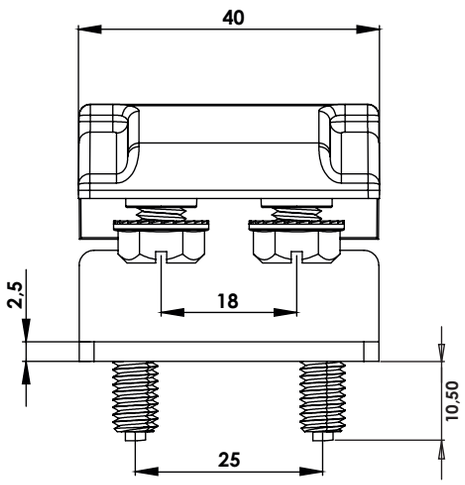

MK21.5.V2.22

PANO KAPAK MENTEŞESİ (Boyalı-Delikli-h:22mm)
HINGE FOR ENCLOSURE COVER (Black Coated-Hole-h:22mm)



300Kg.

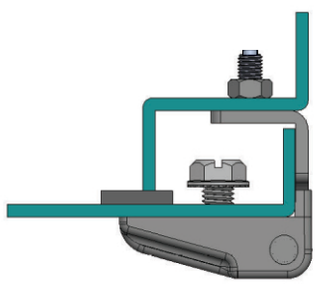

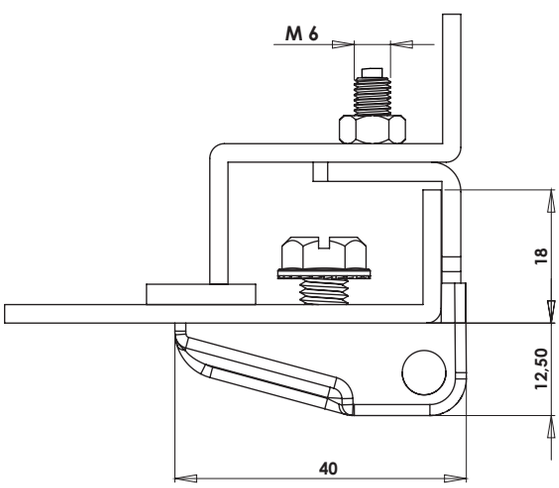

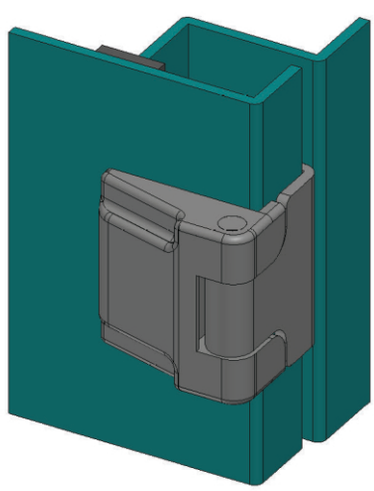

Kullanım Alanları
* Elektrik Panoları
* Makine Kapakları

Malzeme
* Gövde: Zamak
  DIN-EN 1774-ZnAl4Cu1
* Kenar Parça :Çelik St 37
* Pim: Paslanmaz
* Civata: Çelik St 37
* 5: Kaplama: Boyalı
* Menteşe Dönme Açısı: 180 '

Applications
* Enclosures
* Machinery Covers

Material
* Body: Zamak
  DIN-EN 1774-ZnAl4Cu1
* Welding Part : Steel St 37
* Pin : Stainless Steel
* Screw: Steel St 37
* 5: Finish: Black Coated
* Hinge Rotation Angle: 180 '

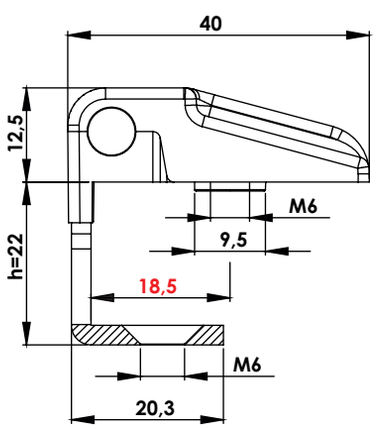

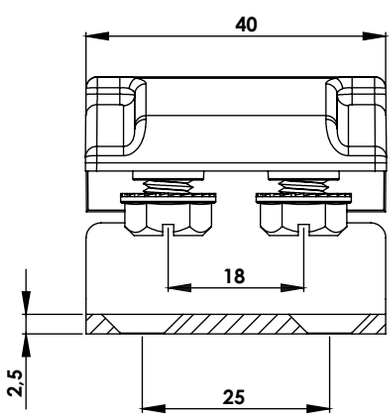

MK21.5.V1.25

PANO KAPAK MENTEŞESİ (Boyalı-Civatalı-h:25mm)

HINGE FOR ENCLOSURE COVER (Black Coated-With Bolt-h:25mm)





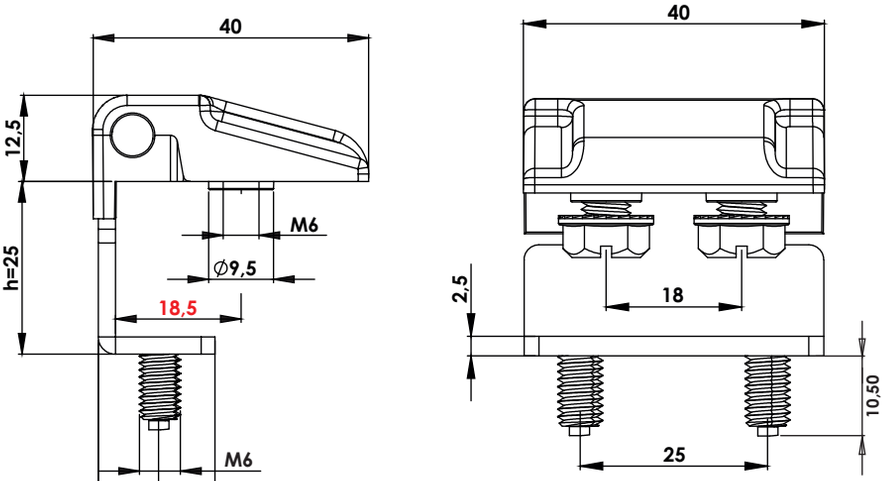

MK21.5.V2.25

PANO KAPAK MENTEŞESİ (Boyalı-Delikli-h:25mm)

HINGE FOR ENCLOSURE COVER (Black Coated-Hole-h:25mm)





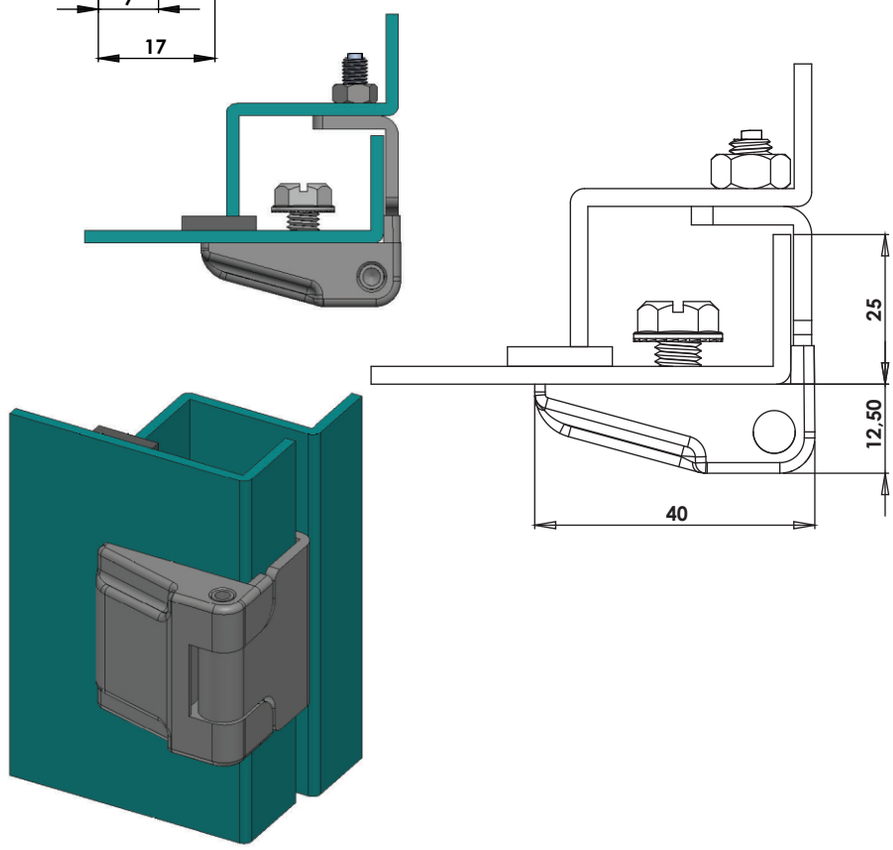

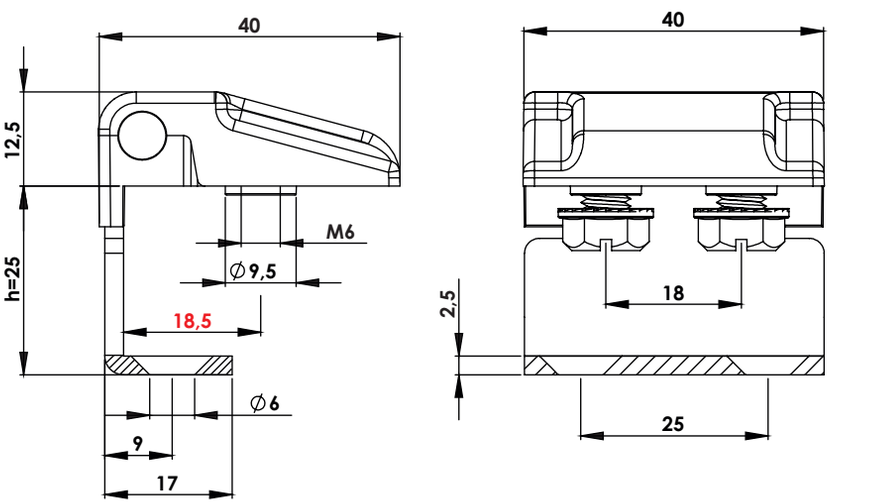

Kullanım Alanları

* Elektrik Panoları
* Makine Kapakları

Malzeme

* Gövde: Zamak
  DIN-EN 1774-ZnAl4Cu1
* Kenar Parça :Çelik St 37
* Pim: Paslanmaz
* Civata: Çelik St 37
* 5: Kaplama: Boyalı
* Menteşe Dönme Açısı: 180 '

Applications

* Enclosures
* Machinery Covers

Material

* Body: Zamak
  DIN-EN 1774-ZnAl4Cu1
* Welding Part : Steel St 37
* Pin : Stainless Steel
* Screw: Steel St 37
* 5: Finish: Black Coated
* Hinge Rotation Angle: 180 '

MK30.5.V2.25

PANO KAPAK MENTEŞESİ (Boyalı-Delikli-h:25mm)

HINGE FOR ENCLOSURE COVER (Black Coated-With Hole-h:25mm)



350Kg.

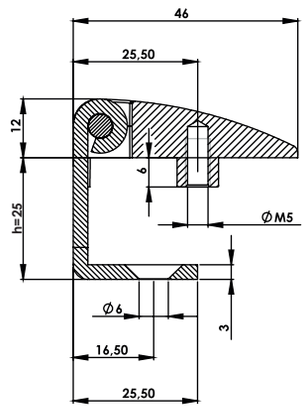

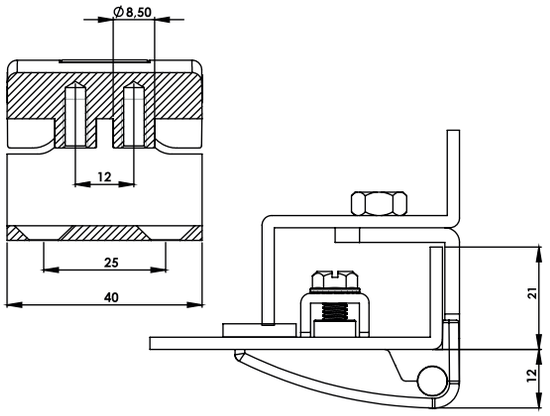

MK30.9.V2.25

PANO KAPAK MENTEŞESİ (Boyalı-Delikli-h:25mm)

HINGE FOR ENCLOSURE COVER (Turquoise Blue Coated - With Hole-h:25mm)

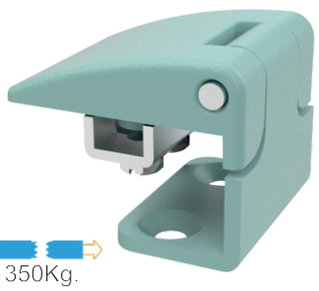

350Kg.

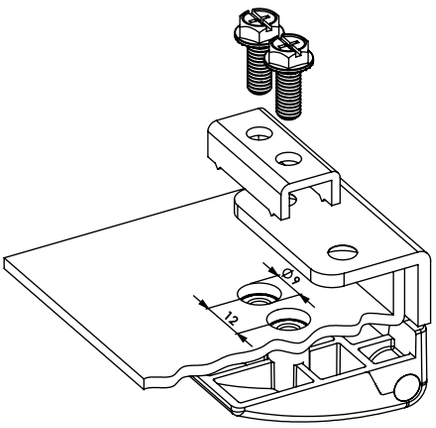

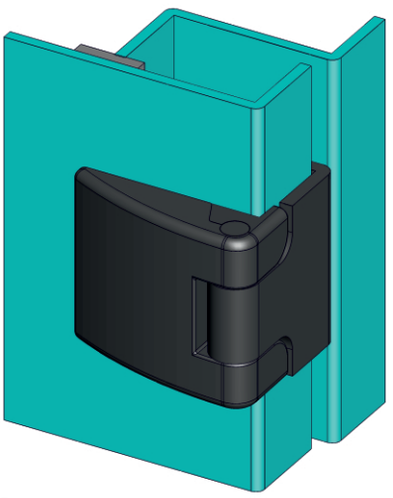

MK02.5.V1.20

PANO KAPAK MENTEŞESİ (Boyalı-Civatalı-h:20mm)

ENCLOSURE COVER HINGE (Black Coated-With Bolt-h:20mm)



200Kg.

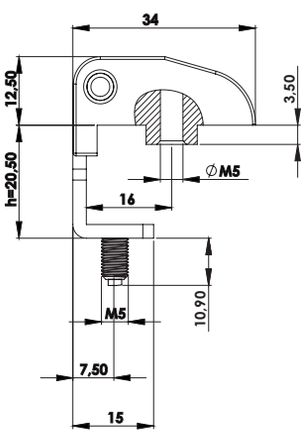

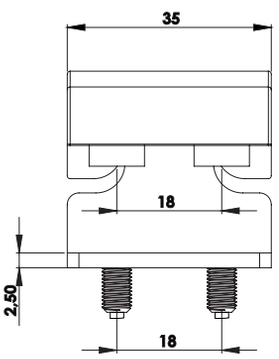

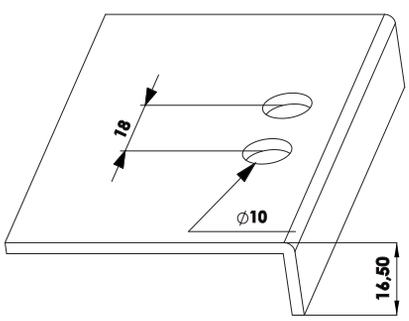

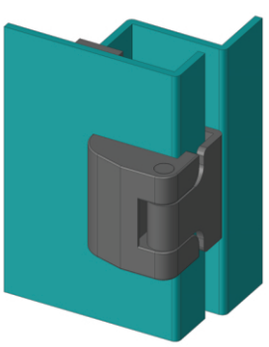

Kullanım Alanları

* Elektrik Panoları
* Makine Kapakları

Malzeme

* Gövde: Zamak
  DIN-EN 1774-ZnAl4Cu1
* Kenar Parça :Çelik St 37
* Pim: Paslanmaz
* Civata: Çelik St 37
* 5: Kaplama: Boyalı
* 9: Kaplama: Turquaz Renk Boyalı
* Menteşe Dönme Açısı: 180 '

Applications

* Enclosures
* Machinery Covers

Material

* Body: Zamak
  DIN-EN 1774-ZnAl4Cu1
* Welding Part : Steel St 37
* Pin : Stainless Steel
* Screw: Steel St 37
* 5: Finish: Black Coated
* 9: Finish: Turquoise Blue Coated
* Hinge Rotation Angle: 180 '

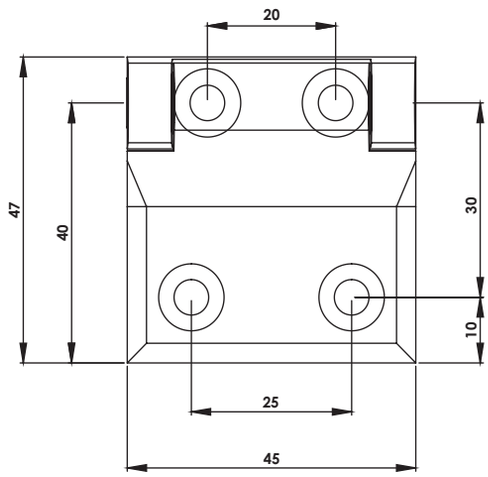

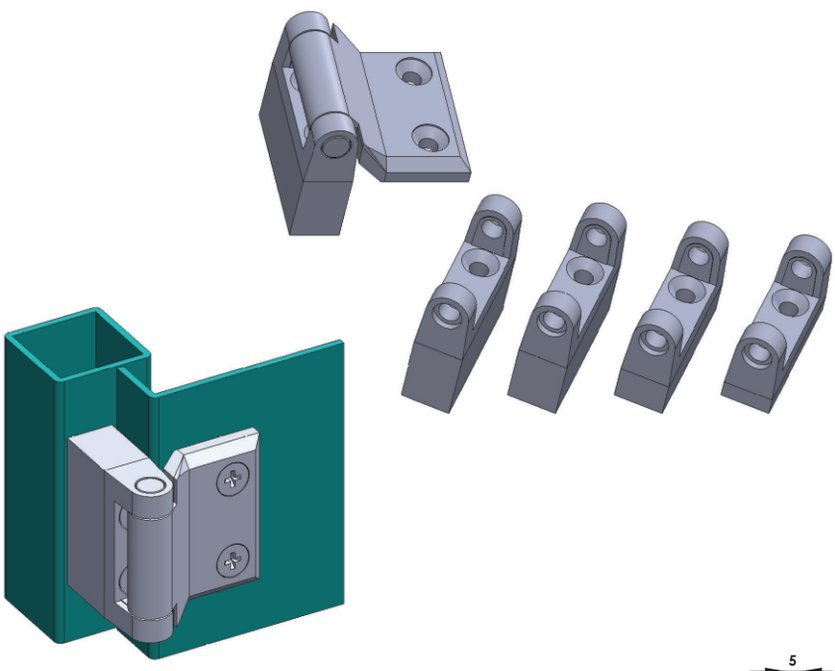

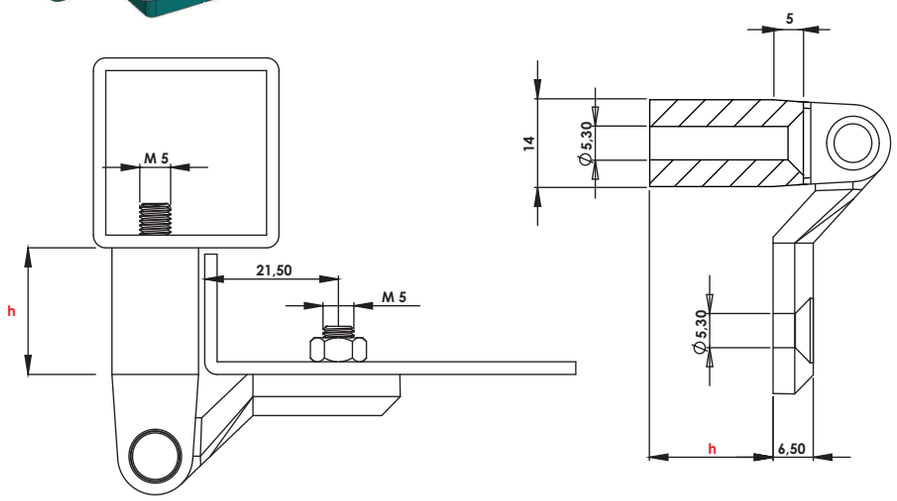

Grup Kodu	Malzeme	Yüzey Kaplama	Yükseklik
Group Code	Material	Finish	Height
MK10	.1	.2	.h
		.5	
	1: Zamak	2: Krom / Chrome	h:0-3-5-7-10-17-20-25mm
		5: S. Boyalı / Black Coated	

MK10.1.2.h

PANO KAPAK MENTEŞESİ (Zamak-Krom Kapl.-h:0-3-5-7-10-17-20-25mm)

HINGE FOR ENCLOSURE COVER (Zamak-Chrome Plated-h:0-3-5-7-10-17-20-25mm)

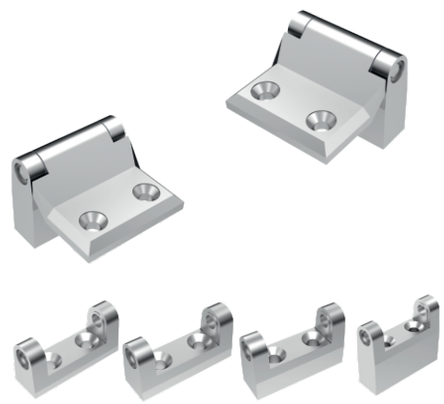

150Kg.

MK10.1.5.h

PANO KAPAK MENTEŞESİ (Zamak-Boyalı-h:0-3-5-7-10-17-20-25mm)

HINGE FOR ENCLOSURE COVER (Zamak-Black Coated-h:0-3-5-7-10-17-20-25mm)



150Kg.

Kullanım Alanları

* Elektrik Panoları
* Makine Kapakları

Malzeme

* Gövde: Zamak
  DIN-EN 1774-ZnAl4Cu1
* Pim (P):Çelik St 37
* 2: Kaplama: Krom
  5: Kaplama: Boyalı
* Menteşe Dönme Açısı: 180 '

Applications

* Enclosures
* Machinery Covers

Material

* Body: Zamak
  DIN-EN 1774-ZnAl4Cu1
* Pin (P): Steel St 37
* 2: Finish: Chrome
  5: Finish: Black Coated
*Hinge Rotation Angle: 180 '

MK16.1.2.V2.h

PANO KAPAK MENTEŞESİ (Zamak-Krom Kapl.-h:0-3-5-7-10-17-20-25mm)

HINGE FOR ENCLOSURE COVER (Zamak-Chrome Plated-h:0-3-5-7-10-17-20-25mm)

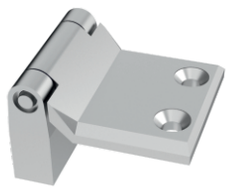

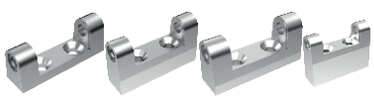

150Kg.

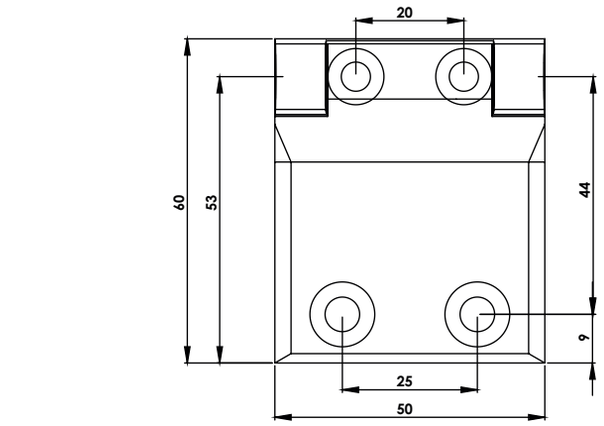

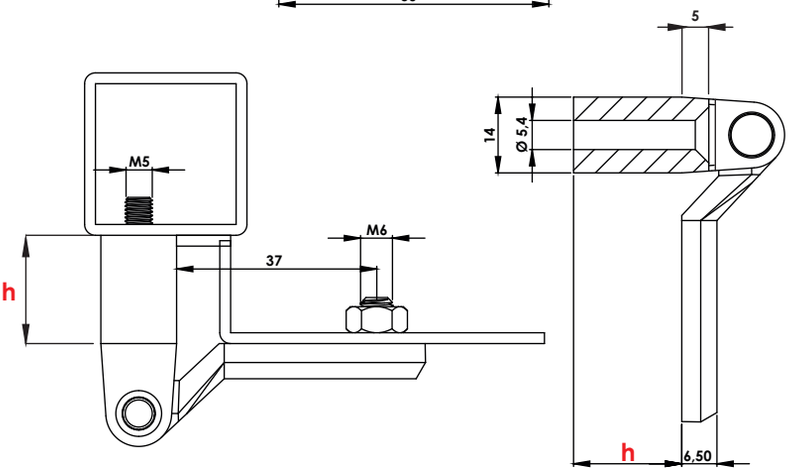

MK16.1.5.V2.h

PANO KAPAK MENTEŞESİ (Zamak-Boyalı-h:0-3-5-7-10-17-20-25mm)

HINGE FOR ENCLOSURE COVER (Zamak-Black Coated-h:0-3-5-7-10-17-20-25mm)

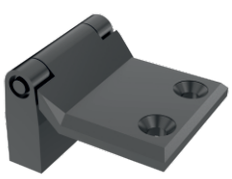



150Kg.

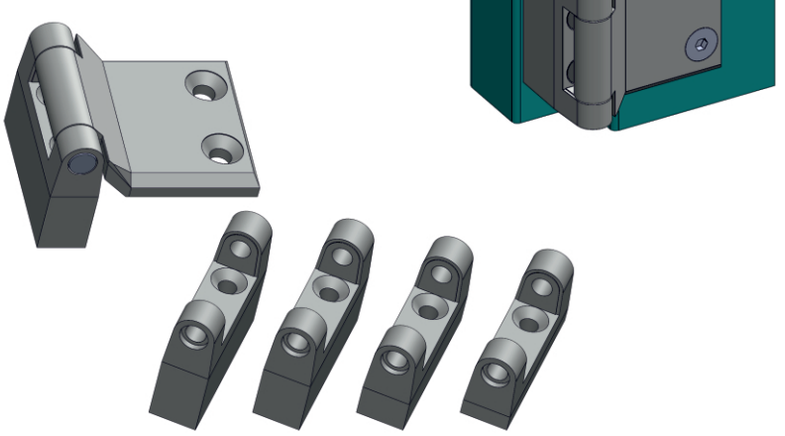

Kullanım Alanları

* Elektrik Panoları
* Makine Kapakları

Malzeme

* Gövde: Zamak
  DIN-EN 1774-ZnAl4Cu1
* Pim (P):Çelik St 37
* 2: Kaplama: Krom
  5: Kaplama: Boyalı
* Menteşe Dönme Açısı: 180 '

Applications

* Enclosures
* Machinery Covers

Material

* Body: Zamak
  DIN-EN 1774-ZnAl4Cu1
* Pin (P): Steel St 37
* 2: Finish: Chrome
  5: Finish: Black Coated
* Hinge Rotation Angle: 180 '

Grup Kodu	Malzeme	Yüzey Kaplama	Versiyon	Yükseklik
Group Code	Material	Finish	Version	Height
MK16	.1	.2	.V2	.h
		.5		
	1: Zamak	2: Krom / Chrome	V2: Delikli / Hole	h:0-3-5-7-10-17-20-25mm
		5: S. Boyalı / Black Coated		

MK16.1.2.V1.h

PANO KAPAK MENTEŞESİ (Zamak-Krom Kapl.-h:0-3-5-7-10-17-20-25mm)

HINGE FOR ENCLOSURE COVER (Zamak-Chrome Plated-h:0-3-5-7-10-17-20-25mm)



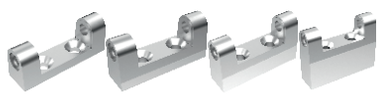



150Kg.

MK16.1.5.V1.h

PANO KAPAK MENTEŞESİ (Zamak-Boyalı-h:0-3-5-7-10-17-20-25mm)

HINGE FOR ENCLOSURE COVER (Zamak-Black Coated-h:0-3-5-7-10-17-20-25mm)

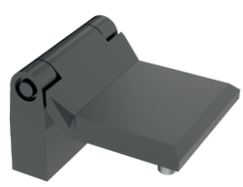





150Kg.

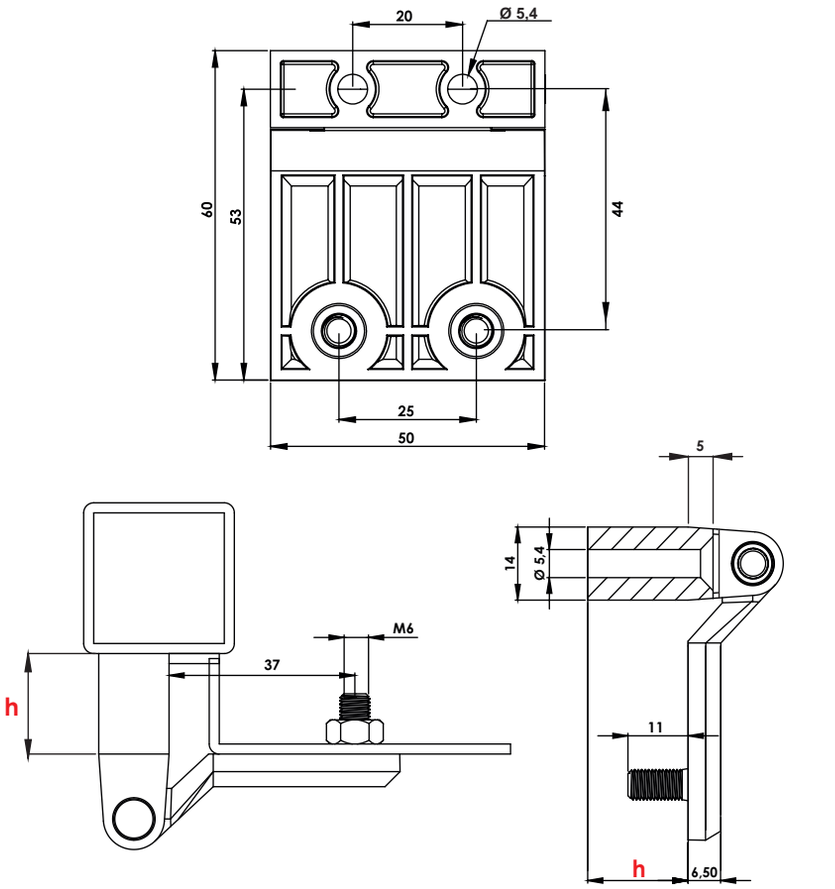

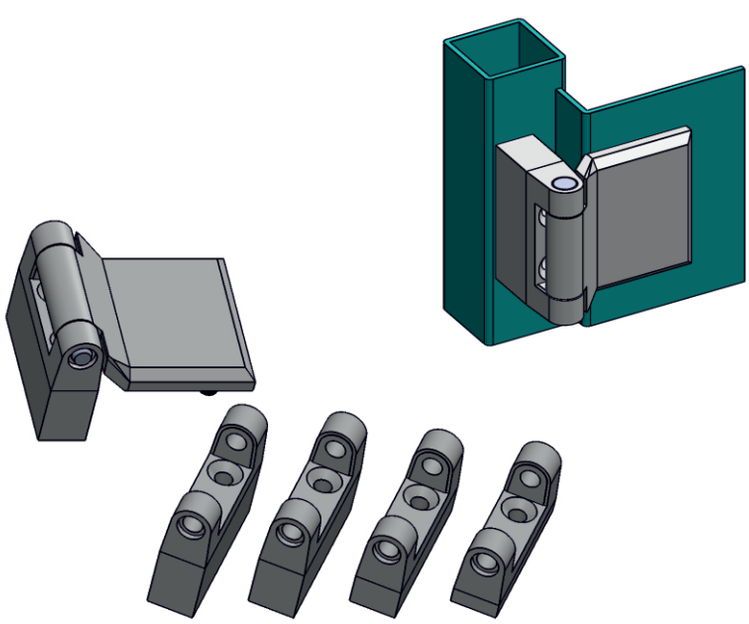

Kullanım Alanları

* Elektrik Panoları
* Makine Kapakları

Malzeme

* Gövde: Zamak
  DIN-EN 1774-ZnAl4Cu1
* Pim (P):Çelik St 37
* Civata: Çelik St 37
* 2: Kaplama: Krom
  5: Kaplama: Boyalı
* Menteşe Dönme Açısı: 180 '

Applications

* Enclosures
* Machinery Covers

Material

* Body: Zamak
  DIN-EN 1774-ZnAl4Cu1
* Pin (P): Steel St 37
* Screw: Steel St 37
* 2: Finish: Chrome
  5: Finish: Black Coated
*Hinge Rotation Angle: 180 '

Grup Kodu	Malzeme	Yüzey Kaplama	Versiyon	Yükseklik
Group Code	Material	Finish	Version	Height
MK16	.1	.2	.V1	.h
		.5		
	1: Zamak	2: Krom / Chrome	V1: Civatalı / With Bolt	h:0-3-5-7-10-17-20-25mm
		5: S. Boyalı / Black Coated		

MK43.1.2

PANO KAPAK MENTEŞESİ (Zamak - Krom Kapl.)
HINGE FOR ENCLOSURE COVER (Zamak - Chrome Plated)



250Kg.

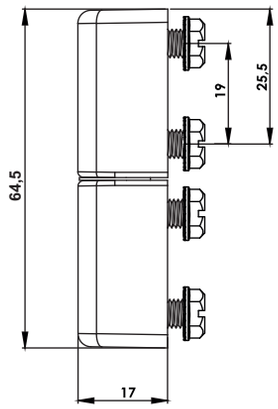

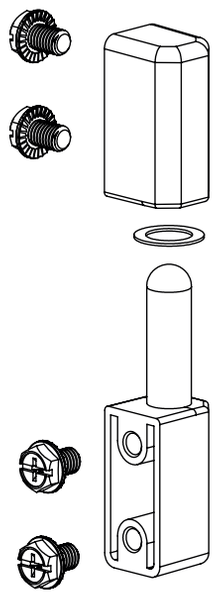

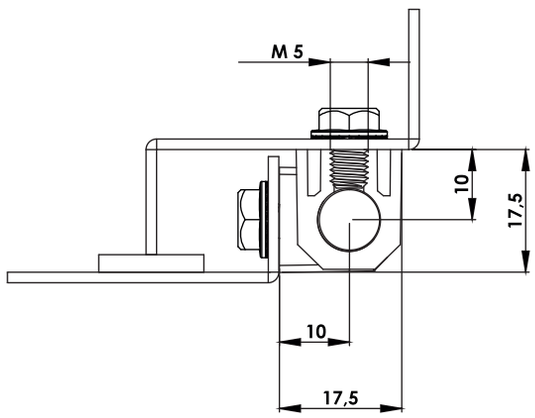

MK43.1.5

PANO KAPAK MENTEŞESİ (Zamak - Boyalı)
HINGE FOR ENCLOSURE COVER (Zamak - Black Coated)



250Kg.

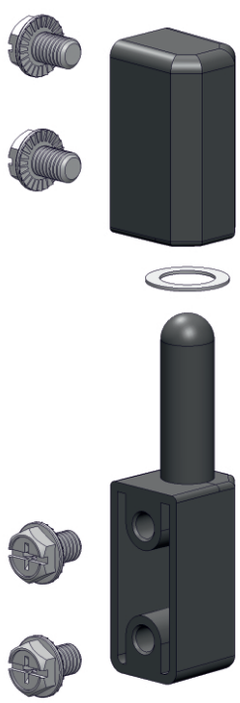

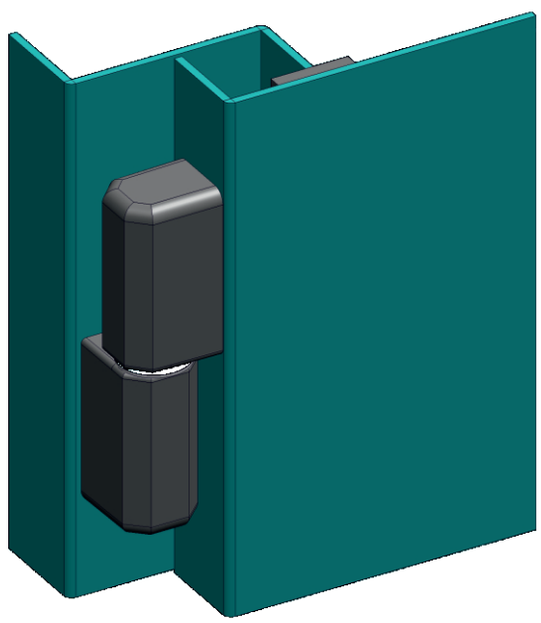

Kullanım Alanları

* Elektrik Panoları
* Makina Kapakları

Malzeme

* Gövde: Zamak
  DIN-EN 1774-ZnAl4Cu1
* 2 : Kaplama : Krom
  5 : Kaplama : Boyalı
* Menteşe Dönme Açısı: 180 '

Applications

* Enclosures
* Machinery Covers

Material

* Body: Zamak
  DIN-EN 1774-ZnAl4Cu1
* 2 : Finish : Chrome
  5 : Finish : Black Coated
* Hinge Rotation Angle: 180 '

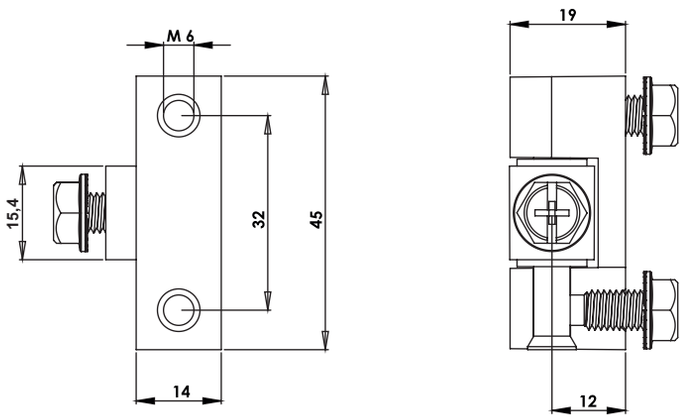

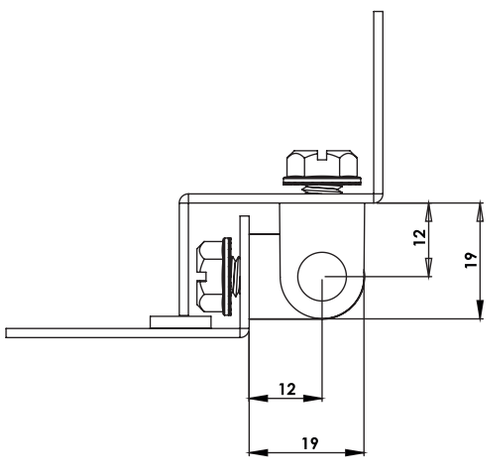

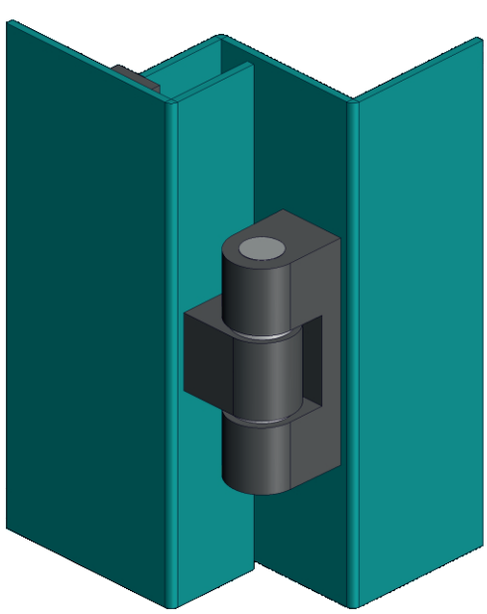

MK63.1.2

PANO KAPAK MENTEŞESİ (Zamak - Krom Kapl.)

HINGE FOR ENCLOSURE COVER (Zamak - Chrome Plated)



350Kg.

MK63.1.5

PANO KAPAK MENTEŞESİ (Zamak - Boyalı)

HINGE FOR ENCLOSURE COVER (Zamak - Black Coated)



350Kg.

Kullanım Alanları

* Elektrik Panoları
* Makina Kapakları

Malzeme

* Gövde: Zamak
  DIN-EN 1774-ZnAl4Cu1
* Pim: St 37 Çelik
* Yatak: Delrin
* 2 : Kaplama : Krom
  5 : Kaplama : Boyalı
* Menteşe Dönme Açısı: 180 '

Applications

* Enclosures
* Machinery Covers

Material

* Body: Zamak
  DIN-EN 1774-ZnAl4Cu1
* Pin: St 37 Steel
* Bearing: Delrin
* 2 : Finish : Chrome
  5 : Finish : Black Coated
* Hinge Rotation Angle: 180 '

MP01.0.6.180

10mm PANO MENTEŞESİ (Kaplamasız)
10mm ENCLOSURE HINGE (Uncoated)



200Kg.

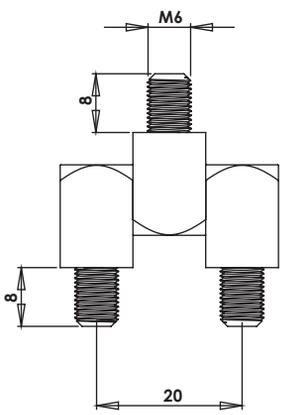

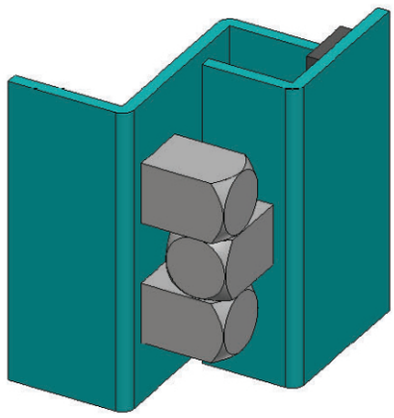

MP01.2.6.180

10mm PANO MENTEŞESİ (Nikel Kaplamalı)
10mm ENCLOSURE HINGE (Nickel Plated)



200Kg.

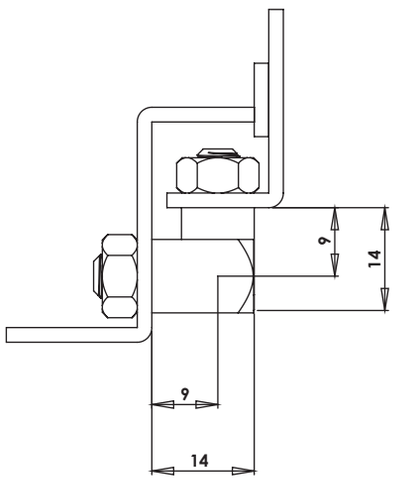

MP02.0.8.180

12mm PANO MENTEŞESİ (Kaplamasız)
12mm ENCLOSURE HINGE (Uncoated)



250Kg.

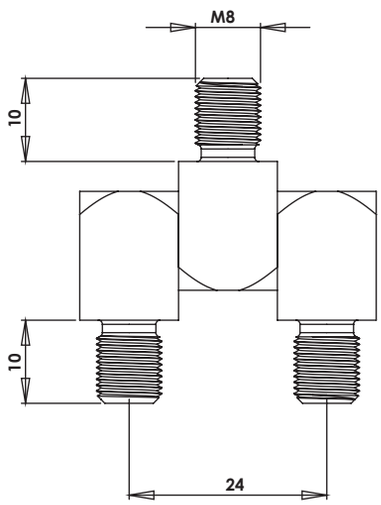

MP02.2.8.180

12mm PANO MENTEŞESİ (Nikel Kaplamalı)
12mm ENCLOSURE HINGE (Nickel Plated)



250Kg.

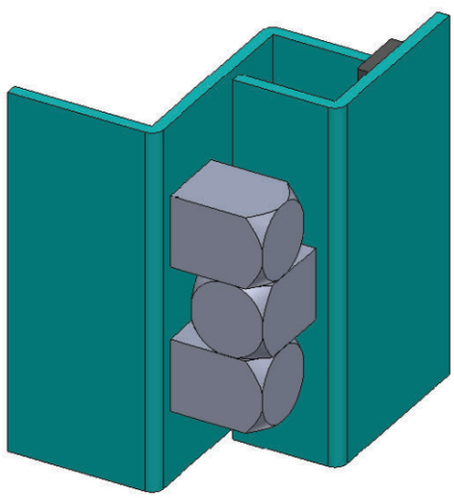

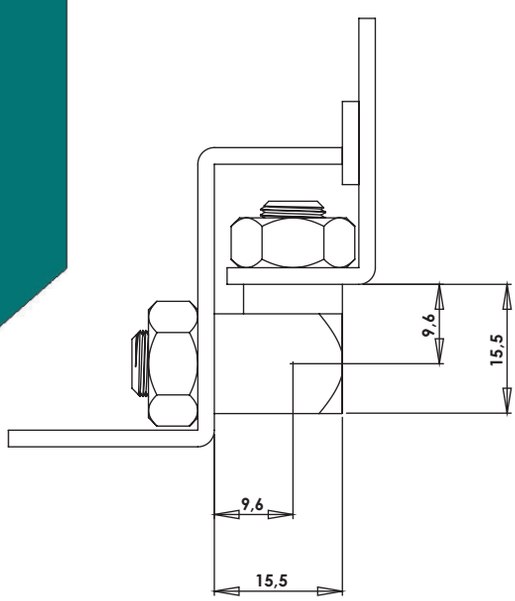

Kullanım Alanları

* Elektrik Panoları
* Makine Kapakları

Malzeme

* Gövde: Pirinç
  DIN 17672 CuZn39Pb3
* Pim : Çelik
* 0: Kaplama: Kaplamasız
  2: Kaplama: Nikel
* Menteşe Dönme Açısı: 180'

Applications

* Enclosures
* Machinery Covers

Material

* Body: Brass
  DIN 17672 CuZn39Pb3
* Pin : Steel
* 0: Finish: Uncoated
  2: Finish: Nickel Plated
* Hinge Rotation Angle: 180'

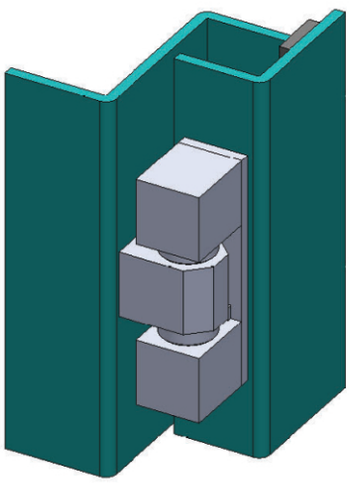

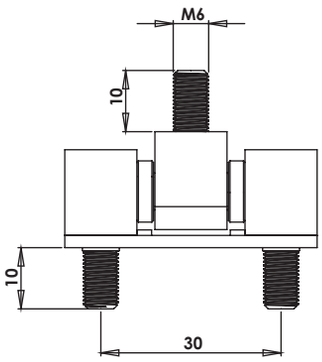

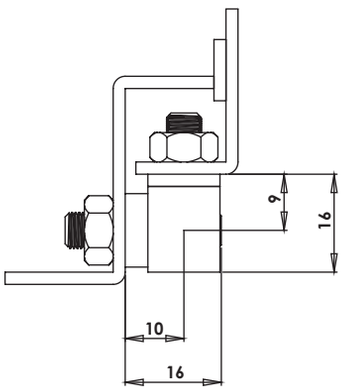

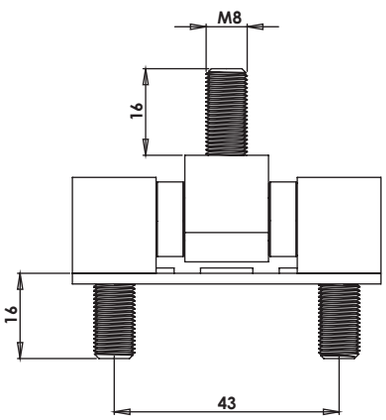

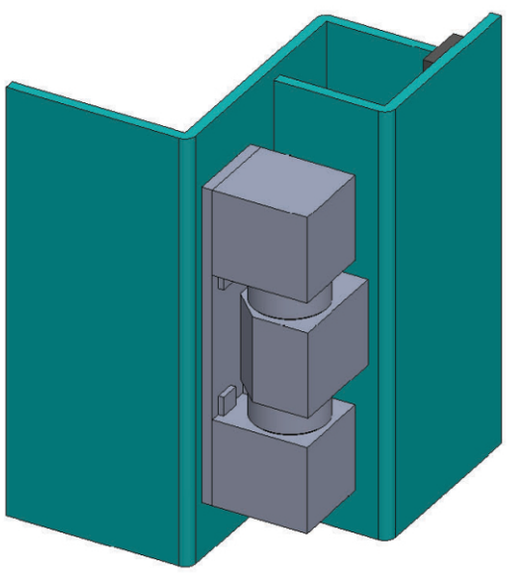

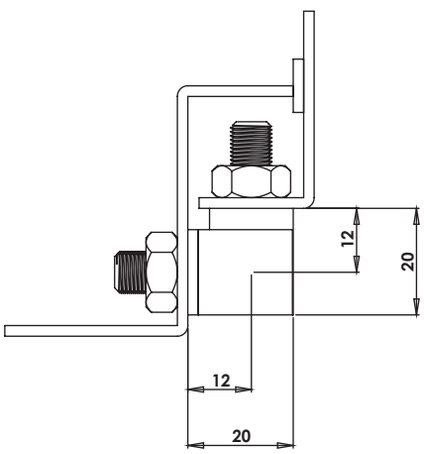

MP03.0.6.180

12mm BAĞLANTILI PANO MENTEŞESİ (Kaplamasız)

12mm ENCLOSURE HINGE (Uncoated)

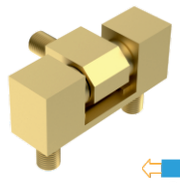

200Kg.

MP03.2.6.180

12mm BAĞLANTILI PANO MENTEŞESİ (Krom Kapl.)

12mm ENCLOSURE HINGE (Chrome Plated)

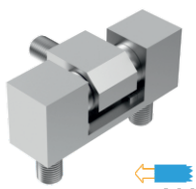

200Kg.

MP04.0.8.090

16mm BAĞLANTILI PANO MENTEŞESİ (Kaplamasız)

16mm ENCLOSURE HINGE (Uncoated)

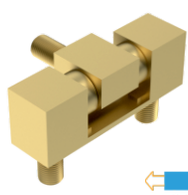

250Kg.

MP04.2.8.090

16mm BAĞLANTILI PANO MENTEŞESİ (Krom Kapl.)

16mm ENCLOSURE HINGE (Chrome Plated)

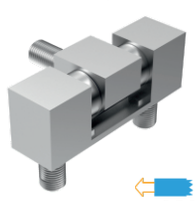

250Kg.

Kullanım Alanları

* Elektrik Panoları
* Makine Kapakları

Malzeme

* Gövde: Pirinç
  DIN 17672 CuZn39Pb3
* Pim : Çelik
* 0: Kaplama: Kaplamasız
  2: Kaplama: Krom
* Menteşe Dönme Açısı
  MP03:180' / MP04:90'

Applications

* Enclosures
* Machinery Covers

Material

* Body: Brass
  DIN 17672 CuZn39Pb3
* Pin: Steel
* 0: Finish: Uncoated
  2: Finish: Chrome
* Hinge Rotation Angle
  MP03:180' / MP04:90'

MP23.2

PANO KAPAK MENTEŞESİ (Pirinç - Krom Kapl.)
HINGE FOR ENCLOSURE COVER (Brass - Chrome Plated)



400Kg.

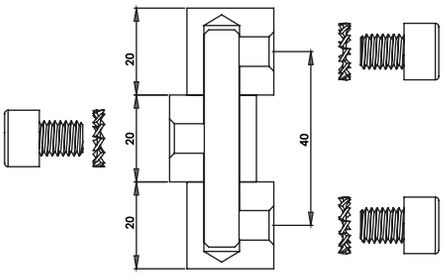

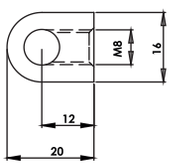

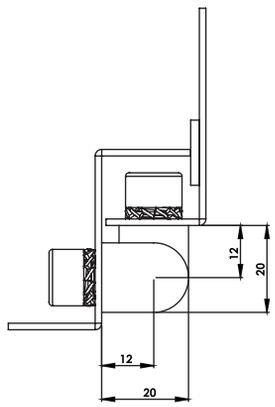

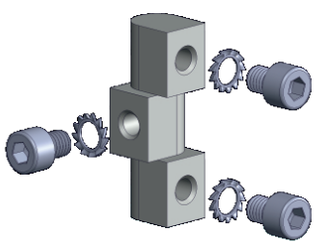

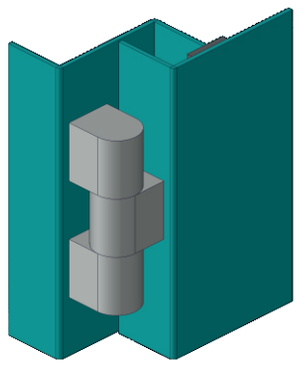

MP33.2

PANO KAPAK MENTEŞESİ (Pirinç - Krom Kapl.)
HINGE FOR ENCLOSURE COVER (Brass - Chrome Plated)



400Kg.

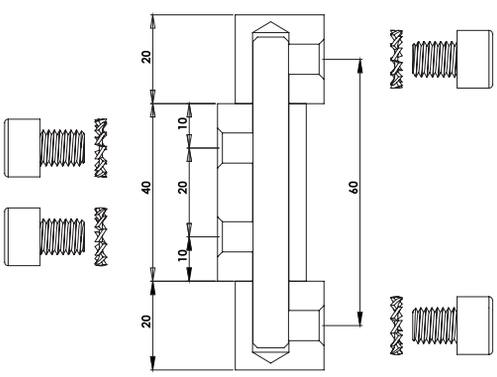

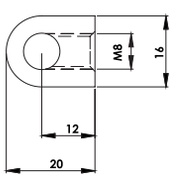

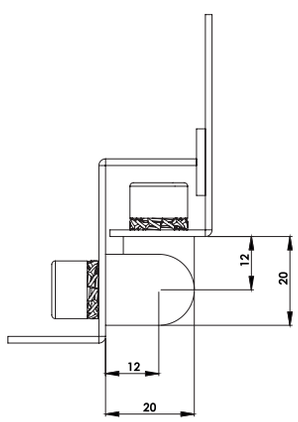

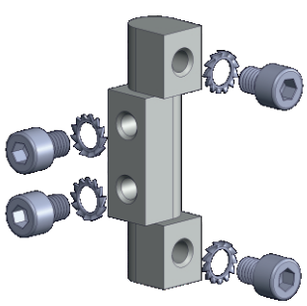

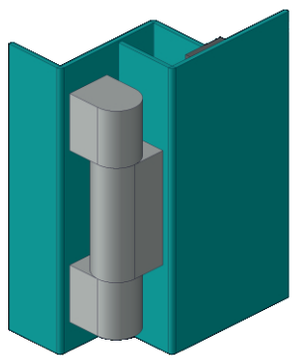

Kullanım Alanları

* Elektrik Panoları
* Makina Kapakları

Malzeme

* Gövde: Pirinç
  DIN 17672 CuZn39Pb3
* Pim : Çelik
* 2: Kaplama: Krom
* Menteşe Dönme Açısı: 180 '

Applications

* Enclosures
* Machinery Covers

Material

* Body: Brass
  DIN 17672 CuZn39Pb3
* Pin : Steel
* 2: Finish: Chrome
* Hinge Rotation Angle: 180 '

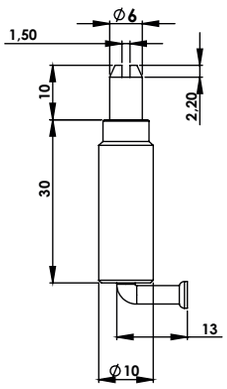

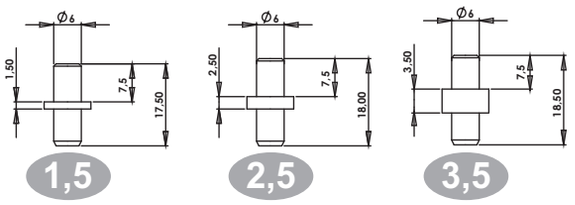

1,5 2,5 3,5

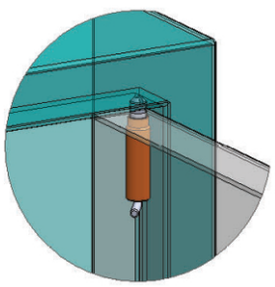

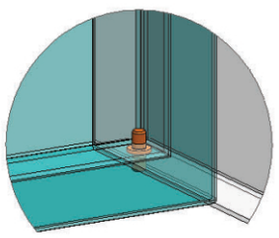

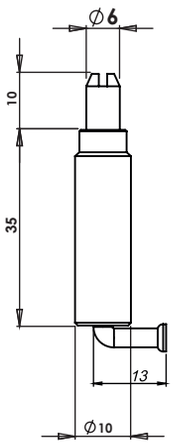

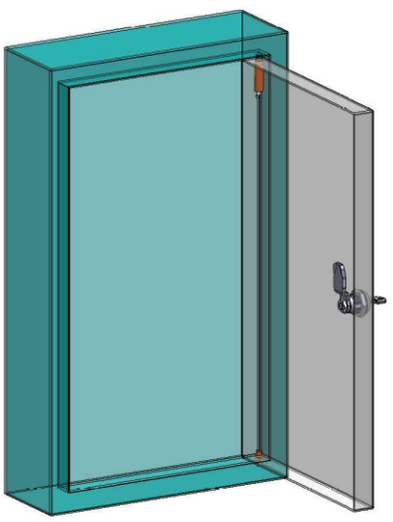

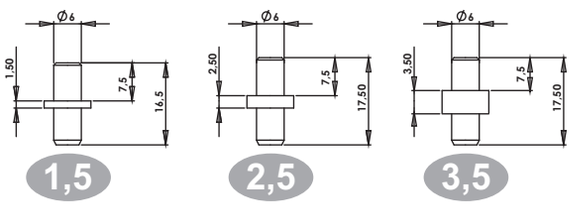

1,5 2,5 3,5

MM30.2.1.10.1,5
MM30.2.1.10.2,5
MM30.2.1.10.3,5

YAYLI MİL MENTEŞE (10mm)
HINGE WITH SPRING (10mm)

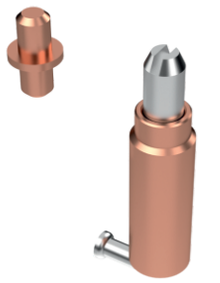

400Kg.

MM35.2.1.10.1,5
MM35.2.1.10.2,5
MM35.2.1.10.3,5

YAYLI MİL MENTEŞE (10mm)
HINGE WITH SPRING (10mm)

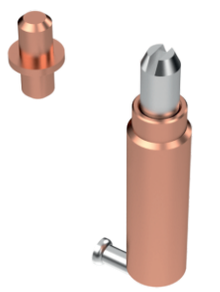

400Kg.

Kullanım Alanları

* Elektrik Panoları
* Makine Kapakları

Malzeme

* MM30 / MM35 Gövde: 10mm St 37 Çelik
  MM02 Gövde: St 37 Çelik Levha
* Gövde Kaplama: Bakır
  Diğer Parçalar: Çinko

Applications

* Enclosures
* Machinery Covers

Material

* MM30 / MM35 Body: 10mm Steel St 37
  MM02 Body: Steel St 37
* Body Finish: Cooper Plated
  Other Metarials: Zinc Plated

MM02.2.0.1,5
MM02.2.0.2,5
MM02.2.0.3,5

YAYLI GİZLİ MENTEŞE
CONCEALED HINGE WITH SPRING

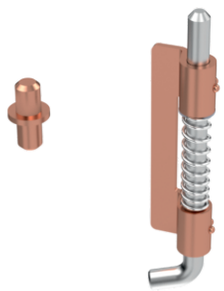

150Kg.

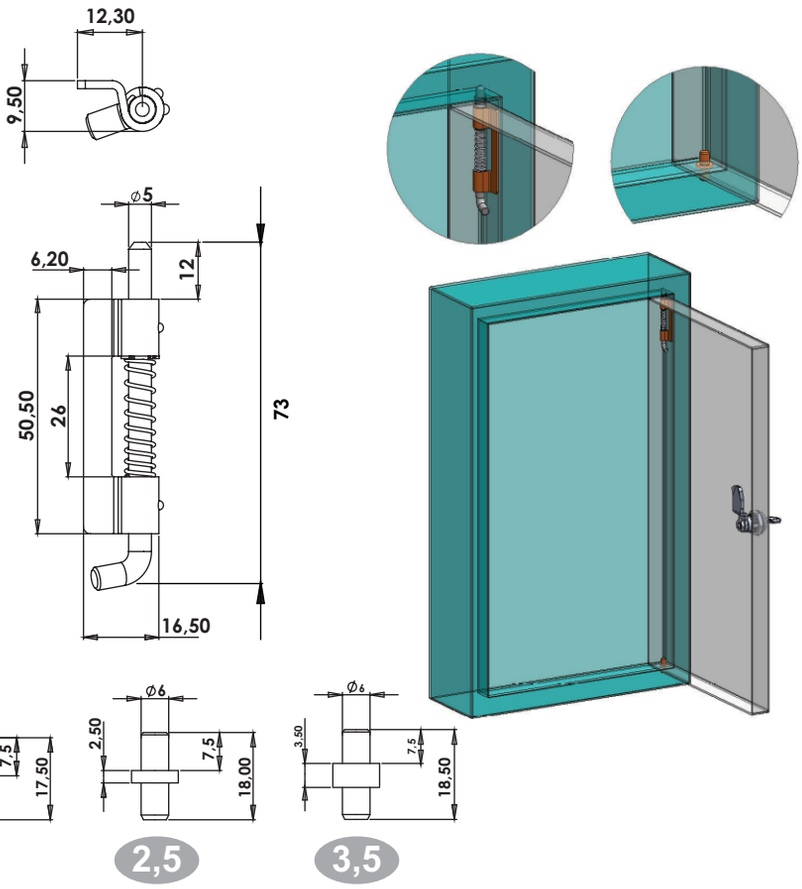

MM12.2.1

YAYLI GİZLİ MENTEŞE
CONCEALED HINGE WITH SPRING



150Kg.

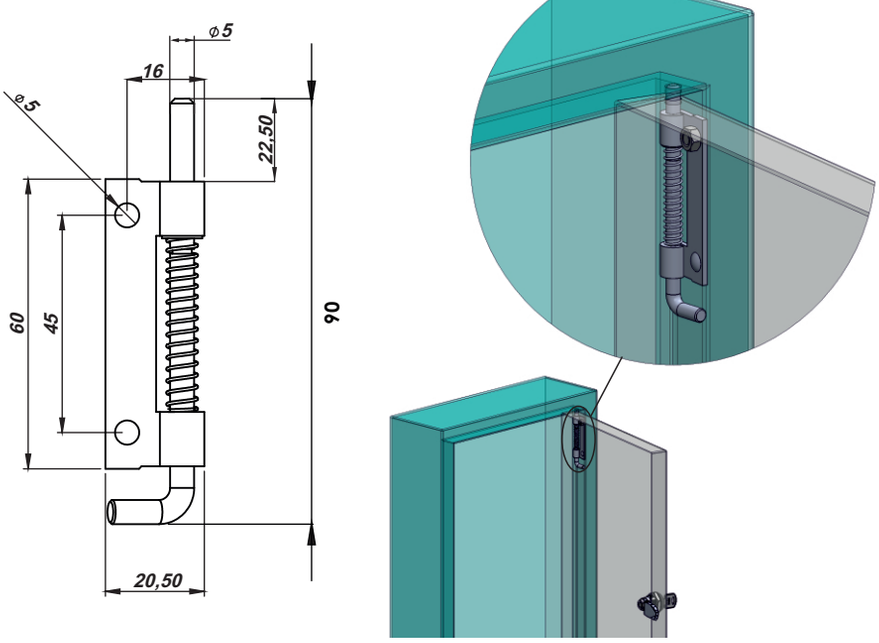

Kullanım Alanları
* Elektrik Panoları
* Makina Kapakları

Malzeme
* Gövde: St 37 Çelik Levha
* Kaplama(MM02): Bakır
* Kaplama(MM12): Çinko

Applications
* Enclosures
* Machinery Covers

Material
* Body: Steel St 37
* Finish(MM02): Cooper Plated
* Finish(MM12): Zinc Plated

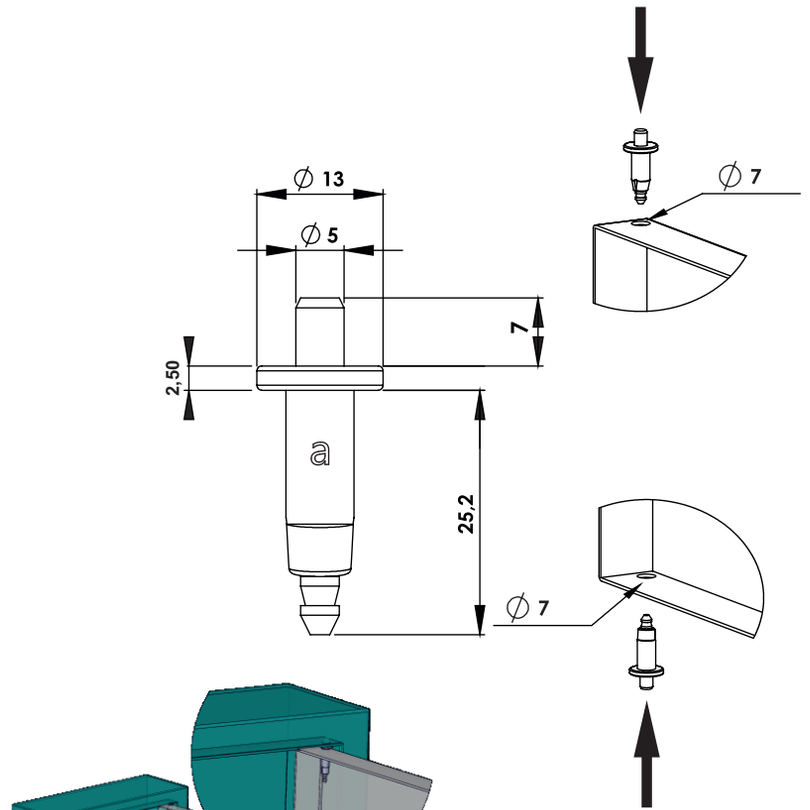

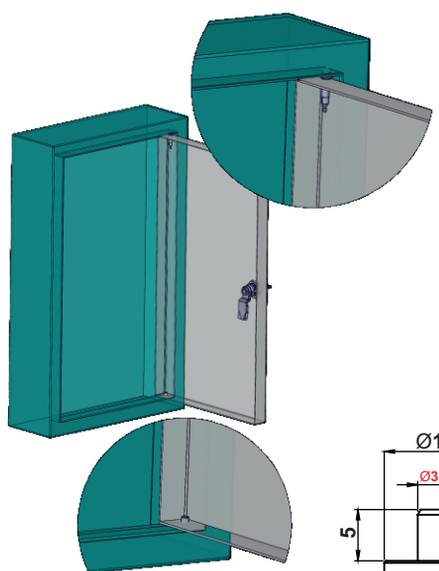

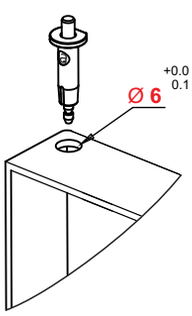

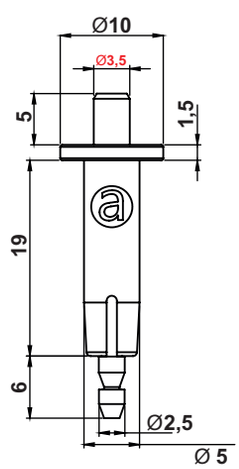

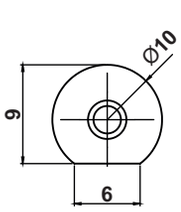

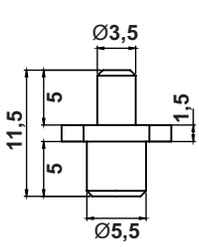

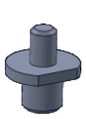

MM04.1.1

YAYLI MİL MENTEŞE (Zamak)
HINGE WITH SPRING (Zamak)



75Kg.

MM14.1.1

YAYLI MİL MENTEŞE (Zamak)
HINGE WITH SPRING (Zamak)



75Kg.

Kullanım Alanları
* Elektrik Panoları
* Bilgisayar Kabinleri

Malzeme
* Gövde: Zamak
  DIN-EN 1774-ZnAl4Cu1
* Pim : Zamak
  DIN-EN 1774-ZnAl4Cu1

Applications
* Enclosures
* Rack Cabinets

Material
* Body: Zamak
  DIN-EN 1774-ZnAl4Cu1
* Pin :Zamak
  DIN-EN 1774-ZnAl4Cu1

MM14.1.KP1,5

YAYLI MİL MENTEŞE KARŞILIK PİMİ (Demir)
HINGE WITH SPRING MOUNTING PIN (Steel)



Malzeme
* Demir

Kaplama
* Çinko

Material
* Steel

Finish
* Zinc

MM03.35

YAYLI MİL MENTEŞE (Plastik Klipsli)
HINGE WITH SPRING (Polyamide-W.Clips)



75Kg.

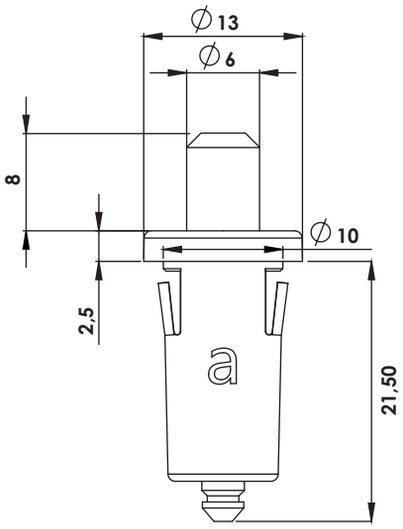

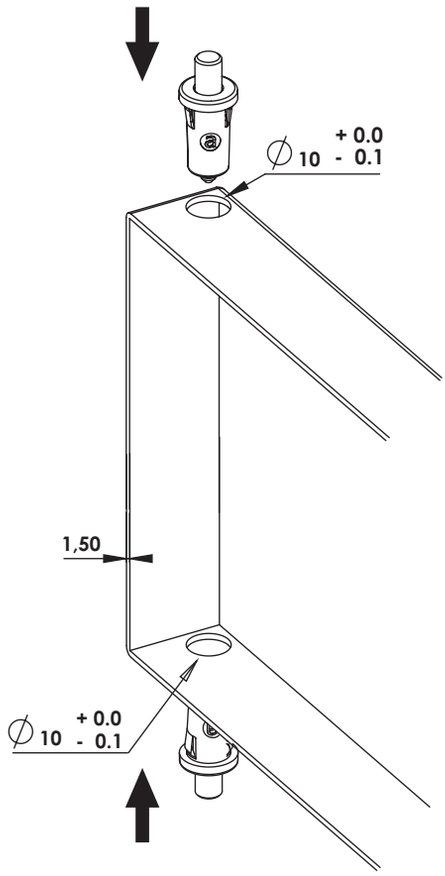

MM03.36

YAYLI MİL MENTEŞE (Plastik Klipsli)
HINGE WITH SPRING (Polyamide-W.Clips)



75Kg.

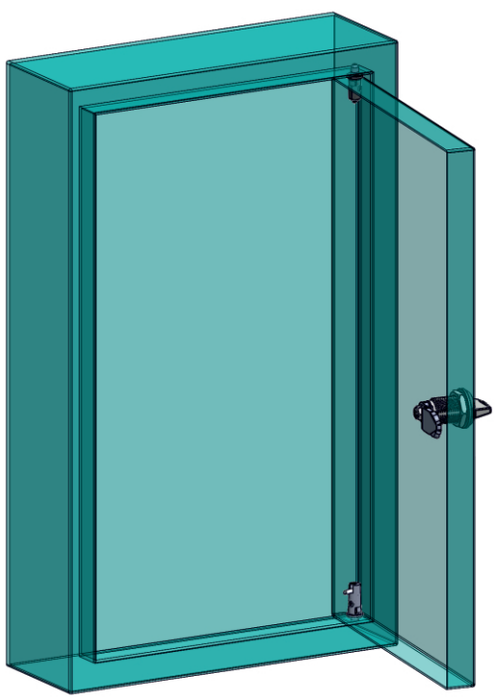

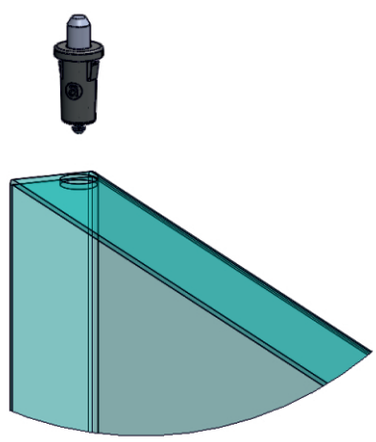

Kullanım Alanları
* Elektrik Panoları
* Makine Kapakları
* Bilgisayar Kabinleri

Malzeme
* Gövde: Plastik Delrin
* Pim MM03 : Zamak
  DIN-EN 1774-ZnAl4Cu1

Applications
* Enclosures
* Machinery Covers
* Rack Cabinets

Material
* Body: Poliasetal Delrin
* Pin MM03 : Zamak
  DIN-EN 1774-ZnAl4Cu1

MM13.35

YAYLI MİL MENTEŞE (Plastik Klipsli)
HINGE WITH SPRING (Polyamide-W.Clips)

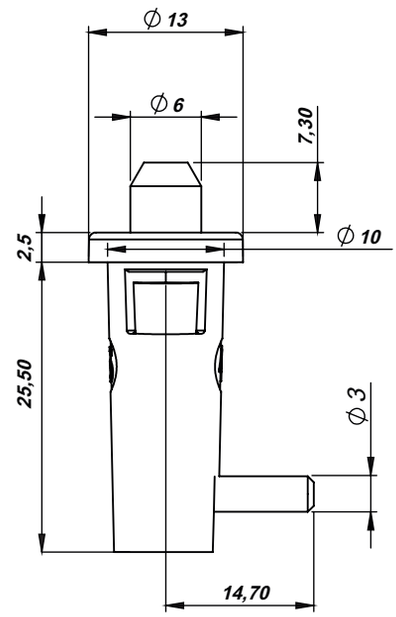



75Kg.

MM13.36

YAYLI MİL MENTEŞE (Plastik Klipsli)
HINGE WITH SPRING (Polyamide-W.Clips)



75Kg.

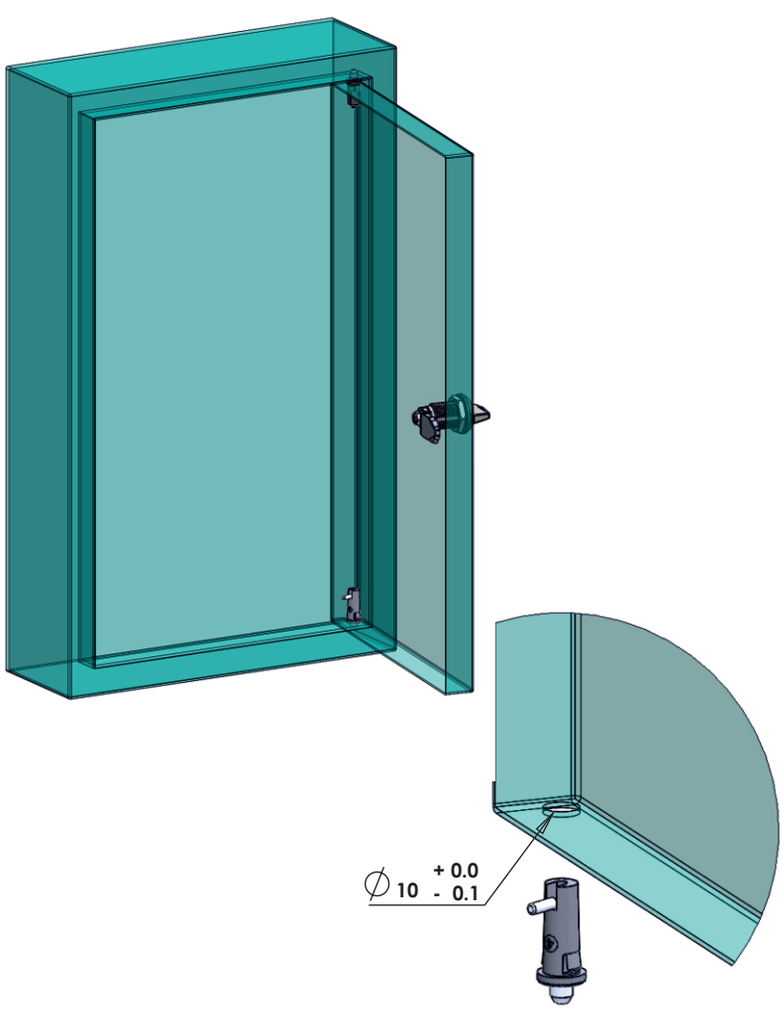

Kullanım Alanları
* Elektrik Panoları
* Makine Kapakları
* Bilgisayar Kabinleri

Malzeme
* Gövde: Plastik Delrin
* Pim MM13: St 37 Çelik

Applications
* Enclosures
* Machinery Covers
* Rack Cabinets

Material
* Body: Poliasetal Delrin
* Pin Mm13: Steel St 37

PM01.250.R
PM01.250.L

KAPAK STOPLAMA MAKASI (250mm)
COVER STAY (250mm)



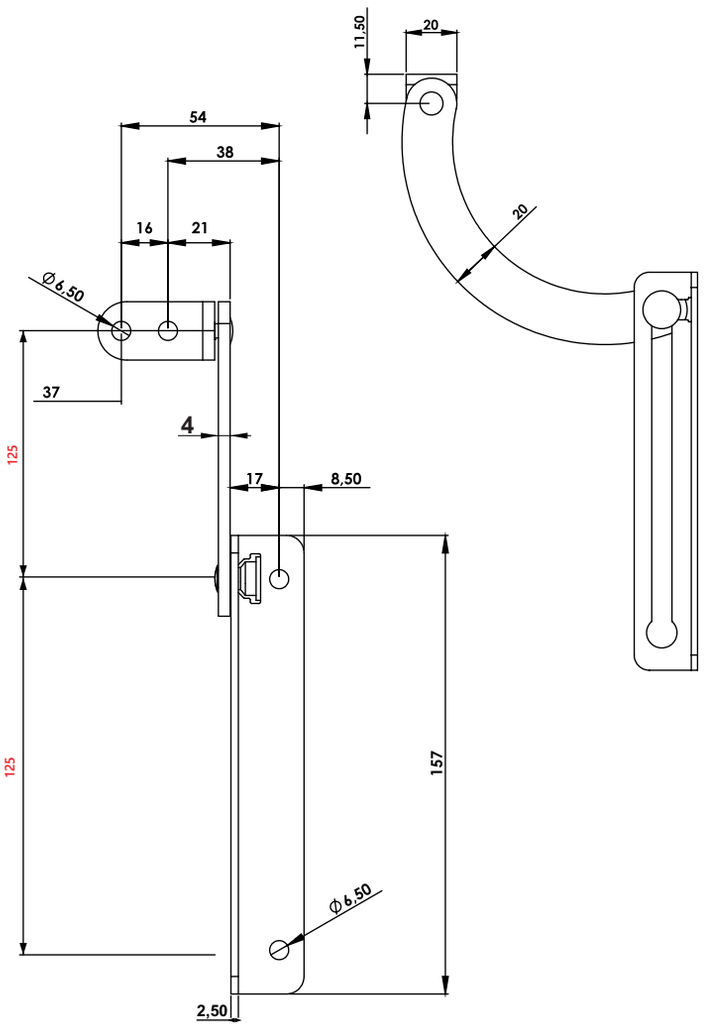



Kullanım Alanları

* Elektrik Panoları
* Makine Kapakları

Malzeme

* Malzeme: St 37 Çelik
* Kaplama: Çinko

R: Sağ - L: Sol

Applications

* Enclosures
* Machinery Covers

Material

* Material: Steel St 37
* Finish: Zinc Plated

R: Right - L: Left

PM03.425

KAPAK STOPLAMA MAKASI (425mm)
COVER STAY (425mm)

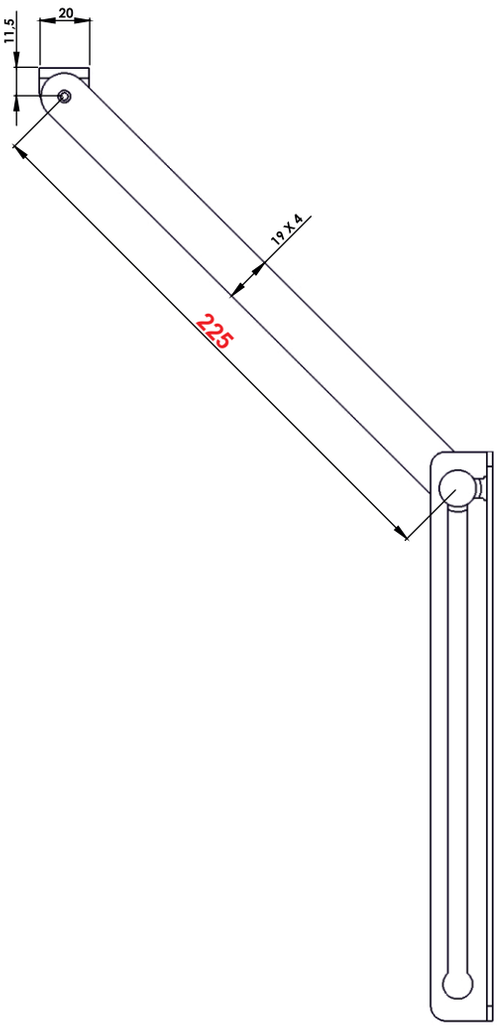

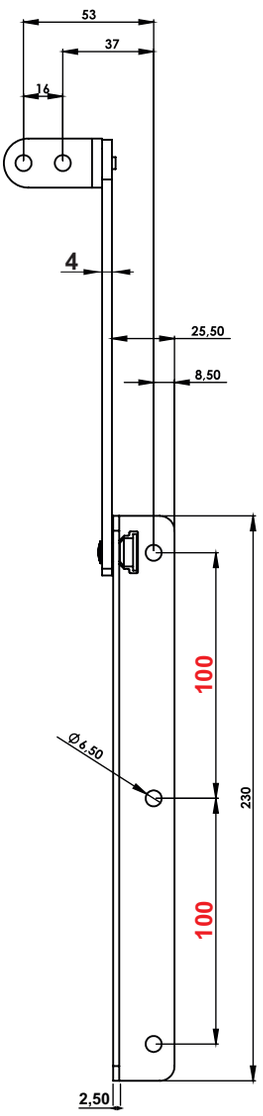



Kullanım Alanları

* Elektrik Panoları
* Makine Kapakları

Malzeme

* Malzeme: St 37 Çelik
* Kaplama: Çinko

Applications

* Enclosures
* Machinery Covers

Material

* Material: Steel St 37
* Finish: Zinc Plated

PM09.135.R/L

KAPAK STOPLAMA MAKASI (135mm)
COVER STAY (135mm)



PM09.202.R/L

KAPAK STOPLAMA MAKASI (202mm)
COVER STAY (202mm)



PM09.292.R/L

KAPAK STOPLAMA MAKASI (292mm)
COVER STAY (292mm)



Kullanım Alanları

* Elektrik Panoları
* Makine Kapakları

Malzeme

* Malzeme: St 37 Çelik
* Kaplama: Çinko
  R: Sağ - L: Sol

Applications

* Enclosures
* Machinery Covers

Material

* Material: Steel St 37
* Finish: Zinc Plated
  R: Right - L: Left

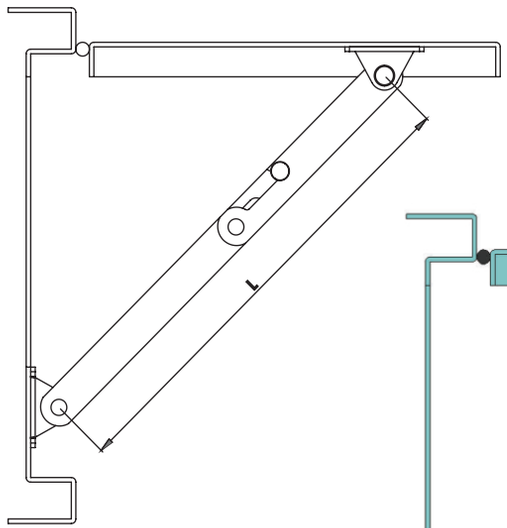

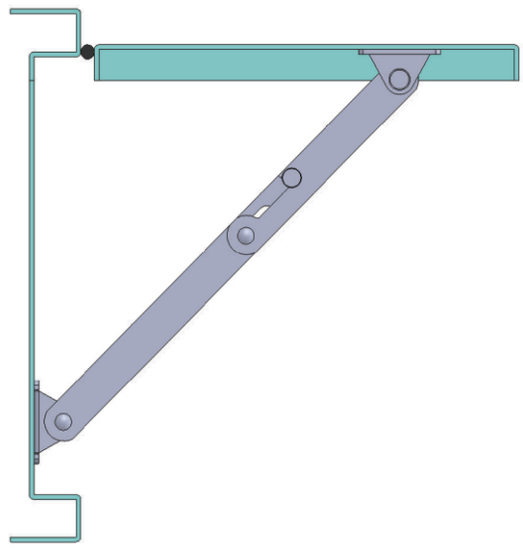

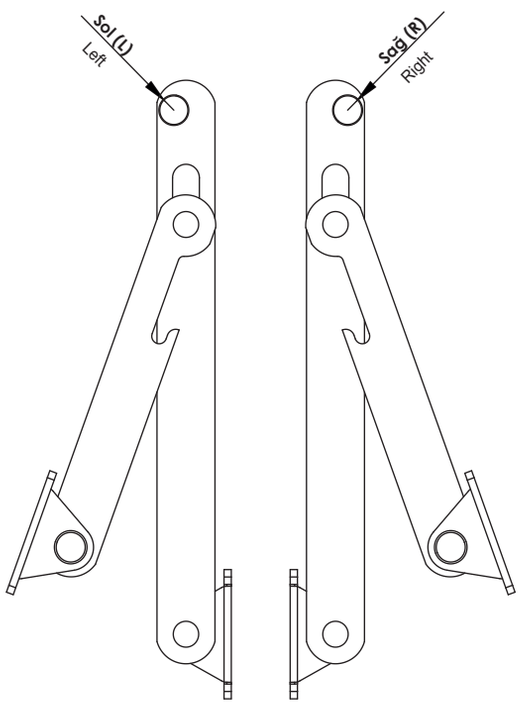

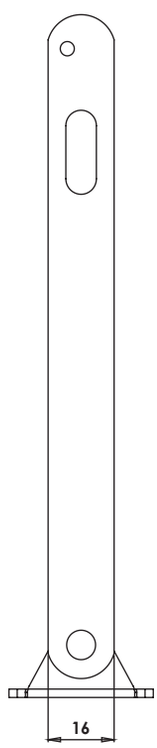

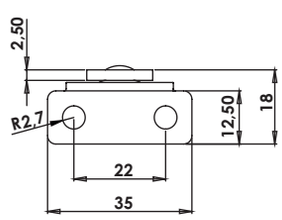

Grup Kodu	Uzunluk	Sağ veya Sol
Group Code	Lenght	Right or Left
PM09	.L	.R veya L .R or L
	L: 135mm L: 202mm L: 292mm	

TK09.35

GEÇME KAPAK TUTAMAĞI (Plastik)
COVER PULL (Snap-In,Polyamide)

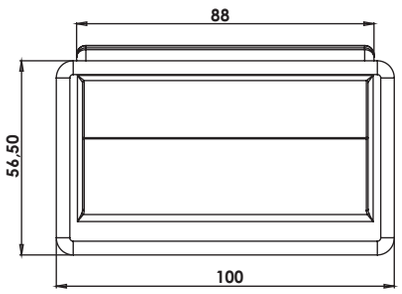

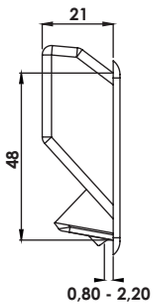

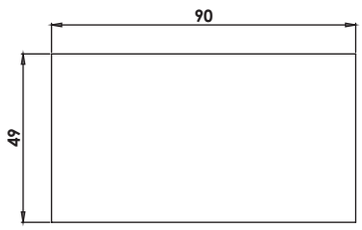

Geçiş Ölçüsü
Cut Out

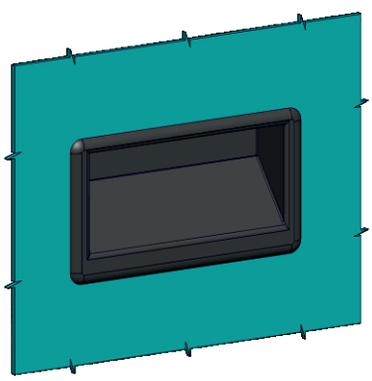



TK19.35

MAKİNA KAPAK KULPU (Plastik)
COVER HANDLE (Polyamide)

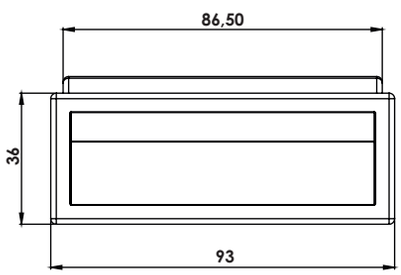

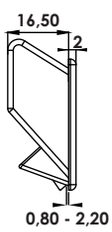

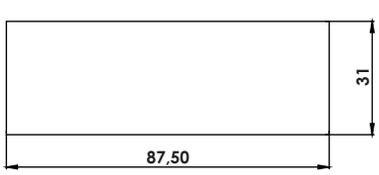

Geçiş Ölçüsü
Cut Out

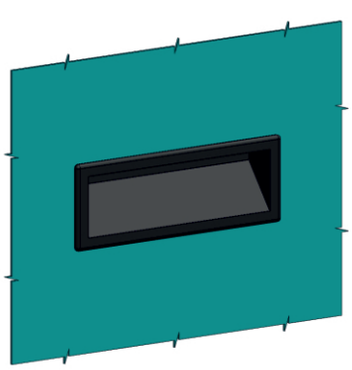



Kullanım Alanları
* Makina Kapakları
Malzeme
* ABS

Applications
* Machinery Covers
Material:
* ABS

TK04.K.PLS

MAKİNA KAPAK KULPU KENAR
COVER HANDLE CORNER PART



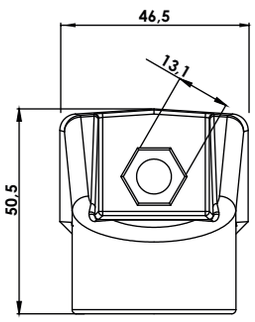

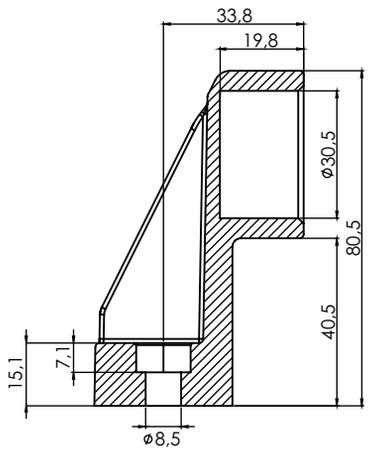

TK04.A.PLS

MAKİNA KAPAK KULPU ORTA
COVER HANDLE CENTER PART



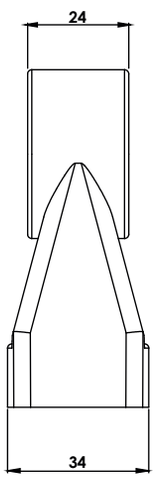

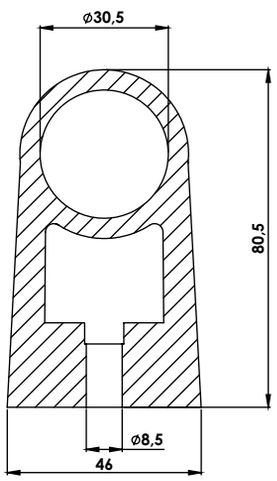

TK04.B.3000

MAKİNA KAPAK KULPU BORUSU
COVER HANDLE PIPE



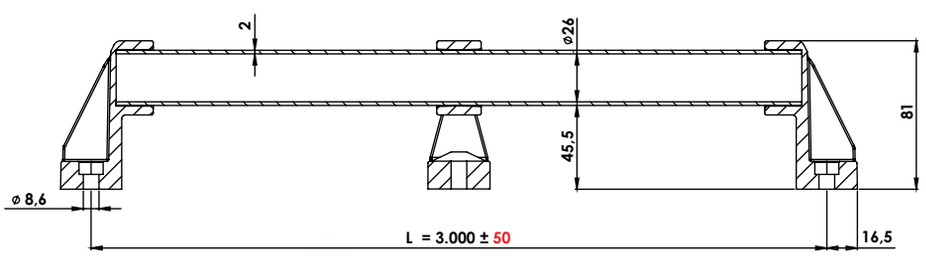

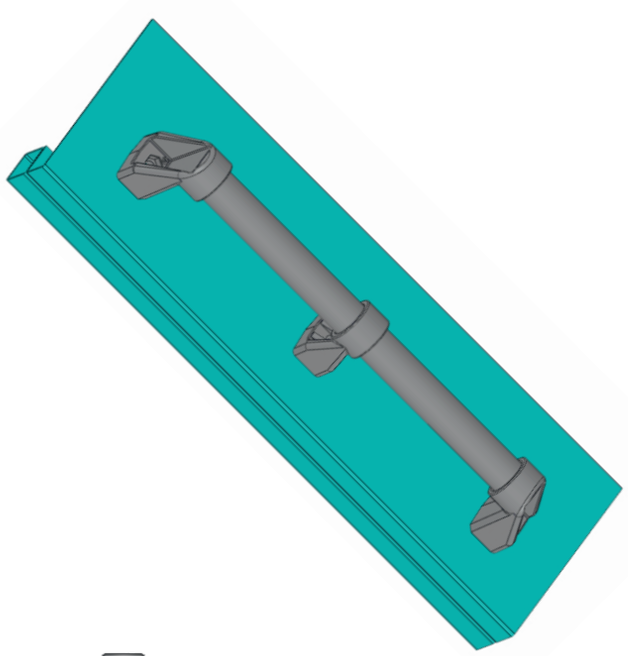

Kullanım Alanları

* Elektrik Panoları
* Makina Kapakları

Malzeme

* Kenar Parça : Polyamide
  DIN-EN ISO 1043-1 PA6 GFR30
* Kol : Çelik
* Kaplama : PVC

Applications

* Enclosures
* Machinery Covers

Material:

* Fixing Part : Polyamide
  DIN-EN ISO 1043-1 PA6 GFR30
* Handle : Steel
* Finish : PVC

TK01.35

MAKİNA KAPAK KULPU (Plastik)
COVER HANDLE (Polyamide)



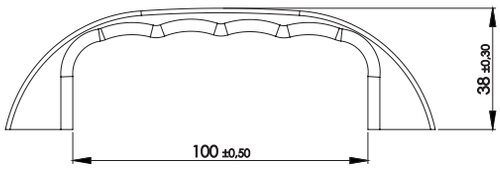

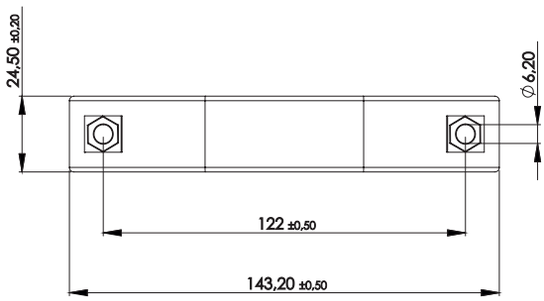

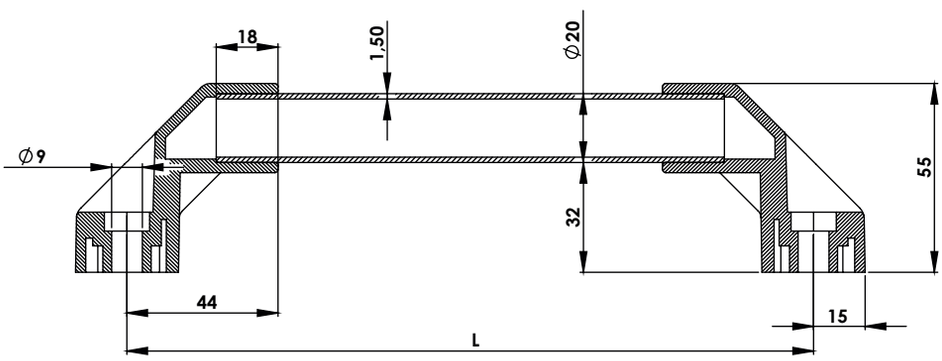



Kullanım Alanları

* Elektrik Panoları
* Makina Kapakları

Malzeme

* Polyamide DIN-EN ISO 1043-1 PA6 GFR30

Applications

* Enclosures
* Machinery Covers

Material:

* Polyamide DIN-EN ISO 1043-1 PA6 GFR30

TK02.L

MAKİNA KAPAK KULPU
COVER HANDLE



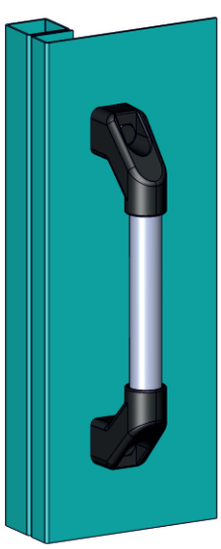

Grup Kodu	Uzunluk
Group Code	Lenght
TK02	**.L**
	L: 200mm **L: 300mm** **L: 400mm** **L: 500mm**

Kullanım Alanları

* Elektrik Panoları
* Makina Kapakları

Malzeme

* Kenar Parça : Polyamide DIN-EN ISO 1043-1 PA6 GFR30
* Kol : Alüminyum

Applications

* Enclosures
* Machinery Covers

Material:

* Fixing Part : Polyamide DIN-EN ISO 1043-1 PA6 GFR30
* Handle : Aluminium

TP01.35

KİLİT TUTAMAĞI (Plastik)

HANDLE FOR LOCK (Finger Pull For Lock - Polyamide)



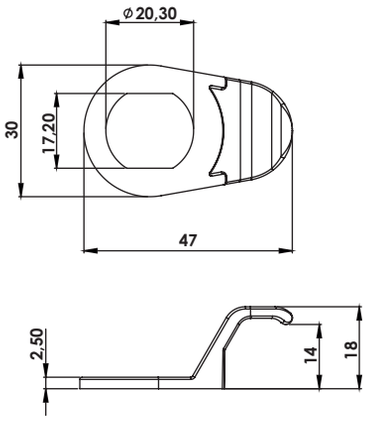

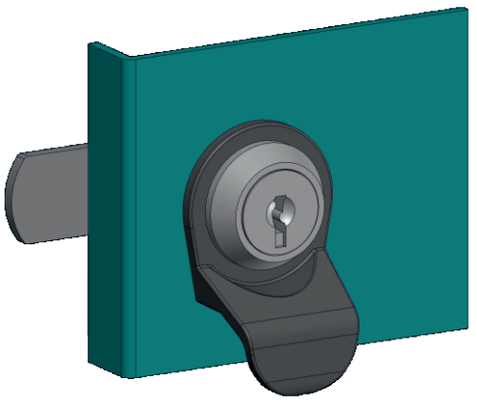

Kullanıldığı Kilitler

* KM01, KM11, KM21, KY01

Malzeme

* Polyamide DIN EN ISO 1043-1 PA6 GFR30

Used For Locks

* KM01, KM11, KM21, KY01

Material

* Polyamide DIN-EN ISO 1043-1 PA6 GFR30

TP19.35

KİLİT TUTAMAĞI (Plastik)

HANDLE FOR LOCK (Finger Pull For Lock - Polyamide)



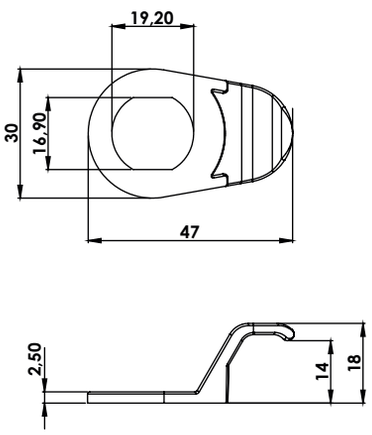

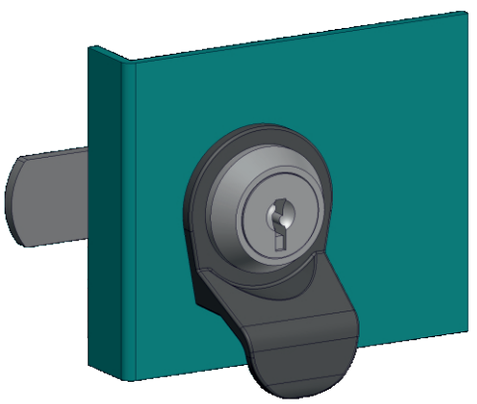

Kullanıldığı Kilitler

* KYT11

Malzeme

* Polyamide DIN EN ISO 1043-1 PA6 GFR30

Used For Locks

* KYT11

Material

* Polyamide DIN-EN ISO 1043-1 PA6 GFR30

TP05.35

KİLİT TUTAMAĞI (Plastik)

HANDLE FOR LOCK (Finger Pull For Lock - Polyamide)



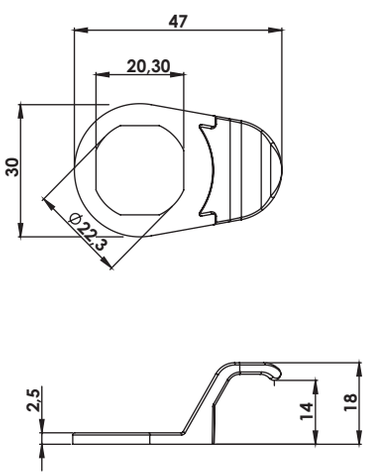

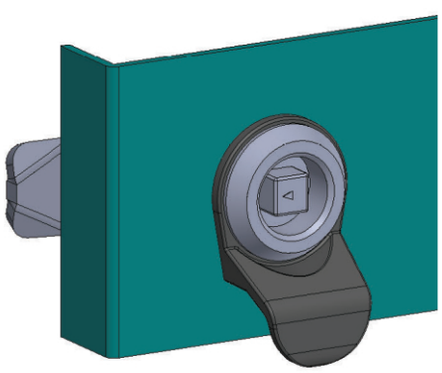

Kullanıldığı Kilitler

* KM05, KYDD

Malzeme

* Polyamide DIN EN ISO 1043-1 PA6 GFR30

Used For Locks

* KM05, KYDD

Material

* Polyamide DIN-EN ISO 1043-1 PA6 GFR30

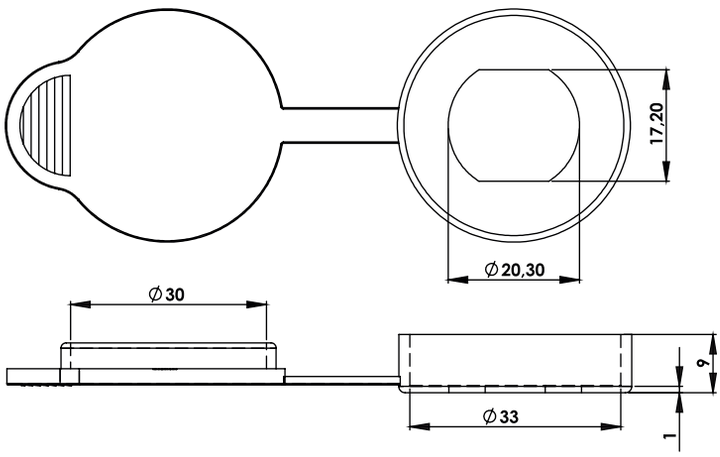

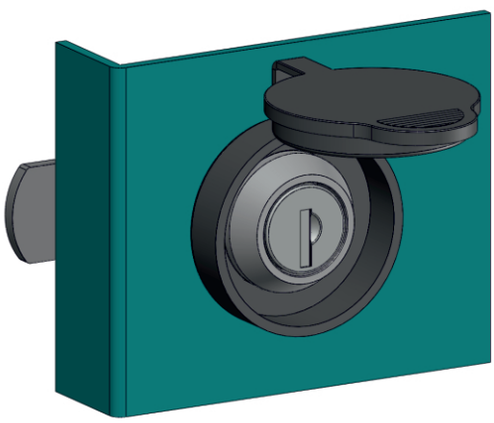

TY01.35

PANO KİLİT TOZ KAPAĞI (Plastik)

DUST CAP FOR PANEL LOCK (Polyamide)



Kullanıldığı Kilitler

* KM01, KM11, KM21, KY01

Malzeme

* Poliüretan

Used For Locks

* KM01, KM11, KM21, KY01

Material

* Polyurethane

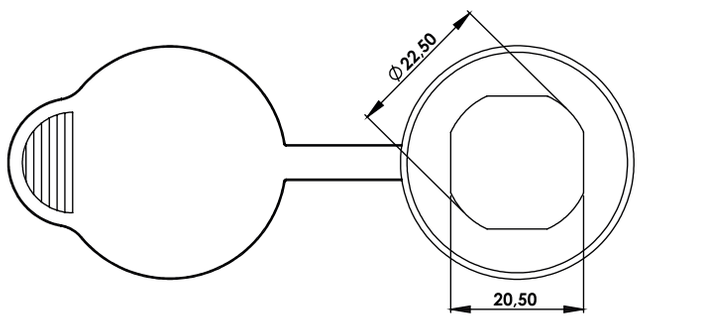

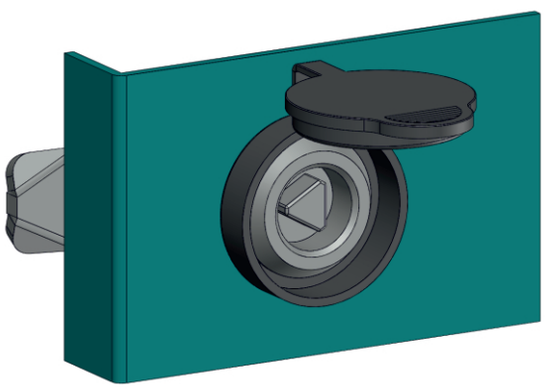

TY05.35

PANO KİLİT TOZ KAPAĞI (Plastik)

DUST CAP FOR PANEL LOCK (Polyamide)



Kullanıldığı Kilitler

* KM05, KY05, KY48, KY78, KYDD

Malzeme

* Poliüretan

Used For Locks

* KM05, KY05, KY48, KY78, KYDD

Material

* Polyurethane

DT01.6.35

DELİK TIPASI (Plastik - Siyah)
PLUG (Plastic - Black)



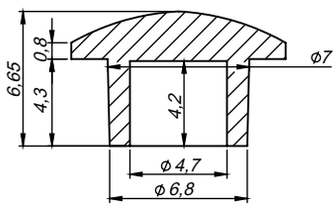

DT01.6.36

DELİK TIPASI (Plastik - Beyaz)
PLUG (Plastic - White)



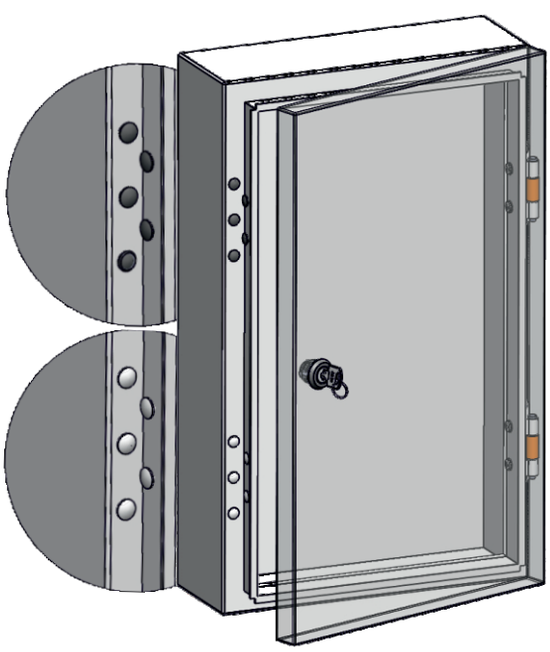

Kullanım Alanları
* Elektrik Panoları

Malzeme
* Plastik (Petilen İ22)

Applications
* Enclosures

Material:
* Polyethylene (Petilen I22)

PC01

PROJE CEBİ (A5)
DRAWING POCKET (A5)

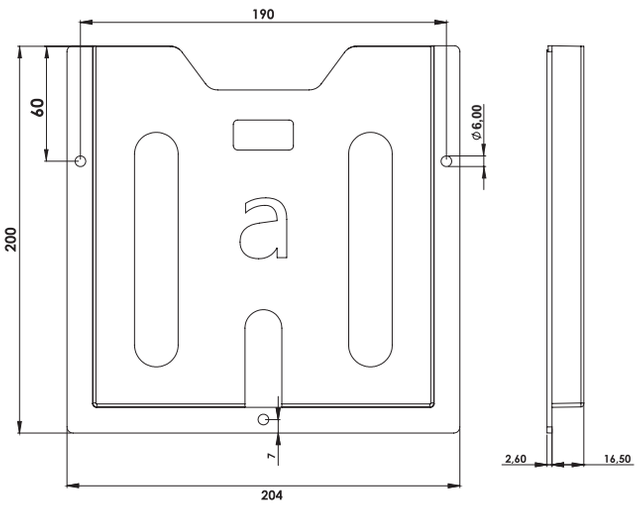



PC02

PROJE CEBİ (A4)
DRAWING POCKET (A4)

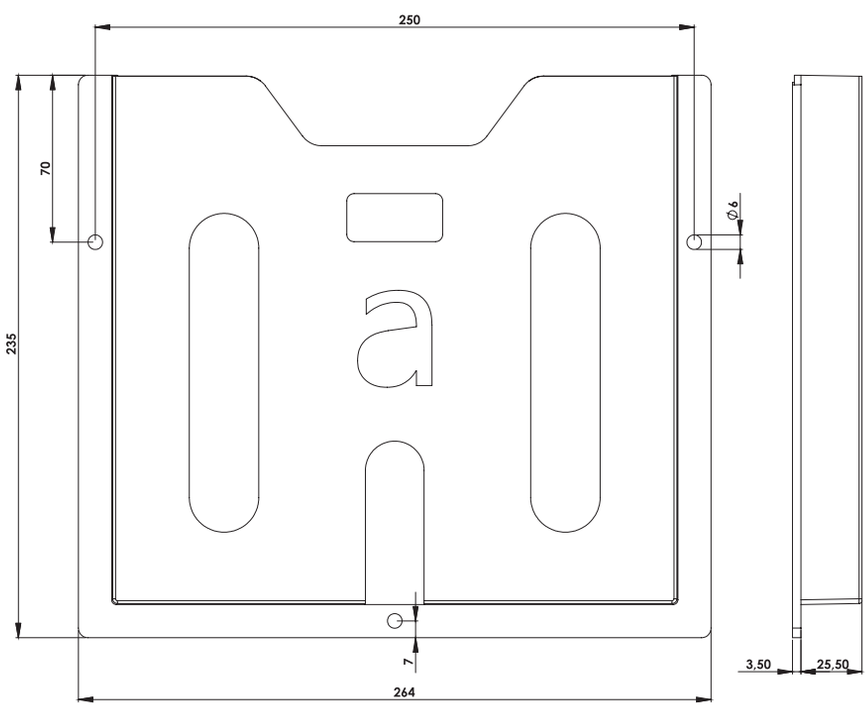



Kullanım Alanları

* Elektrik Panoları
* Makina Kapakları

Malzeme

* ABS
* Renk : RAL 7035

Applications

* Enclosures
* Machinery Covers

Material

* ABS
* Color : RAL 7035

HP01.36.7035

HAVALANDIRMA PANJURU (125*125mm)
VENTILATION SHUTTER (125*125mm)



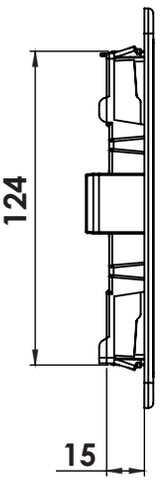

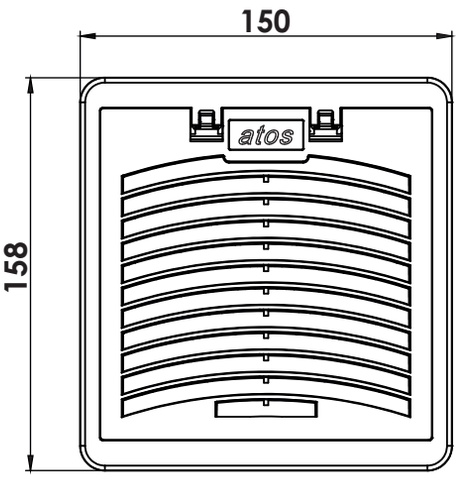

HP01.35.9005

HAVALANDIRMA PANJURU (125*125mm)
VENTILATION SHUTTER (125*125mm)



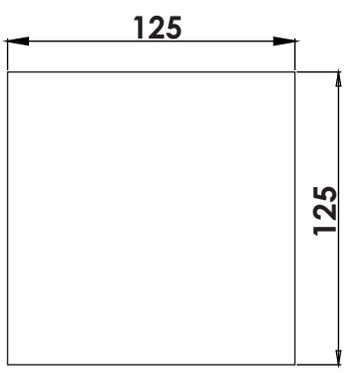

Geçiş Ölçüsü
Cut Out

Kullanım Alanları

* Elektrik Panoları
* Makina Kapakları
* Bilgisayar Kabinleri

Malzeme

* ABS
* Renk : RAL 7035 / RAL 9005

Applications

* Enclosures
* Machinery Covers
* Rack Cabinets

Material

* ABS
* Color : RAL 7035 / RAL 9005

HP02.36.7035

HAVALANDIRMA PANJURU (220*220mm)
VENTILATION SHUTTER (220*220mm)

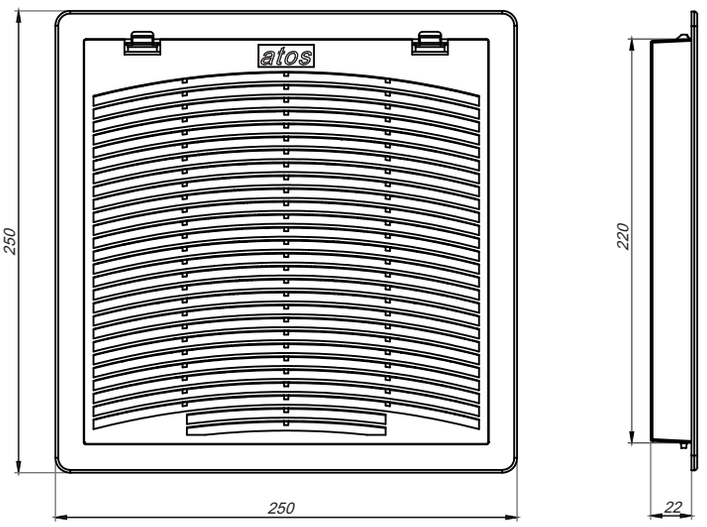



HP02.35.9005

HAVALANDIRMA PANJURU (220*220mm)
VENTILATION SHUTTER (220*220mm)

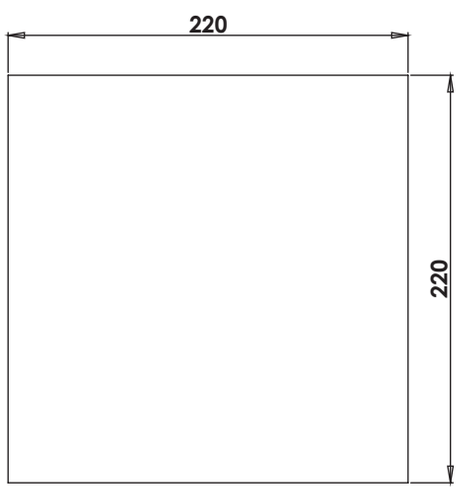

Geçiş Ölçüsü
Cut Out



Kullanım Alanları

* Elektrik Panoları
* Makina Kapakları
* Bilgisayar Kabinleri

Malzeme

* ABS
* Renk : RAL 7035 / RAL 9005

Applications

* Enclosures
* Machinery Covers
* Rack Cabinets

Material

* ABS
* Color : RAL 7035 / RAL 9005

SC02.V

MONOFAZE SAYAÇ CAMI (VİDALI)

COUNTER SCREEN (MONOPHASE-WITH SCREW)



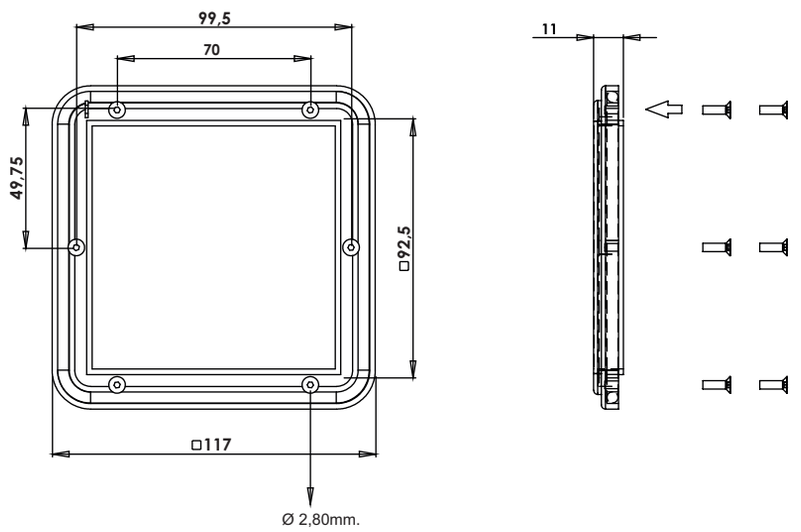

SC02.T

MONOFAZE SAYAÇ CAMI (TIRNAKLI)

COUNTER SCREEN (MONOPHASE - WITH CLIPS)



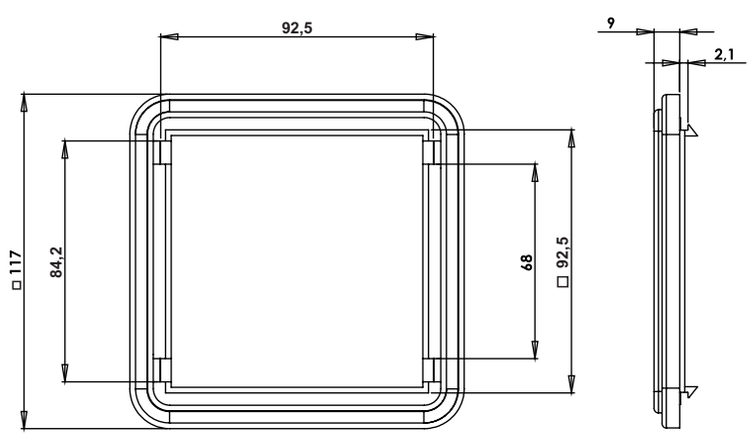

Kullanım Alanları

* Elektrik Panoları
* Renk : Şeffaf

Applications

* Enclosures
* Color : Transparent

SC03.V

TRİFAZE SAYAÇ CAMI (VİDALI)

COUNTER SCREEN (TRIPHASE-WITH SCREW)

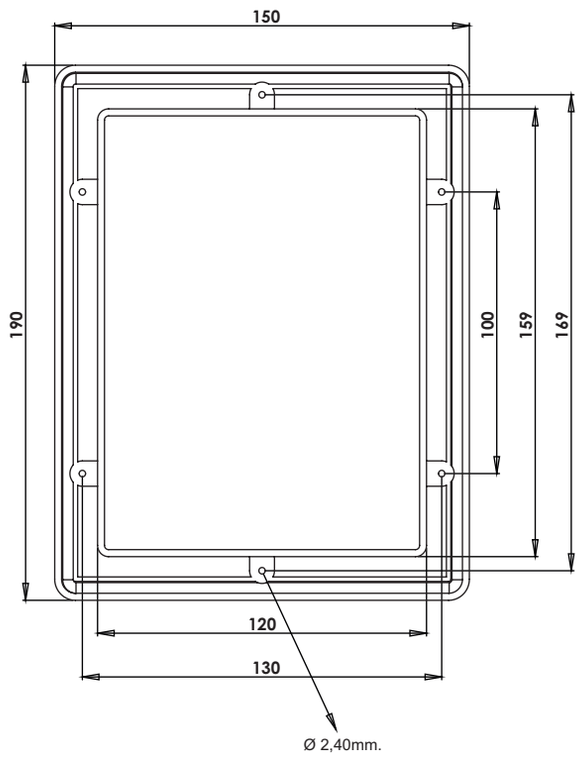

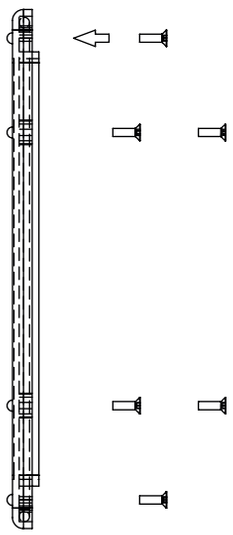

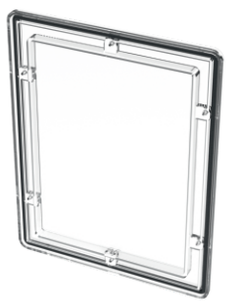

SC03.T

TRİFAZE SAYAÇ CAMI (TIRNAKLI)

COUNTER SCREEN (TRIPHASE - WITH CLIPS)

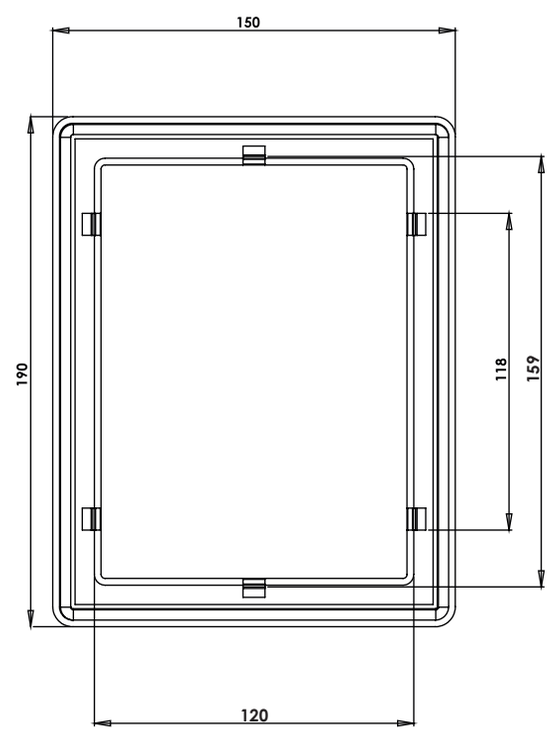

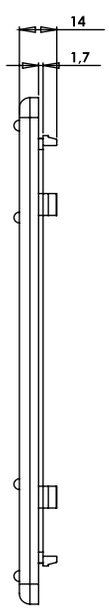



Kullanım Alanları

* Elektrik Panoları
* Renk : Şeffaf

Applications

* Enclosures
* Color : Transparent

BK01

KÖŞE TAKOZU 01
CORNER WEDGE 01

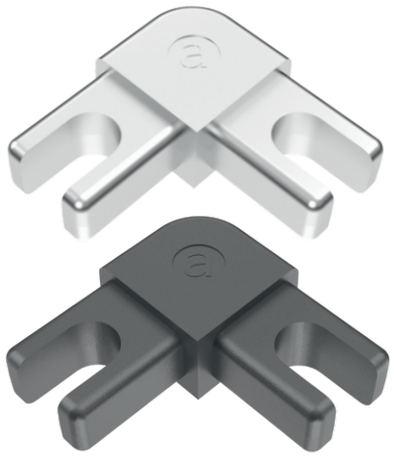

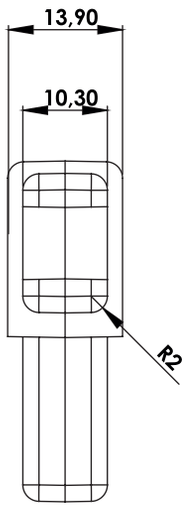

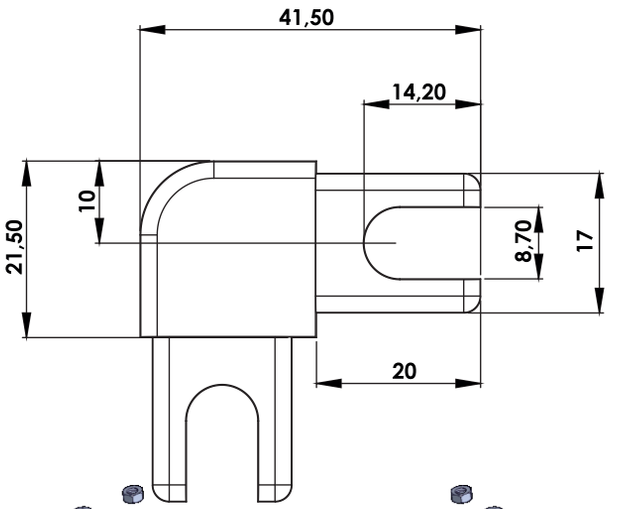

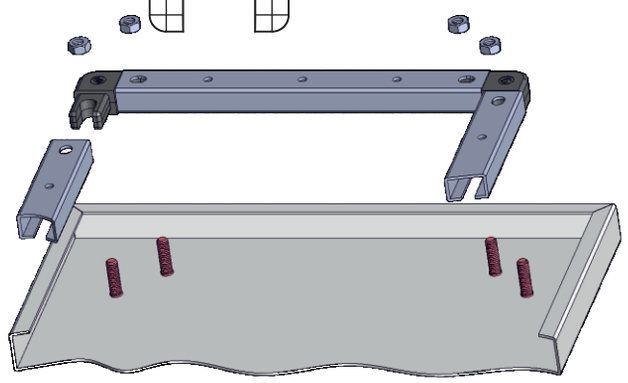

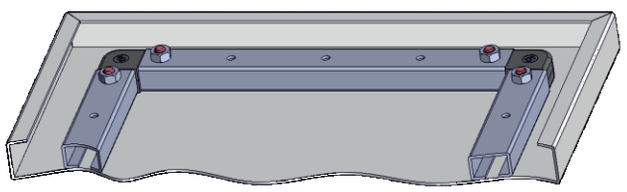

BK11

KÖŞE TAKOZU 11
CORNER WEDGE 11





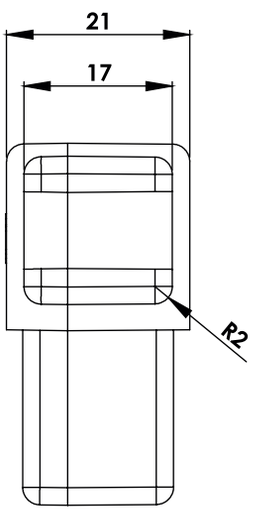

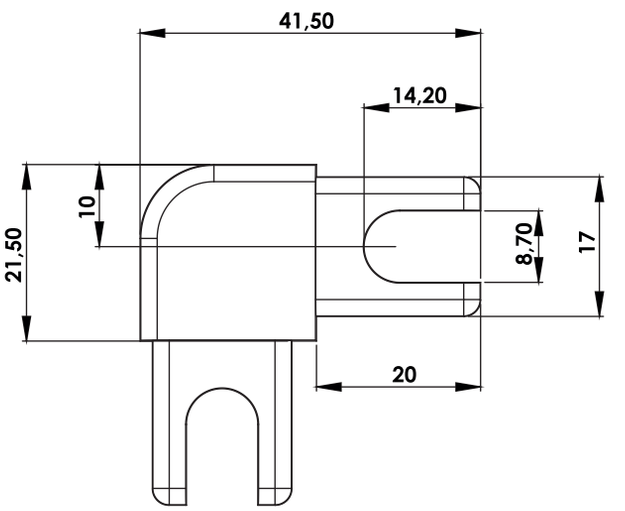

Kullanım Alanları
* Elektrik Panoları

Malzeme
* 1: Zamak
  DIN-EN 1774-ZnAl4Cu1
* 35:Polyamide
  DIN-EN ISO 1043-1 PA6 GFR30
* 1: Kaplama: Çinko
  0: Kaplamasız

Applications
* Enclosures

Material :
* 1: Zamak
  DIN-EN 1774-ZnAl4Cu1
* 35:Polyamide
  DIN-EN ISO 1043-1 PA6 GFR30
* 1: Finish: Zinc Plated
  0: Uncoated

Grup Kodu	Malzeme	Yüzey Kaplama
Group Code	Material	Finish
BK01 BK11	.1	.1
	.35	.0
	1: Zamak	1: Çinko Kaplama / Zinc Plated
	35: Plastik / Polyamide	0: Kaplamasız / Uncoated

PF01.H

PANO FIRÇASI (Alüminyum)
DOOR BOTTOM BRUSHES (Aluminum)

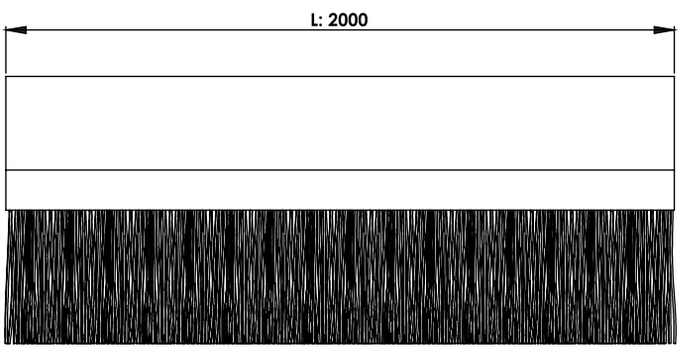



Kullanım Alanları

* Elektrik Panoları
* Bilgisayar Kabinleri

Malzeme

* Gövde : Alüminyum

Applications

* Enclosures
* Rack Cabinets

Material

* Body: Aluminum

H (mm)	55	70	100	110	120
h (mm)	35	50	80	90	100

PF03.H

PANO FIRÇASI (Plastik)
DOOR BOTTOM BRUSHES (Polyamide)

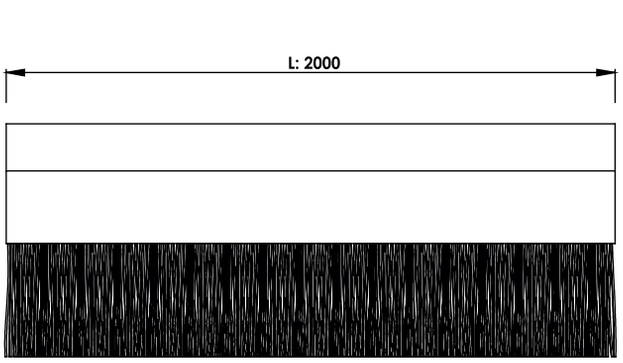



Kullanım Alanları

* Elektrik Panoları
* Bilgisayar Kabinleri

Malzeme

* Gövde : Plastik

Applications

* Enclosures
* Rack Cabinets

Material

* Body: Polyamide

PVC
CG01.15.35
GEÇME U FİTİL
EDGE PROTECTION

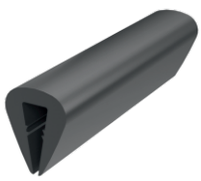

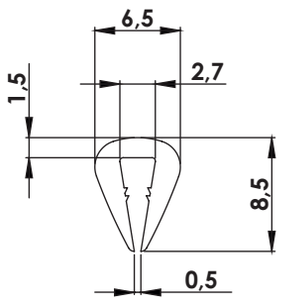

Kullanım Alanları
* Elektrik Panoları
* Makina Kapakları

Applications
* Enclosures
* Machinery Covers

Sac Kalınlığı / Grip Range
1,00 - 1,20mm.

EPDM
CG04.405
GEÇME TELLİ HAVALI CONTA
SELF-GRIPPING GASKET

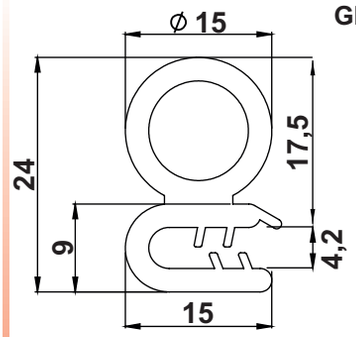



Kullanım Alanları
* Elektrik Panoları
* Makina Kapakları

Applications
* Enclosures
* Machinery Covers

Sac Kalınlığı / Grip Range
1,00 - 3,00mm.

EPDM
CG04.402
GEÇME TELLİ HAVALI CONTA
SELF-GRIPPING GASKET



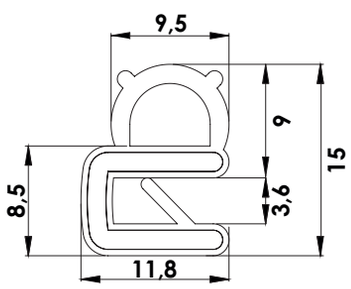

Kullanım Alanları
* Elektrik Panoları
* Makina Kapakları

Applications
* Enclosures
* Machinery Covers

Sac Kalınlığı / Grip Range
1,00 - 2,50mm.

EPDM
CG04.412
GEÇME TELLİ HAVALI CONTA
SELF-GRIPPING GASKET

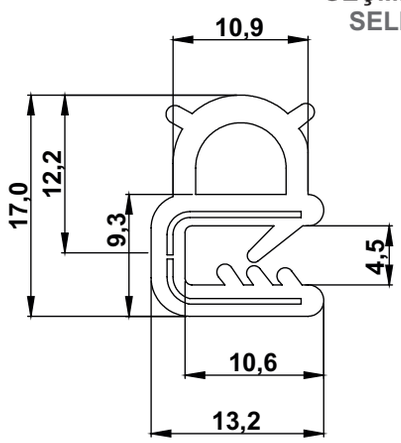



Kullanım Alanları
* Elektrik Panoları
* Makina Kapakları

Applications
* Enclosures
* Machinery Covers

Sac Kalınlığı / Grip Range
1,00 - 3,00mm.

EPDM
CG04.407
GEÇME TELLİ HAVALI CONTA
SELF-GRIPPING GASKET

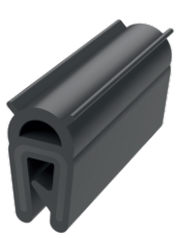

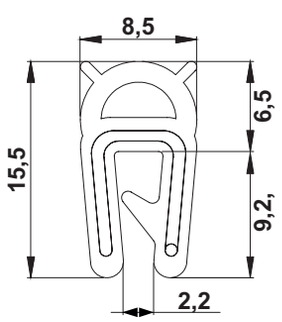

Kullanım Alanları
* Elektrik Panoları
* Makina Kapakları

Applications
* Enclosures
* Machinery Covers

Sac Kalınlığı / Grip Range
1,00 - 2,00mm.

EPDM
CG04.417
GEÇME TELLİ HAVALI CONTA
SELF-GRIPPING GASKET

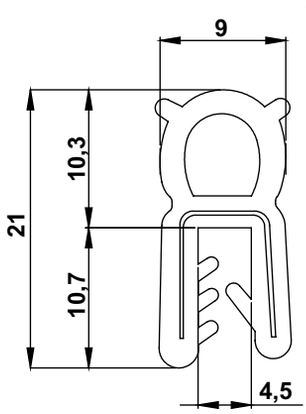



Kullanım Alanları
* Elektrik Panoları
* Makina Kapakları

Applications
* Enclosures
* Machinery Covers

Sac Kalınlığı / Grip Range
1,00 - 3,00mm.

CY01.ha

POLİETİLEN YAPIŞKANLI CONTA
POLIETILEN SELF-ADHESIVE SPONGE GASKET

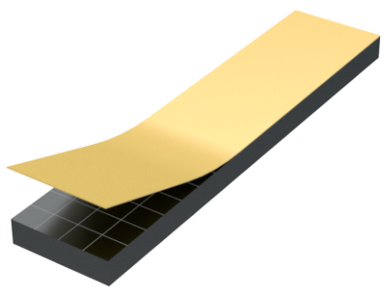

Malzeme: Polietilen
Material: Polietilen

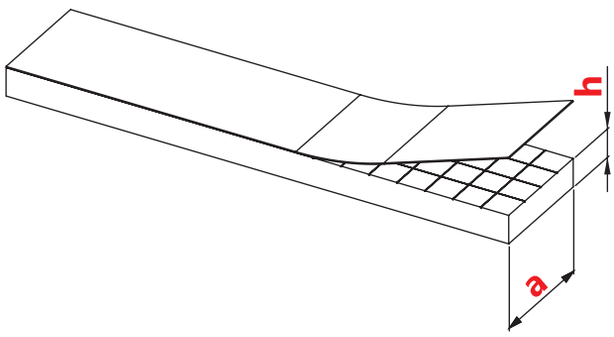

CY03.ha

EPDM YAPIŞKANLI CONTA
EPDM SELF-ADHESIVE GASKET

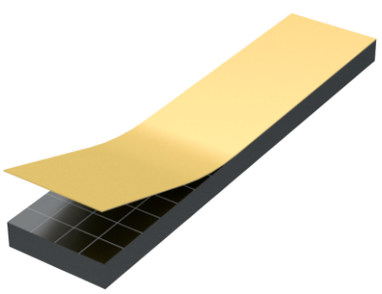

Malzeme : EPDM Kauçuk
Material : EPDM Rubber

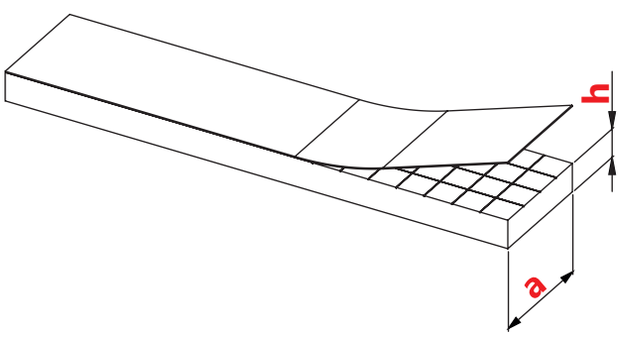

h (mm)	3	3	3	3	3		5	5	5	5	5
a (mm)	10	15	20	25	30		10	15	20	25	30

CY09.ha

POLİÜRETAN YAPIŞKANLI CONTA
POLYURETHANE SELF-ADHESIVE GASKET

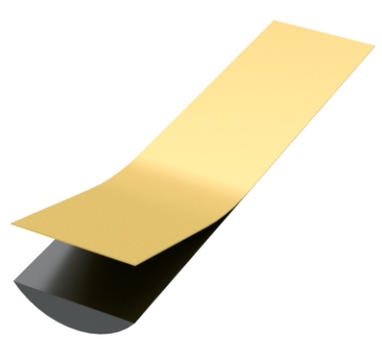

Malzeme : Poliüretan
Material : Polyurethane

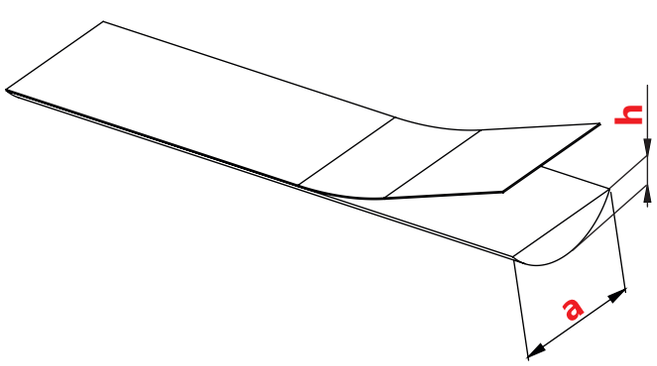

h (mm)	3	3	3			5	5	5
a (mm)	10	15	20			10	15	20

Kullanım Alanları
* Elektrik Panoları
* Makina Kapakları

Applications
* Enclosures
* Machinery Covers

Certificate TR24/00000011

The management system of

ATOS KİLİT ANONİM ŞİRKETİ

Çanta Sancaktepe Mah. Klas Sok. No:19/A (34580) Silivri – İstanbul - Türkiye

has been assessed and certified as meeting the requirements of

ISO 9001:2015

For the following activities
Design and manufacture of locks, hingers and auxillary parts for cabines.

This certificate is valid from 18 January 2024 until 17 January 2027 and remains valid subject to satisfactory surveillance audits.
Issue 1. Certified since 18 January 2024

Authorised by
Jonathan Hall
Global Head - Certification Services

SGS United Kingdom Ltd
Rossmore Business Park, Ellesmere Port, Cheshire, CH65 3EN, UK
t +44 (0)151 350-6666 - www.sgs.com

This document is an authentic electronic certificate for Client' business purposes use only. Printed version of the electronic certificate are permitted and will be considered as a copy. This document is issued by the Company subject to SGS General Conditions of certification services available on Terms and Conditions | SGS. Attention is drawn to the limitation of liability, indemnification and jurisdictional clauses contained therein. This document is copyright protected and any unauthorized alteration, forgery or falsification of the content or appearance of this document is unlawful.

Test Laboratuvarları

LVT Test Laboratuvarları Ltd. Şti.
www.lvt.com.tr
Saray Modern Keresteciler Sanayi Sitesi 4.Cadde No:9
Kazan / ANKARA
Tel: 0 312 815 13 25-26 Faks: 0 312 815 13 27

AB-0341-T
23-807-R1-N1-1
04-23

DENEY RAPORU
Test Report

1/21

Müşteri *Client*	:	ATOS KİLİT A.Ş.
Adres *Address*	:	ÇANTA SANCAKTEPE MAH. KLAS SOKAK NO:19/A (34580) SİLİVRİ-İSTANBUL
İmalatçı *Manufacturer*	:	ATOS KİLİT A.Ş.
Teklif Numarası *Order No*	:	23-807-R1
Deney Numunesi *Test Sample*	:	IP52 (HP01.36.7035, HP02.36.7035) VE IP65 (KI01, KM09, KT01, KY01) PANOSU
Marka *Trade Mark*	:	ATOS
Deney Metodu *Test Method*	:	TS 3033 EN 60529:1997 + A1:2005 + A2:2014 + T1:1997 + T2:2004 + AC:2017 + A2/AC: 2019
Deney Tarihi *Date of Test*	:	03.04.2023 – 17.04.2023
Toplam Sayfa Sayısı *Total Number of Pages*	:	21
Basım Tarihi *Date of Issue*	:	18.04.2023


atos atos
atos


atos


teknik pres


1020


BEST-3000S
CE







atos®

ATOS KİLİT A.Ş.

2026

akılcı
tasarım
ortak
sorumluluk



www.atoskilit.com.tr
satis@atoskilit.com.tr
ÇANTA SANCAKTEPE MH.
KLAS SK. NO:19/A
34580 - SİLİVRİ - İSTANBUL/TÜRKİYE
atos
Telefon: +90 212 6702867
Fax: +90 212 671 60 26